Sommaire | Index des références | Demander un devis

CATALOGUE PROFESSIONNEL INTERACTIF

Beninca

69 produits, kits et gammes documentés

ControlAccessPro



KBILL4024



BUFFALO160 OTI



BILL30M

Accédez aux fiches détaillées, aux documents fabricant et à la demande de devis.

Parcourir les familles | Consulter la marque en ligne

Sommaire

Kits complets de portails p. 7

Motorisations de portails coulissants p. 34

Motorisations de portails battants p. 45

Portes sectionnelles et industrielles p. 56

Barrières levantes p. 63

Commandes et radio p. 69

ControlAccessPro

Voir toutes les références

Index des références

KBILL4024	KBILL4024 · kit pour portail battant	p. 7
KBILL40M	KBILL40M · kit pour portail battant	p. 8
KBILL50M	KBILL50M · kit battants	p. 9
KBOB2124.DK	KBOB2124.DK · kit pour portail battant	p. 10
KBOB3024E.DK	KBOB3024E.DK · kit pour portail battant	p. 11
KBOB30M	KBOB30M · kit battants	p. 12
KBOB30ME.B	KBOB30ME.B · kit pour portail battant	p. 13
KBULL424SE	KBULL424SE · kit pour portail coulissant	p. 14
KBULL424SW	KBULL424SW · kit pour portail coulissant	p. 15
KBULL624SE	KBULL624SE · kit pour portail coulissant	p. 16
KBULL624SW	KBULL624SW · kit pour portail coulissant	p. 17
KBULL624 TURBO	KBULL624 TURBO · kit coulissant	p. 18
KBULL6MLT SE	KBULL6MLT SE · kit pour portail coulissant	p. 19
KBULL6M SE.S	KBULL6M SE.S · kit pour portail coulissant	p. 20
KBULL8M	KBULL8M · kit coulissant	p. 21
KBULL8OM	KBULL8OM · kit coulissant	p. 22
KPR	KPR · kit pour portail battant	p. 23
KPR24.B	KPR24.B · kit pour portail battant	p. 24
KPRE.B	KPRE.B · kit pour portail battant	p. 25
KSAM	KSAM · kit pour portail battant	p. 26
KSAM PLUS	KSAM PLUS · kit pour portail battant	p. 27
KTOM3024E	KTOM3024E · kit pour portail battant	p. 28

ControlAccessPro

Index des références

KTOM30M	KTOM30M · kit pour portail battant	p. 29
KTOM30ME.B	KTOM30ME.B · kit pour portail battant	p. 30
KTOM4024E	KTOM4024E · kit pour portail battant	p. 31
KTOM40M	KTOM40M · kit pour portail battant	p. 32
KVN.M20ESW	KVN.M20ESW · kit pour porte industrielle	p. 33
BUFFALO160 OTI	BUFFALO160 OTI · moteur de portail très lourd	p. 34
BULL10M.S	BULL10M.S · Motorisation de portail coulissant	p. 35
BULL1224 TURBO.S	BULL1224 TURBO.S · Motorisation de portail coulissant	p. 36
BULL15M	BULL15M · moteur coulissant collectif	p. 37
BULL17 OMI	BULL17 OMI · Motorisation de portail coulissant	p. 38
BULL20 HE	BULL20 HE · moteur coulissant industriel	p. 39
BULL624SE.S	BULL624SE.S · moteur coulissant à fins magnétiques	p. 40
BULL624 TURBO	BULL624 TURBO · moteur coulissant rapide	p. 41
BULL6M SE.S	BULL6M SE.S · Motorisation de portail coulissant	p. 42
BULL8M	BULL8M · moteur coulissant 230 V	p. 43
BULL8 OM	BULL8 OM · Motorisation de portail coulissant	p. 44
BILL30M	BILL30M · vérin battant résidentiel	p. 45
BILL4024	BILL4024 · Motorisation de portail battant	p. 46
BILL50M	BILL50M · vérin battant à course longue	p. 47
BOB3024E	BOB3024E · Motorisation de portail battant	p. 48
BOB30M	BOB30M · vérin battant autobloquant	p. 49
BOB50M	BOB50M · vérin de portail de grande longueur	p. 50

ControlAccessPro

Index des références

DU.350FX	DU.350FX · motorisation enterrée pour battant	p. 51
DU.IT14NE	DU.IT14NE · Motorisation de portail battant	p. 52
PR.45E24	PR.45E24 · Motorisation de portail battant	p. 53
SAM.E24	SAM.E24 · Motorisation de portail battant	p. 54
SAM.E24 PLUS	SAM.E24 PLUS · Motorisation de portail battant	p. 55
JACK24.50	JACK24.50 · moteur latéral 50 Nm	p. 56
JACK24.80	JACK24.80 · moteur latéral 80 Nm	p. 57
JM.3ESA TURBO	JM.3ESA TURBO · moteur rapide de porte sectionnelle	p. 58
JM.4ESA	JM.4ESA · Motorisation de porte	p. 59
VN.M20	VN.M20 · Motorisation de porte	p. 60
VN.S20 ESW	VN.S20 ESW · Motorisation de porte	p. 61
VN.S20 UP	VN.S20 UP · moteur industriel avec centrale	p. 62
DIVA.3	DIVA.3 · Barrière levante automatique	p. 63
DIVA.5	DIVA.5 · Barrière levante automatique	p. 64
EVA.5	EVA.5 · barrière levante jusqu'à 5 m	p. 65
EVA.7	EVA.7 · barrière levante jusqu'à 7 m	p. 66
EVA.8	EVA.8 · Barrière levante automatique	p. 67
LADY	LADY · barrière levante jusqu'à 4 m	p. 68
BRAINY24 PLUS	BRAINY24 PLUS · Centrale de commande	p. 69
BRAINY PLUS	BRAINY PLUS · Centrale de commande	p. 70
HEADY	HEADY · Centrale de commande	p. 71
IRI.TX4VA	IRI.TX4VA · Télécommande	p. 72

ControlAccessPro

Index des références

ONE.2WB	ONE.2WB · Récepteur radio	p. 73
TO.GO2VA	TO.GO2VA · télécommande 2 canaux	p. 74
TO.GO4VA	TO.GO4VA · Télécommande	p. 75

ControlAccessPro

KITS COMPLETS DE PORTAILS

KBILL4024

KBILL4024 · kit pour portail battant



Photo Beninca du moteur BILL4024 · les autres composants du kit ne sont pas représentés.

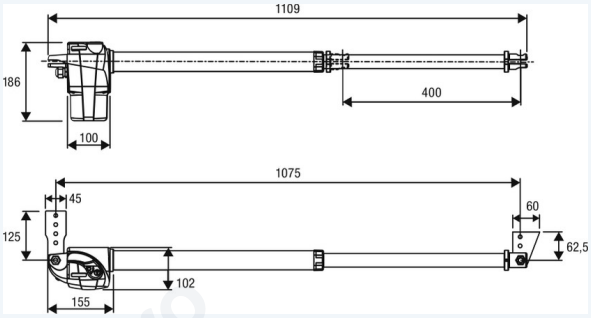

Schéma fabricant du moteur BILL4024 associé au kit.

Prix sur demande

Kit Beninca pour portail battant à deux vantaux avec BILL4024.

Kit : 2 × Opérateur de portail battant. (BILL4024) · 1 × Centrale de commande 24 Vdc. (TRUST24) · 1 × Paire de photocellules orientables. (PUPILLA.T) · 1 × Feu clignotant avec antenne intégrée. (STAR) · 1 × Télécommande à 2 canaux, 433,92 MHz. (TO.GO2VA)

- Code article Beninca : 959003993.
- Alimentation moteur : 24 Vdc.
- Poussée maximale : 2000 N.
- Temps d’ouverture : 15”.
- Cycle de travail : usage intensif.
- Degré de protection : IP54.

Documents fabricant

Fiche officielle du kit

Télécommande fournie TO.GO2VA · mode d’emploi

Fiche technique du moteur associé

Fiche commerciale fabricant · EN

Télécommande fournie TO.GO2VA · mode d’emploi

Espace notices Beninca · connexion requise

Control Access Distribution · 326 avenue de la Rasclave · 13821 La Penne-sur-Huveaune · France
cad@controlaccessdistri.com +33 4 91 18 82 68 controlaccesspro.com

Prix publics indicatifs HT. Nous consulter. Visuels fabricant.

KITS COMPLETS DE PORTAILS

KBILL40M

KBILL40M · kit pour portail battant



Photo Beninca du moteur BILL40M · les autres composants du kit ne sont pas représentés.

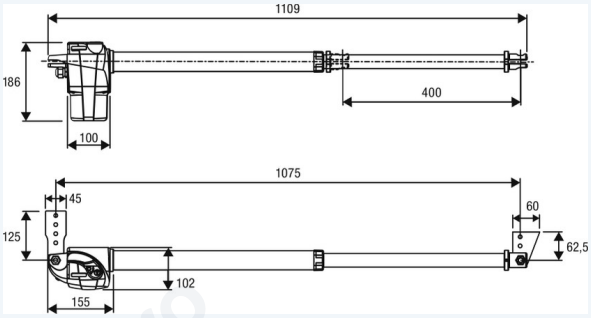

Schéma fabricant du moteur BILL40M associé au kit.

Prix sur demande

Kit Beninca pour portail battant à deux vantaux avec BILL40M.

Kit : 2 × Opérateur de portail battant. (BILL40M) · 1 × Centrale de commande 230 Vac. (HEADY) · 1 × Paire de photocellules orientables. (PUPILLA.T) · 1 × Feu clignotant avec antenne intégrée. (STAR) · 1 × Télécommande à 2 canaux, 433,92 MHz. (TO.GO2VA)

- Code article Beninca : 9592190.
- Alimentation moteur : 230 Vac (50-60Hz).
- Poussée maximale : 2800 N.
- Temps d’ouverture : 18”.
- Cycle de travail : 30%.
- Degré de protection : IP54.

Documents fabricant

Fiche officielle du kit

Télécommande fournie TO.GO2VA · mode d’emploi

Fiche technique du moteur associé

Fiche commerciale fabricant · EN

Télécommande fournie TO.GO2VA · mode d’emploi

Espace notices Beninca · connexion requise

Control Access Distribution · 326 avenue de la Rasclave · 13821 La Penne-sur-Huveaune · France
cad@controlaccessdistri.com +33 4 91 18 82 68 controlaccesspro.com

Prix publics indicatifs HT. Nous consulter. Visuels fabricant.

Sommaire | Index des références | Demander un devis

KITS COMPLETS DE PORTAILS

KBILL50M

KBILL50M · kit battants



Moteur du kit illustré. Voir la composition ou confirmer la version au devis.

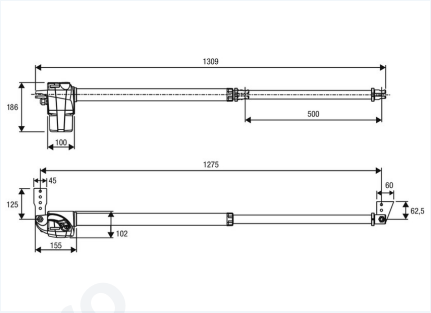

Plan coté du moteur BILL50M fourni dans le kit, publié par Beninca.

1 664,39 € HT

Ensemble fabricant de la fiche Beninca fournie, identifié par le code 9592191.

Kit : 2 × Vérins 230 Vac. (BILL50M) · 1 × Centrale de commande. (HEADY) · 1 × Paire de photocellules. (PUPILLA.F) · 1 × Clignotant avec antenne. (LAMPI.LED) · 1 × Sélecteur à clé. (TOKEY) · 1 × Émetteur deux canaux. (TO.GO2WV)

- 2 × BILL50M 230 Vac et centrale HEADY.
- PUPILLA.F, LAMPI.LED, TOKEY et TO.GO2WV dans l'édition documentée.

ControlAccessPro

Documents fabricant

Fiche du moteur fourni

Fiche du moteur fourni

Voir la fiche complète | Demander un devis

KITS COMPLETS DE PORTAILS

KBOB2124.DK

KBOB2124.DK · kit pour portail battant



Photo Beninca du moteur BOB2124.DK · les autres composants du kit ne sont pas représentés.

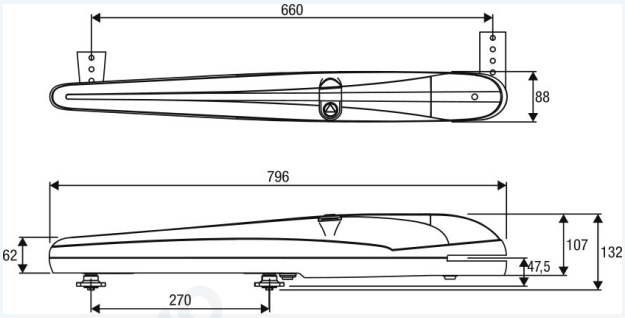

Schéma fabricant du moteur BOB2124.DK associé au kit.

Prix sur demande

Kit Beninca pour portail battant à deux vantaux avec BOB2124.DK.

Kit : 2 × Opérateur de portail battant. (BOB2124.DK) · 1 × Centrale de commande 24 Vdc. (TRUST24) · 1 × Feu clignotant avec antenne intégrée. (STAR) · 1 × Paire de photocellules orientables. (PUPILLA.T) · 1 × Télécommande à 2 canaux, 433,92 MHz. (TO.GO2VA)

- Code article Beninca : 959003464.
- Alimentation moteur : 24 Vdc.
- Poussée maximale : 1500 N.
- Temps d'ouverture : 12".
- Cycle de travail : usage intensif.
- Degré de protection : IP44.

Documents fabricant

Fiche officielle du kit

Télécommande fournie TO.GO2VA · mode d'emploi

Fiche technique du moteur associé

Fiche commerciale fabricant · EN

Télécommande fournie TO.GO2VA · mode d'emploi

Espace notices Beninca · connexion requise

Voir la fiche complète | Demander un devis

KITS COMPLETS DE PORTAILS

KBOB3024E.DK

KBOB3024E.DK · kit pour portail battant



Photo Beninca du moteur BOB3024E.DK · les autres composants du kit ne sont pas représentés.

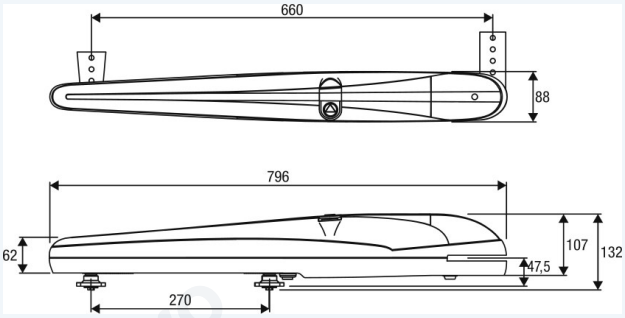

Schéma fabricant du moteur BOB3024E.DK associé au kit.

Prix sur demande

Kit Beninca pour portail battant à deux vantaux avec BOB3024E.DK.

Kit : 2 × Opérateur de portail battant. (BOB3024E.DK) · 1 × Centrale de commande 24 Vdc. (TRUST24) · 1 × Paire de photocellules orientables. (PUPILLA.T) · 1 × Feu clignotant avec antenne intégrée. (STAR) · 1 × Télécommande à 2 canaux, 433,92 MHz. (TO.GO2VA)

- Code article Beninca : 959003487.
- Alimentation moteur : 24 Vdc.
- Poussée maximale : 1500 N.
- Temps d'ouverture : 12".
- Cycle de travail : usage intensif.
- Degré de protection : IP44.

Documents fabricant

Fiche officielle du kit

Télécommande fournie TO.GO2VA · mode d'emploi

Fiche technique du moteur associé

Fiche commerciale fabricant · EN

Télécommande fournie TO.GO2VA · mode d'emploi

Espace notices Beninca · connexion requise

Control Access Distribution · 326 avenue de la Rasclave · 13821 La Penne-sur-Huveaune · France
cad@controlaccessdistri.com +33 4 91 18 82 68 controlaccesspro.com

Prix publics indicatifs HT. Nous consulter. Visuels fabricant.

KITS COMPLETS DE PORTAILS

KBOB30M

KBOB30M · kit battants



Moteur du kit illustré. Voir la composition ou confirmer la version au devis.

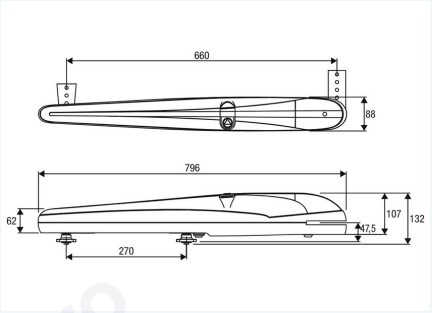

Plan coté du moteur BOB30M fourni dans le kit, publié par Beninca.

2 021,88 € HT

Ensemble Beninca à deux vérins BOB30M, centrale HEADY et équipements de commande.

Kit : 2 × Opérateur de portail battant. (BOB30M) · 1 × Centrale de commande 230 Vac. (HEADY) · 1 × Paire de photocellules orientables. (PUPILLA.T) · 1 × Feu clignotant avec antenne intégrée. (STAR) · 1 × Télécommande à 2 canaux, 433,92 MHz. (TO.GO2VA)

- 2 × BOB30M 230 Vac. Longueur maximale annoncée : 3 m par vantail.
- HEADY, PUPILLA.T, STAR et TO.GO2VA selon la composition fabricant.

Documents fabricant

Fiche officielle du kit

Télécommande fournie TO.GO2VA · guide d'utilisation

Fiche officielle du kit

Télécommande fournie TO.GO2VA · guide d'utilisation

Control Access Distribution · 326 avenue de la Rasclave · 13821 La Penne-sur-Huveaune · France

cad@controlaccessdistri.com +33 4 91 18 82 68 controlaccesspro.com

Prix publics indicatifs HT. Nous consulter. Visuels fabricant.

KITS COMPLETS DE PORTAILS

KBOB30ME.B

KBOB30ME.B · kit pour portail battant

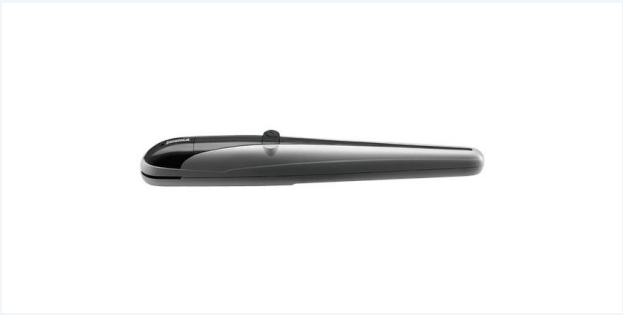

Photo Beninca du moteur BOB30ME · les autres composants du kit ne sont pas représentés.

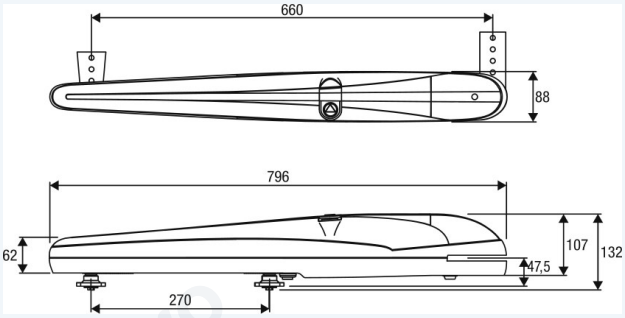

Schéma fabricant du moteur BOB30ME associé au kit.

Prix sur demande

Kit Beninca pour portail battant à deux vantaux avec BOB30ME.

Kit : 2 × Opérateur de portail battant. (BOB30ME) · 1 × Centrale de commande BRAINY PLUS. · 1 × Paire de photocellules orientables. (PUPILLA.T) · 1 × Feu clignotant avec antenne intégrée. (STAR) · 1 × Télécommande à 2 canaux, 433,92 MHz. (TO.GO2VA)

- Code article Beninca : 9598106.
- Alimentation moteur : 230 Vac (50-60Hz).
- Poussée maximale : 2300 N.
- Temps d’ouverture : 18”.
- Cycle de travail : 30%.
- Degré de protection : IP44.

Documents fabricant

Fiche officielle du kit

Télécommande fournie TO.GO2VA · mode d’emploi

Fiche technique du moteur associé

Fiche commerciale fabricant · EN

Télécommande fournie TO.GO2VA · mode d’emploi

Espace notices Beninca · connexion requise

Voir la fiche complète | Demander un devis

KITS COMPLETS DE PORTAILS

KBULL424SE

KBULL424SE · kit pour portail coulissant



Photo Beninca du moteur BULL424SE · les autres composants du kit ne sont pas représentés.

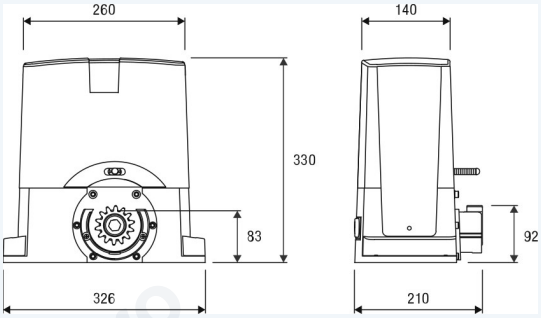

Schéma fabricant du moteur BULL424SE associé au kit.

Prix sur demande

Kit Beninca à motorisation BULL424SE pour portail coulissant.

Kit : 1 × Motoréducteur pour portail coulissant. (BULL424SE) · 1 × Paire de photocellules orientables. (PUPILLA.T) · 1 × Feu clignotant avec antenne intégrée. (STAR) · 1 × Télécommande à 2 canaux, 433,92 MHz. (TO.GO2VA)

- Code article Beninca : 959003665.
- Alimentation de réseau : 115 / 230 Vac (50-60Hz).
- Alimentation moteur : 24 Vdc.
- Poussée maximale : 535 N.
- Vitesse d’ouverture : 5,5 ÷ 12 m/min.
- Cycle de travail : usage intensif.

Documents fabricant

Fiche officielle du kit

Télécommande fournie TO.GO2VA · mode d’emploi

Fiche technique du moteur associé

Fiche commerciale fabricant · EN

Télécommande fournie TO.GO2VA · mode d’emploi

Espace notices Beninca · connexion requise

Control Access Distribution · 326 avenue de la Rasclave · 13821 La Penne-sur-Huveaune · France
cad@controlaccessdistri.com +33 4 91 18 82 68 controlaccesspro.com

Prix publics indicatifs HT. Nous consulter. Visuels fabricant.

KITS COMPLETS DE PORTAILS

KBULL424SW

KBULL424SW · kit pour portail coulissant



Photo Beninca du moteur BULL424SW · les autres composants du kit ne sont pas représentés.

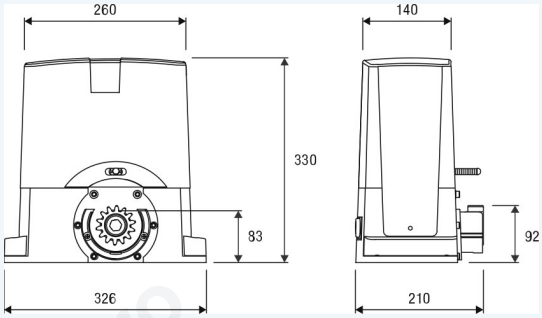

Schéma fabricant du moteur BULL424SW associé au kit.

Prix sur demande

Kit Beninca à motorisation BULL424SW pour portail coulissant.

Kit : 1 × Motoréducteur pour portail coulissant. (BULL424SW) · 1 × Paire de photocellules orientables. (PUPILLA.T) · 1 × Feu clignotant avec antenne intégrée. (STAR) · 1 × Télécommande à 2 canaux, 433,92 MHz. (TO.GO2VA)

- Code article Beninca : 959002462.
- Alimentation de réseau : 115 / 230 Vac (50-60Hz).
- Alimentation moteur : 24 Vdc.
- Poussée maximale : 428 N.
- Vitesse d’ouverture : 5,5 ÷ 11 m/min.
- Cycle de travail : usage intensif.

Documents fabricant

Fiche officielle du kit

Télécommande fournie TO.GO2VA · mode d’emploi

Fiche technique du moteur associé

Fiche commerciale fabricant · EN

Télécommande fournie TO.GO2VA · mode d’emploi

Espace notices Beninca · connexion requise

Control Access Distribution · 326 avenue de la Rasclave · 13821 La Penne-sur-Huveaune · France
cad@controlaccessdistri.com +33 4 91 18 82 68 controlaccesspro.com

Prix publics indicatifs HT. Nous consulter. Visuels fabricant.

KITS COMPLETS DE PORTAILS

KBULL624SE

KBULL624SE · kit pour portail coulissant



Photo Beninca du moteur BULL624SE · les autres composants du kit ne sont pas représentés.

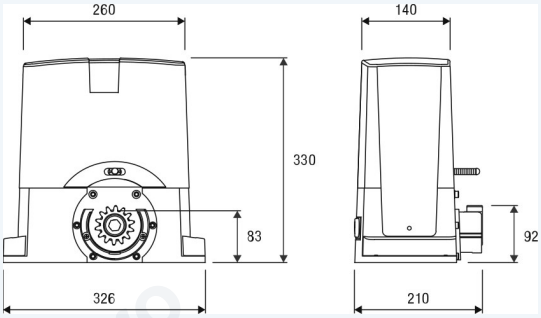

Schéma fabricant du moteur BULL624SE associé au kit.

Prix sur demande

Kit Beninca à motorisation BULL624SE pour portail coulissant.

Kit : 1 × Motoréducteur pour portail coulissant. (BULL624SE) · 1 × Paire de photocellules orientables. (PUPILLA.T) · 1 × Feu clignotant avec antenne intégrée. (STAR) · 1 × Télécommande à 2 canaux, 433,92 MHz. (TO.GO2VA)

- Code article Beninca : 959003638.
- Alimentation de réseau : 115 / 230 Vac (50-60Hz).
- Alimentation moteur : 24 Vdc.
- Poussée maximale : 650 N.
- Vitesse d’ouverture : 5,5 ÷ 14 m/min.
- Cycle de travail : usage intensif.

Documents fabricant

Fiche officielle du kit

Télécommande fournie TO.GO2VA · mode d’emploi

Fiche technique du moteur associé

Fiche commerciale fabricant · EN

Télécommande fournie TO.GO2VA · mode d’emploi

Espace notices Beninca · connexion requise

Control Access Distribution · 326 avenue de la Rasclave · 13821 La Penne-sur-Huveaune · France
cad@controlaccessdistri.com +33 4 91 18 82 68 controlaccesspro.com

Prix publics indicatifs HT. Nous consulter. Visuels fabricant.

KITS COMPLETS DE PORTAILS

KBULL624SW

KBULL624SW · kit pour portail coulissant



Photo Beninca du moteur BULL624SW · les autres composants du kit ne sont pas représentés.

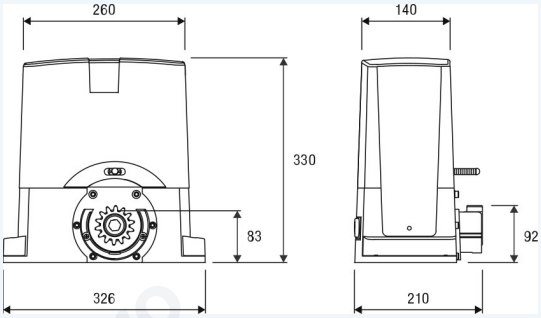

Schéma fabricant du moteur BULL624SW associé au kit.

Prix sur demande

Kit Beninca à motorisation BULL624SW pour portail coulissant.

Kit : 1 × Motoréducteur pour portail coulissant. (BULL624SW) · 1 × Paire de photocellules orientables. (PUPILLA.T) · 1 × Feu clignotant avec antenne intégrée. (STAR) · 1 × Télécommande à 2 canaux, 433,92 MHz. (TO.GO2VA)

- Code article Beninca : 959003503.
- Alimentation de réseau : 115 / 230 Vac (50-60Hz).
- Alimentation moteur : 24 Vdc.
- Poussée maximale : 715 N.
- Vitesse d’ouverture : 5,5 ÷ 11 m/min.
- Cycle de travail : usage intensif.

Documents fabricant

Fiche officielle du kit

Télécommande fournie TO.GO2VA · mode d’emploi

Fiche technique du moteur associé

Fiche commerciale fabricant · EN

Télécommande fournie TO.GO2VA · mode d’emploi

Espace notices Beninca · connexion requise

Control Access Distribution · 326 avenue de la Rasclave · 13821 La Penne-sur-Huveaune · France
cad@controlaccessdistri.com +33 4 91 18 82 68 controlaccesspro.com

Prix publics indicatifs HT. Nous consulter. Visuels fabricant.

KITS COMPLETS DE PORTAILS

KBULL624 TURBO

KBULL624 TURBO · kit coulissant



Moteur du kit illustré. Voir la composition ou confirmer la version au devis.

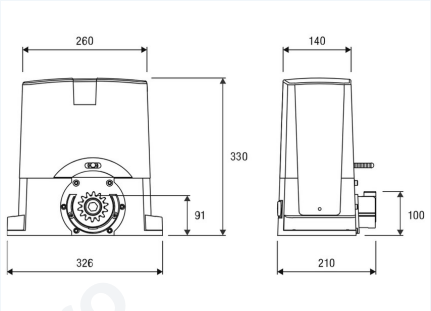

Plan coté du moteur BULL624 TURBO fourni dans le kit, publié par Beninca.

Prix sur demande

Ensemble Beninca avec opérateur BULL624 TURBO, photocellules, signalisation et télécommande.

Kit : 1 × Motoréducteur pour portail coulissant. (BULL624 TURBO) · 1 × Paire de photocellules orientables. (PUPILLA.T) · 1 × Feu clignotant avec antenne intégrée. (STAR) · 1 × Télécommande à 2 canaux, 433,92 MHz. (TO.GO2VA)

- Motorisation 24 Vdc. Masse maximale de portail : 600 kg.
- PUPILLA.T, STAR et TO.GO2VA inclus dans la composition publiée.

ControlAccessPro

Documents fabricant

Fiche officielle du kit

Télécommande fournie TO.GO2VA · guide d'utilisation

Fiche officielle du kit

Télécommande fournie TO.GO2VA · guide d'utilisation

Control Access Distribution · 326 avenue de la Rasclave · 13821 La Penne-sur-Huveaune · France

cad@controlaccessdistri.com +33 4 91 18 82 68 controlaccesspro.com

Prix publics indicatifs HT. Nous consulter. Visuels fabricant.

KITS COMPLETS DE PORTAILS

KBULL6MLT SE

KBULL6MLT SE · kit pour portail coulissant



Photo Beninca du moteur BULL6MLT SE · les autres composants du kit ne sont pas représentés.

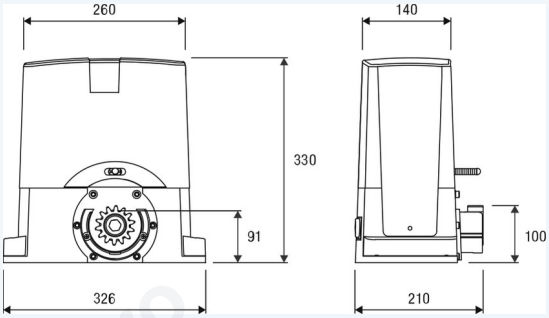

Schéma fabricant du moteur BULL6MLT SE associé au kit.

Prix sur demande

Kit Beninca à motorisation BULL6MLT SE pour portail coulissant.

Kit : 1 × Motoréducteur pour portail coulissant. (BULL6MLT SE) · 1 × Paire de photocellules orientables. (PUPILLA.T) · 1 × Feu clignotant avec antenne intégrée. (STAR) · 1 × Télécommande à 2 canaux, 433,92 MHz. (TO.GO2VA)

- Code article Beninca : 959007247.
- Alimentation de réseau : 230 Vac (50-60Hz).
- Alimentation moteur : 230 Vac.
- Poussée maximale : 650 N.
- Vitesse d’ouverture : 10,5 m/min.
- Cycle de travail : 30%.

Documents fabricant

Fiche officielle du kit

Télécommande fournie TO.GO2VA · mode d’emploi

Fiche technique du moteur associé

Fiche commerciale fabricant · EN

Télécommande fournie TO.GO2VA · mode d’emploi

Espace notices Beninca · connexion requise

Control Access Distribution · 326 avenue de la Rasclave · 13821 La Penne-sur-Huveaune · France
cad@controlaccessdistri.com +33 4 91 18 82 68 controlaccesspro.com

Prix publics indicatifs HT. Nous consulter. Visuels fabricant.

KITS COMPLETS DE PORTAILS

KBULL6M SE.S

KBULL6M SE.S · kit pour portail coulissant



Photo Beninca du moteur BULL6M SE.S · les autres composants du kit ne sont pas représentés.

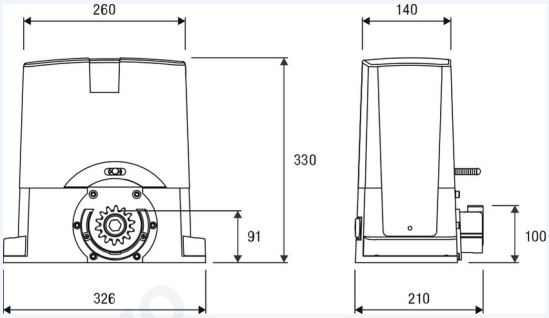

Schéma fabricant du moteur BULL6M SE.S associé au kit.

Prix sur demande

Kit Beninca à motorisation BULL6M SE.S pour portail coulissant.

Kit : 1 × Motoréducteur pour portail coulissant. (BULL6M SE.S) · 1 × Paire de photocellules orientables. (PUPILLA.T) · 1 × Feu clignotant avec antenne intégrée. (STAR) · 1 × Télécommande à 2 canaux, 433,92 MHz. (TO.GO2VA)

- Code article Beninca : 959007248.
- Alimentation de réseau : 230 Vac (50-60Hz).
- Alimentation moteur : 230 Vac.
- Poussée maximale : 650 N.
- Vitesse d’ouverture : 10,5 m/min.
- Cycle de travail : 30%.

Documents fabricant

Fiche officielle du kit

Télécommande fournie TO.GO2VA · mode d’emploi

Fiche technique du moteur associé

Fiche commerciale fabricant · EN

Télécommande fournie TO.GO2VA · mode d’emploi

Espace notices Beninca · connexion requise

Voir la fiche complète | Demander un devis

KITS COMPLETS DE PORTAILS

KBULL8M

KBULL8M · kit coulissant



Moteur du kit illustré. Voir la composition ou confirmer la version au devis.

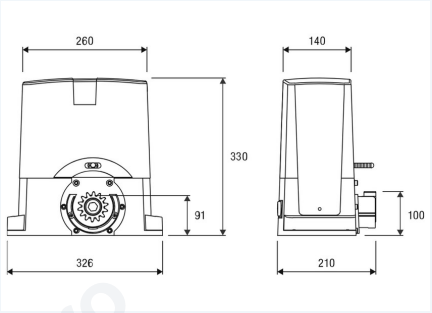

Plan coté du moteur BULL8M fourni dans le kit, publié par Beninca.

1 277,96 € HT

Ensemble Beninca avec opérateur BULL8M, photocellules, signalisation et télécommande.

Kit : 1 × Motoréducteur pour portail coulissant. (BULL8M) · 1 × Paire de photocellules orientables. (PUPILLA.T) · 1 × Feu clignotant avec antenne intégrée. (STAR) · 1 × Télécommande à 2 canaux, 433,92 MHz. (TO.GO2VA)

- Motorisation 230 Vac. Masse maximale de portail : 800 kg.
- PUPILLA.T, STAR et TO.GO2VA inclus dans la composition publiée.

ControlAccessPro

Documents fabricant

Fiche officielle du kit

Télécommande fournie TO.GO2VA · guide d'utilisation

Fiche officielle du kit

Télécommande fournie TO.GO2VA · guide d'utilisation

Control Access Distribution · 326 avenue de la Rasclave · 13821 La Penne-sur-Huveaune · France

cad@controlaccessdistri.com +33 4 91 18 82 68 controlaccesspro.com

Prix publics indicatifs HT. Nous consulter. Visuels fabricant.

KITS COMPLETS DE PORTAILS

KBULL8OM

KBULL8OM · kit coulissant



Moteur du kit illustré. Voir la composition ou confirmer la version au devis.

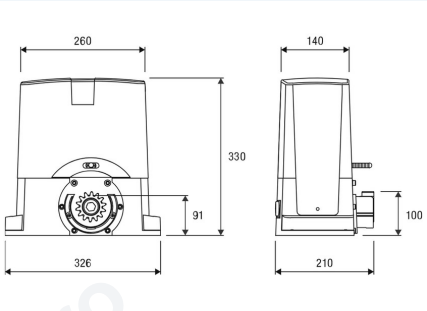

Plan coté du moteur BULL8 OM fourni dans le kit, publié par Beninca.

1 529,15 € HT

Kit répertorié dans la documentation Beninca, basé sur le BULL8OM à lubrification par huile.

Kit : 1 × Motoréducteur pour portail coulissant. (BULL8 OM) · 1 × Paire de photocellules orientables. (PUPILLA.T) · 1 × Feu clignotant avec antenne intégrée. (STAR) · 1 × Télécommande à 2 canaux, 433,92 MHz. (TO.GO2VA)

- Opérateur BULL8OM 230 Vac, portail jusqu'à 800 kg selon la fiche fabricant archivée.
- Vérifier le conditionnement de la version et les accessoires disponibles.

ControlAccessPro

Documents fabricant

Fiche officielle du kit

Télécommande fournie TO.GO2VA · guide d'utilisation

Fiche officielle du kit

Télécommande fournie TO.GO2VA · guide d'utilisation

Control Access Distribution · 326 avenue de la Rasclave · 13821 La Penne-sur-Huveaune · France
cad@controlaccessdistri.com +33 4 91 18 82 68 controlaccesspro.com

Prix publics indicatifs HT. Nous consulter. Visuels fabricant.

KITS COMPLETS DE PORTAILS

KPR

KPR · kit pour portail battant



Photo Beninca du moteur PR.45E · les autres composants du kit ne sont pas représentés.

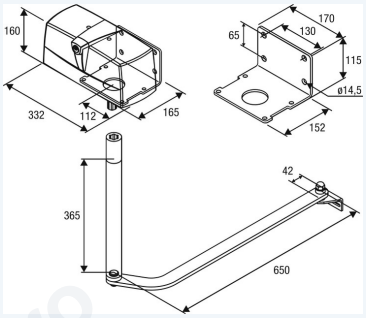

Schéma fabricant du moteur PR.45E associé au kit.

Prix sur demande

Kit Beninca pour portail battant à deux vantaux avec PR.45E.

Kit : 2 × Opérateur de portail battant. (PR.45E) · 1 × Centrale de commande 230 Vac. (HEADY) · 2 × Bras articulé. (DU.E2) · 1 × Paire de photocellules orientables. (PUPILLA.T) · 1 × Feu clignotant avec antenne intégrée. (STAR) · 1 × Télécommande à 2 canaux, 433,92 MHz. (TO.GO2VA)

- Code article Beninca : 9598783.
- Alimentation moteur : 230 Vac (50-60Hz).
- Temps d’ouverture : 13”.
- Cycle de travail : 30%.
- Degré de protection : IP44.
- Longueur max. vantail : 3,0 m.

Documents fabricant

Fiche officielle du kit

Télécommande fournie TO.GO2VA · mode d’emploi

Fiche technique du moteur associé

Fiche commerciale fabricant · EN

Télécommande fournie TO.GO2VA · mode d’emploi

Espace notices Beninca · connexion requise

Control Access Distribution · 326 avenue de la Rasclave · 13821 La Penne-sur-Huveaune · France
cad@controlaccessdistri.com +33 4 91 18 82 68 controlaccesspro.com

Prix publics indicatifs HT. Nous consulter. Visuels fabricant.

KITS COMPLETS DE PORTAILS

KPR24.B

KPR24.B · kit pour portail battant



Photo Beninca du moteur PR.45E24 · les autres composants du kit ne sont pas représentés.

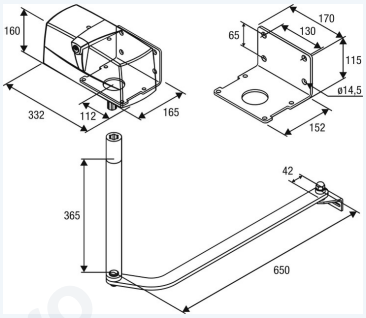

Schéma fabricant du moteur PR.45E24 associé au kit.

Prix sur demande

Kit Beninca pour portail battant à deux vantaux avec PR.45E24.

Kit : 2 × Opérateur de portail battant. (PR.45E24) · 1 × Centrale de commande 24 Vdc. (BRAINY24) · 2 × Bras articulé. (DU.E2) · 1 × Paire de photocellules orientables. (PUPILLA.T) · 1 × Feu clignotant avec antenne intégrée. (STAR) · 1 × Télécommande à 2 canaux, 433,92 MHz. (TO.GO2VA)

- Code article Beninca : 9592076.
- Alimentation moteur : 24 Vdc.
- Temps d’ouverture : 9”.
- Cycle de travail : usage intensif.
- Degré de protection : IP44.
- Longueur max. vantail : 3,0 m.

Documents fabricant

Fiche officielle du kit

Télécommande fournie TO.GO2VA · mode d’emploi

Fiche technique du moteur associé

Fiche commerciale fabricant · EN

Télécommande fournie TO.GO2VA · mode d’emploi

Espace notices Beninca · connexion requise

Voir la fiche complète | Demander un devis

KITS COMPLETS DE PORTAILS

KPRE.B

KPRE.B · kit pour portail battant



Photo Beninca du moteur PR.45EE · les autres composants du kit ne sont pas représentés.

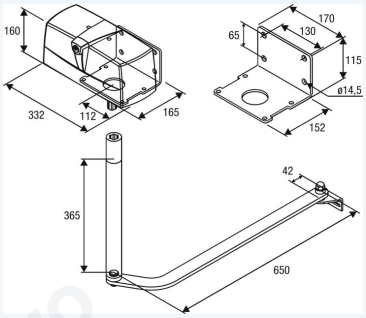

Schéma fabricant du moteur PR.45EE associé au kit.

Prix sur demande

Kit Beninca pour portail battant à deux vantaux avec PR.45EE.

Kit : 2 × Opérateur de portail battant. (PR.45EE) · 1 × Centrale de commande BRAINY PLUS. · 2 × Bras articulé. (DU.E2) · 1 × Paire de photocellules orientables. (PUPILLA.T) · 1 × Feu clignotant avec antenne intégrée. (STAR) · 1 × Télécommande à 2 canaux, 433,92 MHz. (TO.GO2VA)

- Code article Beninca : 959007257.
- Alimentation moteur : 230 Vac (50-60Hz).
- Temps d'ouverture : 13".
- Cycle de travail : 30%.
- Degré de protection : IP44.
- Longueur max. vantail : 3,0 m.

Documents fabricant

Fiche officielle du kit

Télécommande fournie TO.GO2VA · mode d'emploi

Fiche technique du moteur associé

Fiche commerciale fabricant · EN

Télécommande fournie TO.GO2VA · mode d'emploi

Espace notices Beninca · connexion requise

Voir la fiche complète | Demander un devis

KITS COMPLETS DE PORTAILS

KSAM

KSAM · kit pour portail battant



Photo Beninca du moteur SAM.E24 · les autres composants du kit ne sont pas représentés.

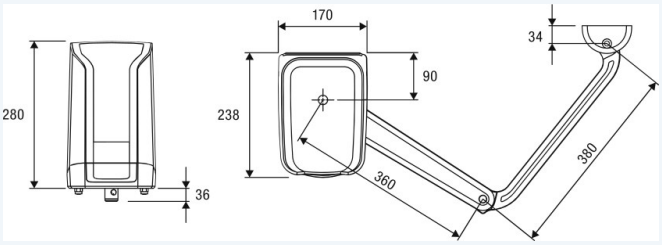

Schéma fabricant du moteur SAM.E24 associé au kit.

Prix sur demande

Kit Beninca pour portail battant à deux vantaux avec SAM.E24.

Kit : 1 × Opérateur de portail battant. (SAM.24) · 2 × Bras articulé SAM. (SAM.BA) · 1 × Télécommande à 2 canaux, 433,92 MHz. (TO.GO2VA) · 1 × Feu clignotant avec antenne intégrée. (STAR) · 1 × Opérateur de portail battant. (SAM.E24) · 1 × Paire de photocellules orientables. (PUPILLA.T)

- Code article Beninca : 959002578.
- Alimentation de réseau : 100 ÷ 250 Vac (50-60Hz).
- Alimentation moteur : 24 Vdc.
- Temps d'ouverture : 14" (ralentissement compris).
- Cycle de travail : usage intensif.
- Degré de protection : IP44.

Documents fabricant

Fiche officielle du kit

Télécommande fournie TO.GO2VA · mode d'emploi

Fiche technique du moteur associé

Fiche commerciale fabricant · EN

Télécommande fournie TO.GO2VA · mode d'emploi

Espace notices Beninca · connexion requise

Control Access Distribution · 326 avenue de la Rasclave · 13821 La Penne-sur-Huveaune · France
cad@controlaccessdistri.com +33 4 91 18 82 68 controlaccesspro.com

Prix publics indicatifs HT. Nous consulter. Visuels fabricant.

KITS COMPLETS DE PORTAILS

KSAM PLUS

KSAM PLUS · kit pour portail battant



Photo Beninca du moteur SAM.E24 PLUS · les autres composants du kit ne sont pas représentés.

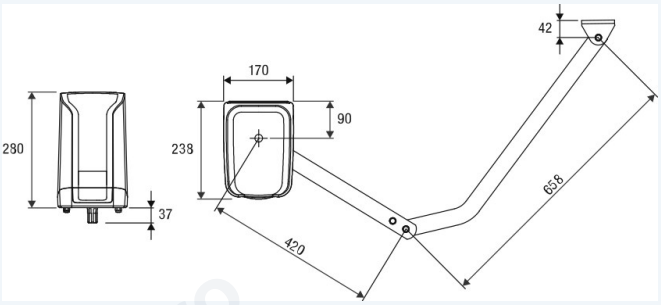

Schéma fabricant du moteur SAM.E24 PLUS associé au kit.

Prix sur demande

Kit Beninca pour portail battant à deux vantaux avec SAM.E24 PLUS.

Kit : 1 × Opérateur de portail battant. (SAM.E24 PLUS) · 1 × Opérateur de portail battant. (SAM.24 PLUS) · 2 × Bras articulé SAM PLUS. (SAM.BA PLUS) · 1 × Paire de photocellules orientables. (PUPILLA.T) · 1 × Feu clignotant avec antenne intégrée. (STAR) · 1 × Télécommande à 2 canaux, 433,92 MHz. (TO.GO2VA)

- Code article Beninca : 959007002.
- Alimentation de réseau : 100 ÷ 250 Vac (50-60Hz).
- Alimentation moteur : 24 Vdc.
- Temps d'ouverture : 16" (ralentissement compris).
- Cycle de travail : usage intensif.
- Degré de protection : IP44.

Documents fabricant

Fiche officielle du kit

Télécommande fournie TO.GO2VA · mode d'emploi

Fiche technique du moteur associé

Fiche commerciale fabricant · EN

Télécommande fournie TO.GO2VA · mode d'emploi

Espace notices Beninca · connexion requise

Control Access Distribution · 326 avenue de la Rasclave · 13821 La Penne-sur-Huveaune · France
cad@controlaccessdistri.com +33 4 91 18 82 68 controlaccesspro.com

Prix publics indicatifs HT. Nous consulter. Visuels fabricant.

KITS COMPLETS DE PORTAILS

KTOM3024E

KTOM3024E · kit pour portail battant



Photo Beninca du moteur TOM3024E · les autres composants du kit ne sont pas représentés.

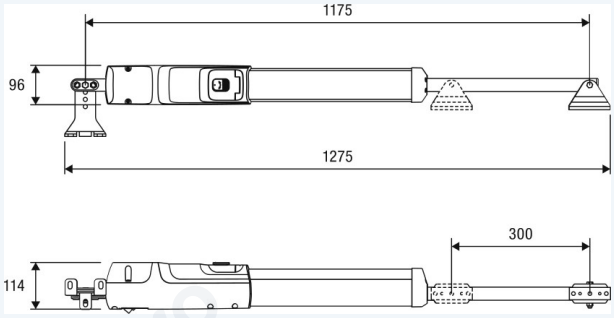

Schéma fabricant du moteur TOM3024E associé au kit.

Prix sur demande

Kit Beninca pour portail battant à deux vantaux avec TOM3024E.

Kit : 2 × Opérateur de portail battant. (TOM3024E) · 1 × Centrale de commande 24 Vdc. (TRUST24) · 1 × Paire de photocellules orientables. (PUPILLA.T) · 1 × Feu clignotant avec antenne intégrée. (STAR) · 1 × Télécommande à 2 canaux, 433,92 MHz. (TO.GO2VA)

- Code article Beninca : 959003362.
- Alimentation moteur : 24 Vdc.
- Poussée maximale : 1500 N.
- Temps d'ouverture : 11".
- Cycle de travail : usage intensif.
- Degré de protection : IP44.

Documents fabricant

Fiche officielle du kit

Télécommande fournie TO.GO2VA · mode d'emploi

Fiche technique du moteur associé

Fiche commerciale fabricant · EN

Télécommande fournie TO.GO2VA · mode d'emploi

Espace notices Beninca · connexion requise

Voir la fiche complète | Demander un devis

KITS COMPLETS DE PORTAILS

KTOM30M

KTOM30M · kit pour portail battant



Photo Beninca du moteur TOM30M · les autres composants du kit ne sont pas représentés.

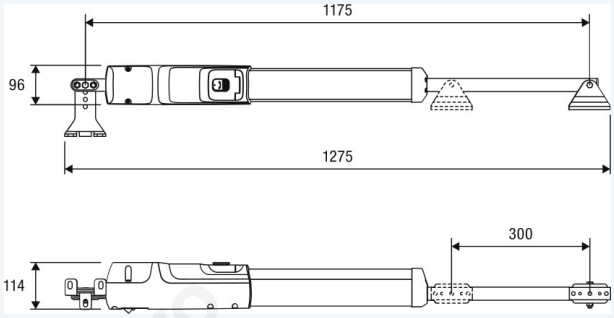

Schéma fabricant du moteur TOM30M associé au kit.

Prix sur demande

Kit Beninca pour portail battant à deux vantaux avec TOM30M.

Kit : 2 × Opérateur de portail battant. (TOM30M) · 1 × Centrale de commande 230 Vac. (HEADY) · 1 × Paire de photocellules orientables. (PUPILLA.T) · 1 × Feu clignotant avec antenne intégrée. (STAR) · 1 × Télécommande à 2 canaux, 433,92 MHz. (TO.GO2VA)

- Code article Beninca : 959003363.
- Alimentation moteur : 230 Vac (50-60Hz).
- Poussée maximale : 2000 N.
- Temps d'ouverture : 18".
- Cycle de travail : 30%.
- Degré de protection : IP44.

Documents fabricant

Fiche officielle du kit

Télécommande fournie TO.GO2VA · mode d'emploi

Fiche technique du moteur associé

Fiche commerciale fabricant · EN

Télécommande fournie TO.GO2VA · mode d'emploi

Espace notices Beninca · connexion requise

Voir la fiche complète | Demander un devis

KITS COMPLETS DE PORTAILS

KTOM30ME.B

KTOM30ME.B · kit pour portail battant



Photo Beninca du moteur TOM30ME · les autres composants du kit ne sont pas représentés.

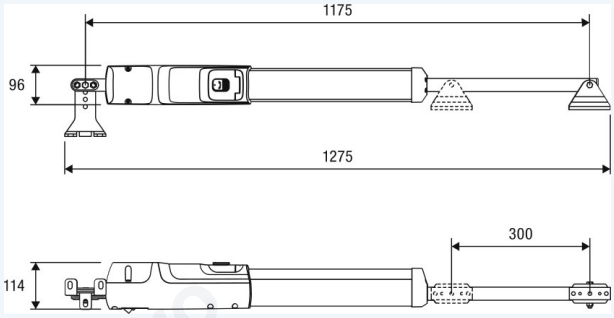

Schéma fabricant du moteur TOM30ME associé au kit.

Prix sur demande

Kit Beninca pour portail battant à deux vantaux avec TOM30ME.

Kit : 2 × Opérateur de portail battant. (TOM30ME) · 1 × Centrale de commande BRAINY PLUS. · 1 × Paire de photocellules orientables. (PUPILLA.T) · 1 × Feu clignotant avec antenne intégrée. (STAR) · 1 × Télécommande à 2 canaux, 433,92 MHz. (TO.GO2VA)

- Code article Beninca : 959003364.
- Alimentation moteur : 230 Vac (50-60Hz).
- Poussée maximale : 2000 N.
- Temps d'ouverture : 18".
- Cycle de travail : 30%.
- Degré de protection : IP44.

Documents fabricant

Fiche officielle du kit

Télécommande fournie TO.GO2VA · mode d'emploi

Fiche technique du moteur associé

Fiche commerciale fabricant · EN

Télécommande fournie TO.GO2VA · mode d'emploi

Espace notices Beninca · connexion requise

Control Access Distribution · 326 avenue de la Rasclave · 13821 La Penne-sur-Huveaune · France
cad@controlaccessdistri.com +33 4 91 18 82 68 controlaccesspro.com

Prix publics indicatifs HT. Nous consulter. Visuels fabricant.

Sommaire | Index des références | Demander un devis

KITS COMPLETS DE PORTAILS

KTOM4024E

KTOM4024E · kit pour portail battant



Photo Beninca du moteur TOM4024E · les autres composants du kit ne sont pas représentés.

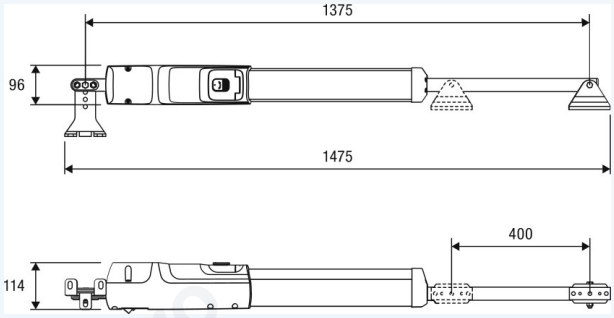

Schéma fabricant du moteur TOM4024E associé au kit.

Prix sur demande

Kit Beninca pour portail battant à deux vantaux avec TOM4024E.

Kit : 2 × Opérateur de portail battant. (TOM4024E) · 1 × Centrale de commande 24 Vdc. (TRUST24) · 1 × Paire de photocellules orientables. (PUPILLA.T) · 1 × Feu clignotant avec antenne intégrée. (STAR) · 1 × Télécommande à 2 canaux, 433,92 MHz. (TO.GO2VA)

- Code article Beninca : 959003366.
- Alimentation moteur : 24 Vdc.
- Poussée maximale : 1500 N.
- Temps d'ouverture : 15".
- Cycle de travail : usage intensif.
- Degré de protection : IP44.

Documents fabricant

Fiche officielle du kit

Télécommande fournie TO.GO2VA · mode d'emploi

Fiche technique du moteur associé

Fiche commerciale fabricant · EN

Télécommande fournie TO.GO2VA · mode d'emploi

Espace notices Beninca · connexion requise

Voir la fiche complète | Demander un devis

KITS COMPLETS DE PORTAILS

KTOM40M

KTOM40M · kit pour portail battant



Photo Beninca du moteur TOM40M · les autres composants du kit ne sont pas représentés.

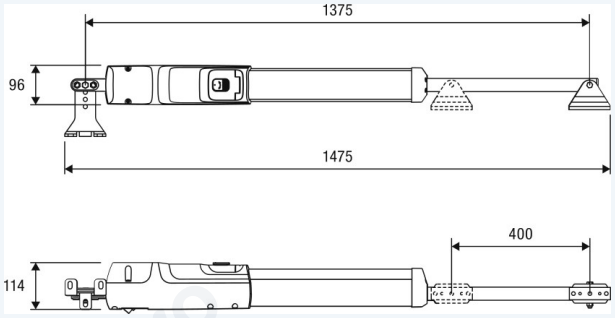

Schéma fabricant du moteur TOM40M associé au kit.

Prix sur demande

Kit Beninca pour portail battant à deux vantaux avec TOM40M.

Kit : 2 × Opérateur de portail battant. (TOM40M) · 1 × Centrale de commande 230 Vac. (HEADY) · 1 × Paire de photocellules orientables. (PUPILLA.T) · 1 × Feu clignotant avec antenne intégrée. (STAR) · 1 × Télécommande à 2 canaux, 433,92 MHz. (TO.GO2VA)

- Code article Beninca : 959003367.
- Alimentation moteur : 230 Vac (50-60Hz).
- Poussée maximale : 2000 N.
- Temps d'ouverture : 24".
- Cycle de travail : 30%.
- Degré de protection : IP44.

Documents fabricant

Fiche officielle du kit

Télécommande fournie TO.GO2VA · mode d'emploi

Fiche technique du moteur associé

Fiche commerciale fabricant · EN

Télécommande fournie TO.GO2VA · mode d'emploi

Espace notices Beninca · connexion requise

Voir la fiche complète | Demander un devis

KITS COMPLETS DE PORTAILS

KVN.M20ESW

KVN.M20ESW · kit pour porte industrielle



Photo Beninca du moteur VN.M20 ESW · les autres composants du kit ne sont pas représentés.

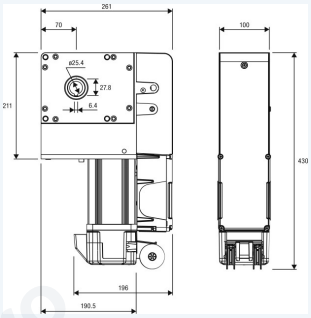

Schéma fabricant du moteur VN.M20 ESW associé au kit.

Prix sur demande

Kit Beninca pour portes sectionnelles et roulantes avec VN.M20 ESW, centrale THINKY et câble de 5 m.

Kit : 1 × Motoréducteur pour porte industrielle. (VN.M20 ESW) · 1 × Centrale de commande THINKY. · 1 × Câble de connexion de 5 m. (CABLE VN.ESW 5)

- Code article Beninca : 9592622.
- Alimentation de réseau : 230 Vac (50-60Hz).
- Alimentation moteur : 230 Vac.
- Couple maximum : 130 Nm.
- Vitesse de sortie : 24 r.p.m..
- Trou arbre : 1” (25,4 mm).

ControlAccessPro

Documents fabricant

Fiche officielle du kit

Fiche commerciale fabricant · EN

Fiche technique du moteur associé

Espace notices Beninca · connexion requise

Voir la fiche complète | Demander un devis

MOTORISATIONS DE PORTAILS COULISSANTS

BUFFALO160 OTI

BUFFALO160 OTI · moteur de portail très lourd



Visuel constructeur du modèle.

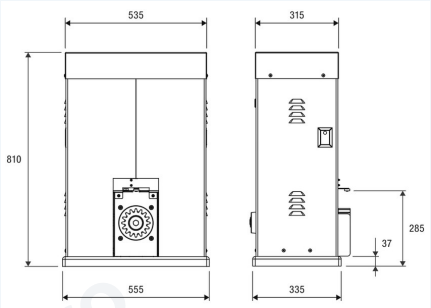

Plan coté BUFFALO160 OTI publié par Beninca.

16 014,88 € HT

Motorisation industrielle avec réduction à bain d'huile pour les portails très lourds. Validation du site et du cycle de service indispensable au chiffrage.

- Alimentation de réseau · 230 Vac (50-60Hz)
- Alimentation moteur · 230 Vac
- Poids maximum portail · 16000 kg
- Poussée maximale · 12650 N
- Vitesse d'ouverture · 4 ÷ 16 m/min
- Cycle de travail · S3 70%

Documents fabricant

Fiche officielle Beninca

Fiche officielle Beninca

Control Access Distribution · 326 avenue de la Rasclave · 13821 La Penne-sur-Huveaune · France
cad@controlaccessdistri.com +33 4 91 18 82 68 controlaccesspro.com

Prix publics indicatifs HT. Nous consulter. Visuels fabricant.

MOTORISATIONS DE PORTAILS COULISSANTS

BULL10M.S

BULL10M.S · Motorisation de portail coulissant



Visuel constructeur associé à la fiche BULL10M.S.

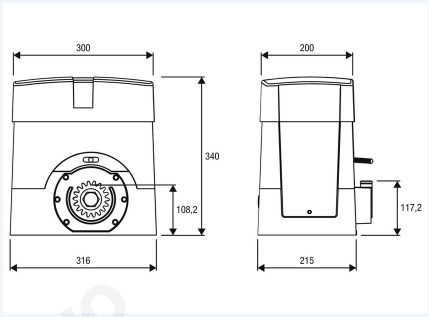

Plan coté BULL10M.S publié par Beninca.

Prix sur demande

Motorisation 230 Vac pour coulissant jusqu'à 1 000 kg, avec encodeur et fins de course magnétiques.

- Poids maximum portail : 1000 kg.
- Alimentation moteur : 230 Vac.
- Alimentation de réseau : 230 Vac (50-60Hz).
- Poussée maximale : 1000 N.
- Vitesse d'ouverture : 10,5 m/min.
- Cycle de travail : 40%.

ControlAccessPro

Documents fabricant

Fiche produit fabricant · FR

Fiche produit fabricant · EN

Control Access Distribution · 326 avenue de la Rasclave · 13821 La Penne-sur-Huveaune · France
cad@controlaccessdistri.com +33 4 91 18 82 68 controlaccesspro.com

Prix publics indicatifs HT. Nous consulter. Visuels fabricant.

MOTORISATIONS DE PORTAILS COULISSANTS

BULL1224 TURBO.S

BULL1224 TURBO.S · Motorisation de portail coulissant



Visuel constructeur associé à la fiche BULL1224 TURBO.S.

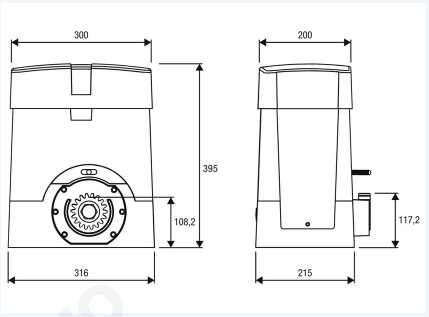

Plan coté BULL1224 TURBO.S publié par Beninca.

Prix sur demande

Motorisation rapide 24 Vdc pour coulissant jusqu'à 1 200 kg, avec fins de course magnétiques et encodeur virtuel.

- Poids maximum portail : 1200 kg.
- Alimentation moteur : 24 Vdc.
- Alimentation de réseau : 115 Vac / 230 Vac (50-60Hz).
- Poussée maximale : 550 N.
- Vitesse d'ouverture : 12,5 ÷ 24 m/min.
- Cycle de travail : 80%.

ControlAccessPro

Documents fabricant

Fiche produit fabricant · FR

Fiche produit fabricant · EN

Voir la fiche complète | Demander un devis

MOTORISATIONS DE PORTAILS COULISSANTS

BULL15M

BULL15M · moteur coulissant collectif



Visuel constructeur du modèle.

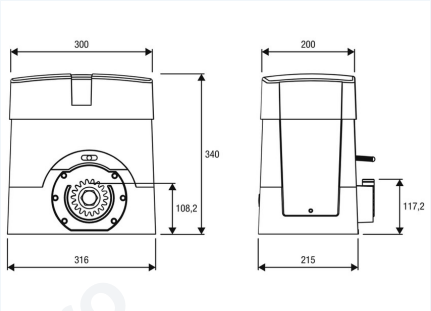

Plan coté BULL15M publié par Beninca.

1 691,52 € HT

Opérateur avec électronique intégrée pour portails coulissants de masse élevée en site collectif.

- Alimentation de réseau · 230 Vac (50-60Hz)
- Alimentation moteur · 230 Vac
- Poids maximum portail · 1500 kg
- Poussée maximale · 1250 N
- Vitesse d'ouverture · 10,5 m/min
- Cycle de travail · 60%

ControlAccessPro

Documents fabricant

Fiche officielle Beninca

Fiche officielle Beninca

Control Access Distribution · 326 avenue de la Rasclave · 13821 La Penne-sur-Huveaune · France
cad@controlaccessdistri.com +33 4 91 18 82 68 controlaccesspro.com

Prix publics indicatifs HT. Nous consulter. Visuels fabricant.

MOTORISATIONS DE PORTAILS COULISSANTS

BULL17 OMI

BULL17 OMI · Motorisation de portail coulissant



Visuel constructeur associé à la fiche BULL17 OMI.

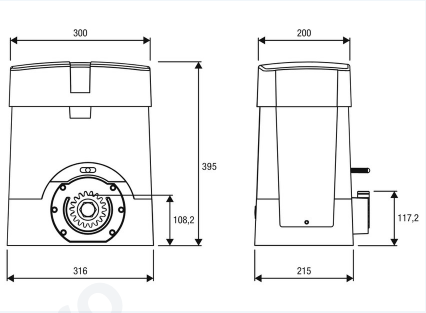

Plan coté BULL17 OMI publié par Beninca.

Prix sur demande

Opérateur industriel à bain d'huile, avec variateur et commande intégrés, pour coulissant jusqu'à 1 700 kg.

- Poids maximum portail : 1700 kg.
- Alimentation moteur : 230 Vac.
- Alimentation de réseau : 230 Vac (50-60Hz).
- Poussée maximale : 1880 N.
- Vitesse d'ouverture : 24 m/min.
- Cycle de travail : 80%.

Documents fabricant

Fiche produit fabricant · FR

Fiche produit fabricant · EN

Voir la fiche complète | Demander un devis

MOTORISATIONS DE PORTAILS COULISSANTS

BULL20 HE

BULL20 HE · moteur coulissant industriel



Visuel constructeur du modèle.

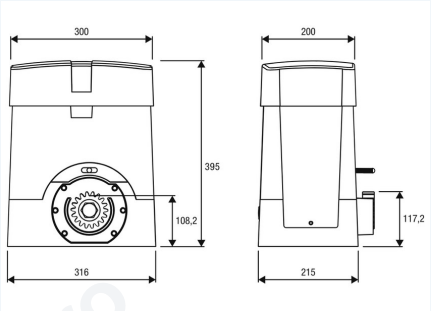

Plan coté BULL20 HE publié par Beninca.

1 292,24 € HT

Motorisation autoventilée à réducteur à bain d'huile, centrale intégrée et encodeur pour usage soutenu.

- Alimentation de réseau · 230 Vac (50Hz)
- Alimentation moteur · 230 Vac
- Poids maximum portail · 2000 kg
- Poussée maximale · 1100 N
- Vitesse d'ouverture · 10,5 m/min
- Cycle de travail · 80%

ControlAccessPro

Documents fabricant

Fiche officielle Beninca

Fiche officielle Beninca

Control Access Distribution · 326 avenue de la Rasclave · 13821 La Penne-sur-Huveaune · France
cad@controlaccessdistri.com +33 4 91 18 82 68 controlaccesspro.com

Prix publics indicatifs HT. Nous consulter. Visuels fabricant.

MOTORISATIONS DE PORTAILS COULISSANTS

BULL624SE.S

BULL624SE.S · moteur coulissant à fins magnétiques



Visuel constructeur commun aux variantes de la gamme.

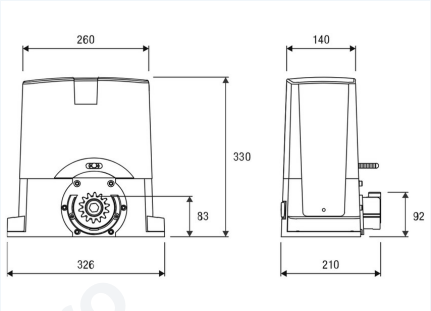

Plan coté BULL624SE.S publié par Beninca.

Prix sur demande

Moteur 24 Vcc pour portails coulissants avec fins de course magnétiques et centrale intégrée.

- Alimentation de réseau · 115 / 230 Vac (50-60Hz)
- Alimentation moteur · 24 Vdc
- Poids maximum portail · 600 kg
- Poussée maximale · 650 N
- Vitesse d'ouverture · 5,5 ÷ 14 m/min
- Cycle de travail · usage intensif

ControlAccessPro

Documents fabricant

Fiche officielle Beninca

Fiche officielle Beninca

Voir la fiche complète | Demander un devis

MOTORISATIONS DE PORTAILS COULISSANTS

BULL624 TURBO

BULL624 TURBO · moteur coulissant rapide



Visuel constructeur du modèle.

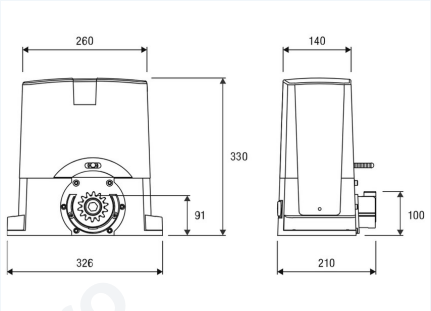

Plan coté BULL624 TURBO publié par Beninca.

1 463,35 € HT

Motorisation 24 Vcc pour accès collectifs, avec centrale intégrée et réglage du couple par encodeur virtuel.

- Alimentation de réseau · 115 Vac / 230 Vac (50-60Hz)
- Alimentation moteur · 24 Vdc
- Poids maximum portail · 600 kg
- Poussée maximale · 330 N
- Vitesse d'ouverture · 12,5 ÷ 25,5 m/min
- Cycle de travail · 60%

ControlAccessPro

Documents fabricant

Fiche officielle Beninca

Fiche officielle Beninca

Control Access Distribution · 326 avenue de la Rasclave · 13821 La Penne-sur-Huveaune · France
cad@controlaccessdistri.com +33 4 91 18 82 68 controlaccesspro.com

Prix publics indicatifs HT. Nous consulter. Visuels fabricant.

MOTORISATIONS DE PORTAILS COULISSANTS

BULL6M SE.S

BULL6M SE.S · Motorisation de portail coulissant



Visuel constructeur commun aux modèles BULL illustrés.

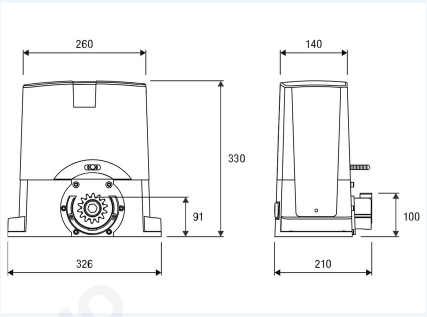

Plan coté BULL6M SE.S publié par Beninca.

Prix sur demande

Motorisation résidentielle pour coulissant de 600 kg au maximum, avec carte intégrée et fins de course magnétiques.

- Poids maximum portail : 600 kg.
- Alimentation moteur : 230 Vac.
- Alimentation de réseau : 230 Vac (50-60Hz).
- Poussée maximale : 650 N.
- Vitesse d'ouverture : 10,5 m/min.
- Cycle de travail : 30%.

ControlAccessPro

Documents fabricant

Fiche produit fabricant · FR

Fiche produit fabricant · EN

Voir la fiche complète | Demander un devis

MOTORISATIONS DE PORTAILS COULISSANTS

BULL8M

BULL8M · moteur coulissant 230 V



Visuel constructeur commun aux variantes de la gamme.

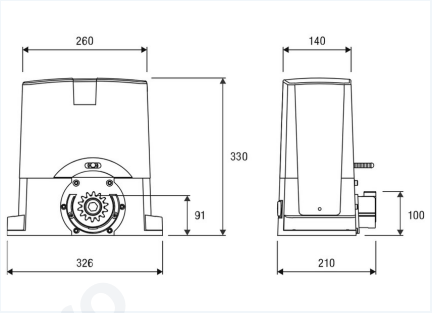

Plan coté BULL8M publié par Beninca.

1 144,19 € HT

Opérateur de portail coulissant 230 V avec centrale et encodeur, adapté à l'usage collectif.

- Alimentation de réseau · 230 Vac (50-60Hz)
- Alimentation moteur · 230 Vac
- Poids maximum portail · 800 kg
- Poussée maximale · 940 N
- Vitesse d'ouverture · 10,5 m/min
- Cycle de travail · 30%

Documents fabricant

Fiche officielle Beninca

Fiche officielle Beninca

Control Access Distribution · 326 avenue de la Rasclave · 13821 La Penne-sur-Huveaune · France
cad@controlaccessdistri.com +33 4 91 18 82 68 controlaccesspro.com

Prix publics indicatifs HT. Nous consulter. Visuels fabricant.

MOTORISATIONS DE PORTAILS COULISSANTS

BULL8 OM

BULL8 OM · Motorisation de portail coulissant



Visuel constructeur commun aux modèles BULL illustrés.

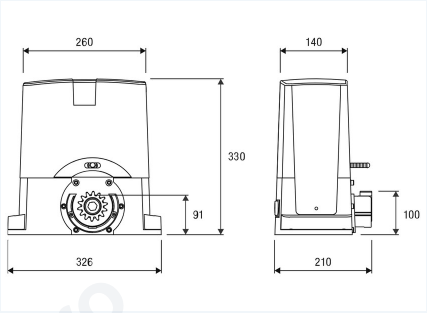

Plan coté BULL8 OM publié par Beninca.

Prix sur demande

Motoréducteur à bain d'huile pour coulissant collectif jusqu'à 800 kg, avec centrale intégrée.

- Poids maximum portail : 800 kg.
- Alimentation moteur : 230 Vac.
- Alimentation de réseau : 230 Vac (50-60Hz).
- Poussée maximale : 940 N.
- Vitesse d'ouverture : 10,5 m/min.
- Cycle de travail : 40%.

Documents fabricant

Fiche produit fabricant · FR

Fiche produit fabricant · EN

Voir la fiche complète | Demander un devis

MOTORISATIONS DE PORTAILS BATTANTS

BILL30M

BILL30M · vérin battant résidentiel



Visuel constructeur du modèle.

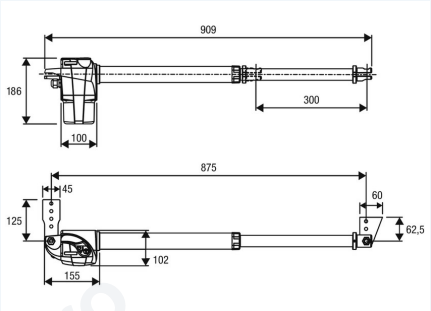

Plan coté BILL30M publié par Beninca.

552,02 € HT

Motorisation linéaire pour portail battant résidentiel, à déverrouillage manuel accessible par le haut.

- Alimentation moteur · 230 Vac (50-60Hz)
- Longueur max. vantail · 2,5 m
- Poussée maximale · 2800 N
- Course standard · 300 mm
- Temps d'ouverture · 16"
- Degré de protection · IP54

Documents fabricant

Fiche officielle Beninca

Fiche officielle Beninca

Voir la fiche complète | Demander un devis

MOTORISATIONS DE PORTAILS BATTANTS

BILL4024

BILL4024 · Motorisation de portail battant



Visuel constructeur associé à la fiche BILL4024.

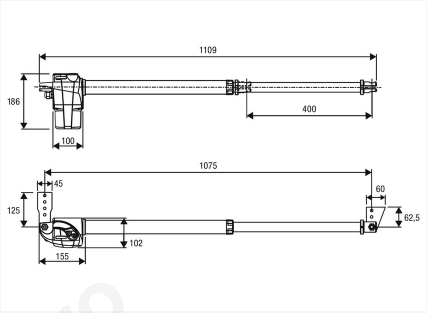

Plan coté BILL4024 publié par Beninca.

Prix sur demande

Vérin 24 Vdc autobloquant pour battant jusqu'à 3,5 m, avec course nominale de 400 mm.

- Longueur max. vantail : 3,5 m.
- Alimentation moteur : 24 Vdc.
- Poussée maximale : 2000 N.
- Temps d'ouverture : 15".
- Cycle de travail : usage intensif.
- Degré de protection : IP54.

Documents fabricant

Fiche produit fabricant · FR

Fiche produit fabricant · EN

Voir la fiche complète | Demander un devis

MOTORISATIONS DE PORTAILS BATTANTS

BILL50M

BILL50M · vérin battant à course longue



Visuel constructeur du modèle.

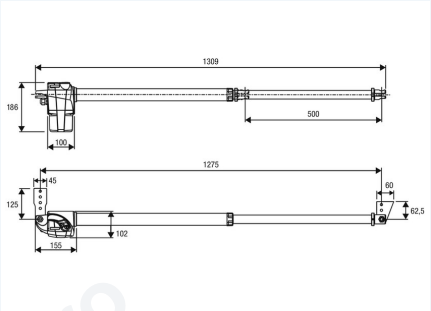

Plan coté BILL50M publié par Beninca.

617,82 € HT

Motorisation linéaire 230 V à course standard de 500 mm. Cotes et effort du vantail à vérifier.

- Alimentation moteur · 230 Vac (50-60Hz)
- Longueur max. vantail · 4,0 m
- Poussée maximale · 2800 N
- Course standard · 500 mm
- Temps d’ouverture · 21”
- Degré de protection · IP54

ControlAccessPro

Documents fabricant

Fiche officielle Beninca

Fiche officielle Beninca

Control Access Distribution · 326 avenue de la Rasclave · 13821 La Penne-sur-Huveaune · France
cad@controlaccessdistri.com +33 4 91 18 82 68 controlaccesspro.com

Prix publics indicatifs HT. Nous consulter. Visuels fabricant.

MOTORISATIONS DE PORTAILS BATTANTS

BOB3024E

BOB3024E · Motorisation de portail battant

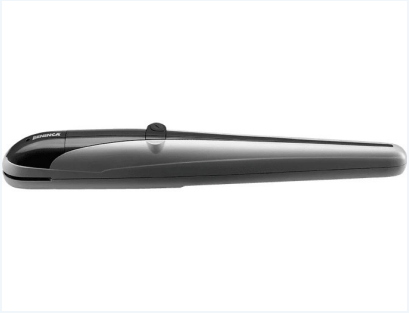

Visuel constructeur associé à la fiche BOB3024E.

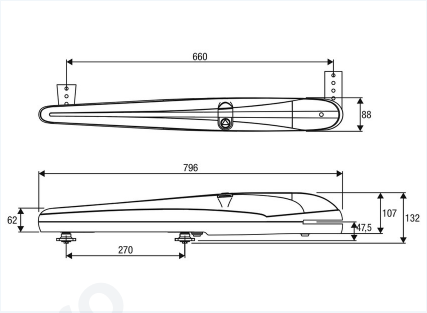

Plan coté BOB3024E publié par Beninca.

Prix sur demande

Vérin autobloquant 24 Vdc avec encodeur pour vantail battant jusqu'à 3 m.

- Longueur max. vantail : 3,0 m.
- Alimentation moteur : 24 Vdc.
- Poussée maximale : 1800 N.
- Temps d'ouverture : 9" ÷ 21".
- Cycle de travail : usage intensif.
- Degré de protection : IP44.

ControlAccessPro

Documents fabricant

Fiche produit fabricant · FR

Fiche produit fabricant · EN

Voir la fiche complète | Demander un devis

MOTORISATIONS DE PORTAILS BATTANTS

BOB30M

BOB30M · vérin battant autobloquant



Visuel constructeur du modèle.

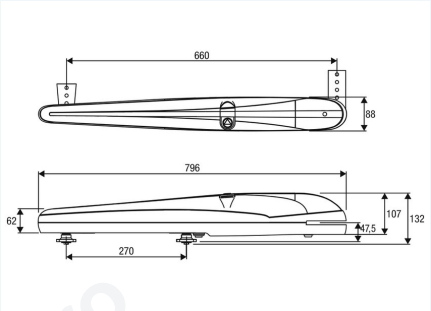

Plan coté BOB30M publié par Beninca.

721,42 € HT

Vérin pour portail battant 230 V, avec butées mécaniques réglables et accès au déverrouillage par le dessus.

- Alimentation moteur · 230 Vac (50-60Hz)
- Longueur max. vantail · 3,0 m
- Poussée maximale · 2300 N
- Course standard · 270 mm
- Temps d'ouverture · 18"
- Degré de protection · IP44

Documents fabricant

Fiche officielle Beninca

Fiche officielle Beninca

Control Access Distribution · 326 avenue de la Rasclave · 13821 La Penne-sur-Huveaune · France
cad@controlaccessdistri.com +33 4 91 18 82 68 controlaccesspro.com

Prix publics indicatifs HT. Nous consulter. Visuels fabricant.

MOTORISATIONS DE PORTAILS BATTANTS

BOB50M

BOB50M · vérin de portail de grande longueur



Visuel constructeur du modèle.

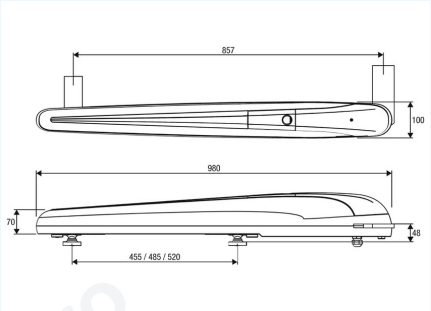

Plan coté BOB50M publié par Beninca.

911,79 € HT

Vérin autobloquant 230 V pour grands vantaux, à choisir selon la géométrie du portail et sa masse.

- Alimentation moteur · 230 Vac (50-60Hz)
- Longueur max. vantail · 5,0 m
- Poussée maximale · 3500 N
- Course standard · 455 mm
- Temps d'ouverture · 26"
- Degré de protection · IP44

Documents fabricant

Fiche officielle Beninca

Fiche officielle Beninca

Control Access Distribution · 326 avenue de la Rasclave · 13821 La Penne-sur-Huveaune · France
cad@controlaccessdistri.com +33 4 91 18 82 68 controlaccesspro.com

Prix publics indicatifs HT. Nous consulter. Visuels fabricant.

MOTORISATIONS DE PORTAILS BATTANTS

DU.350FX

DU.350FX · motorisation enterrée pour battant



Visuel constructeur du modèle.

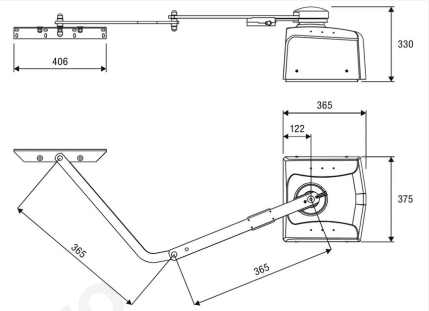

Plan coté DU.350FX publié par Beninca.

2 145,08 € HT

Motorisation électromécanique autobloquante pour grands portails. Dimensionner le caisson et le drainage au projet.

- Alimentation moteur · 230 Vac (50-60Hz)
- Longueur max. vantail · 4 m
- Couple · 270 Nm
- Temps d'ouverture · 16" ÷ 20"
- Degré de protection · IP67

ControlAccessPro

Documents fabricant

Fiche officielle Beninca

Fiche officielle Beninca

Control Access Distribution · 326 avenue de la Rasclave · 13821 La Penne-sur-Huveaune · France
cad@controlaccessdistri.com +33 4 91 18 82 68 controlaccesspro.com

Prix publics indicatifs HT. Nous consulter. Visuels fabricant.

MOTORISATIONS DE PORTAILS BATTANTS

DU.IT14NE

DU.IT14NE · Motorisation de portail battant

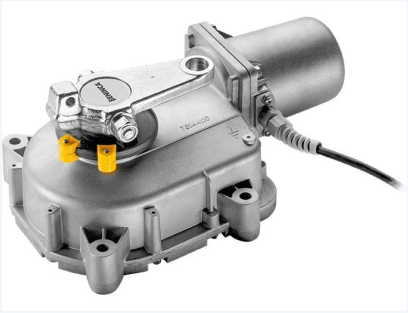

Visuel constructeur associé à la fiche DU.IT14NE.

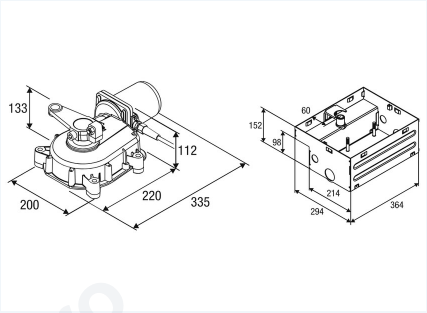

Plan coté DU.IT14NE publié par Beninca.

Prix sur demande

Motorisation enterrée 230 Vac pour vantail jusqu'à 3,5 m. Le moteur est IP67 et son encodeur IP68.

- Longueur max. vantail : 3,5 m.
- Alimentation moteur : 230 Vac (50-60Hz).
- Couple : 370 Nm.
- Temps d'ouverture : 22".
- Cycle de travail : 30%.
- Degré de protection : IP67.

Documents fabricant

Fiche produit fabricant · FR

Fiche produit fabricant · EN

Voir la fiche complète | Demander un devis

MOTORISATIONS DE PORTAILS BATTANTS

PR.45E24

PR.45E24 · Motorisation de portail battant



Visuel constructeur associé à la fiche PR.45E24.

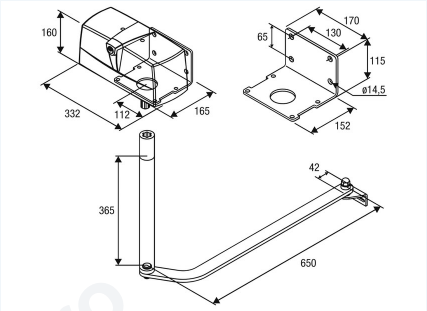

Plan coté PR.45E24 publié par Beninca.

Prix sur demande

Motorisation 24 Vdc à bras articulé pour battant collectif, avec couple de 320 Nm.

- Longueur max. vantail : 3,0 m.
- Alimentation moteur : 24 Vdc.
- Couple : 320 Nm.
- Temps d'ouverture : 9".
- Cycle de travail : usage intensif.
- Degré de protection : IP44.

ControlAccessPro

Documents fabricant

Fiche produit fabricant · FR

Fiche produit fabricant · EN

Control Access Distribution · 326 avenue de la Rasclave · 13821 La Penne-sur-Huveaune · France
cad@controlaccessdistri.com +33 4 91 18 82 68 controlaccesspro.com

Prix publics indicatifs HT. Nous consulter. Visuels fabricant.

MOTORISATIONS DE PORTAILS BATTANTS

SAM.E24

SAM.E24 · Motorisation de portail battant



Visuel constructeur associé à la fiche SAM.E24.

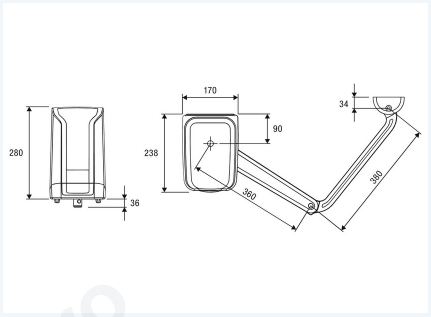

Plan coté SAM.E24 publié par Beninca.

Prix sur demande

Opérateur 24 Vdc avec bras articulé, centrale et récepteur intégrés, pour battant résidentiel jusqu'à 2,5 m.

- Longueur max. vantail : 2,5 m.
- Alimentation moteur : 24 Vdc.
- Alimentation de réseau : 100 ÷ 250 Vac (50-60Hz).
- Couple : 220 Nm.
- Temps d'ouverture : 14" (rallentissement compris).
- Cycle de travail : usage intensif.

Documents fabricant

Fiche produit fabricant · FR

Fiche produit fabricant · EN

Voir la fiche complète | Demander un devis

MOTORISATIONS DE PORTAILS BATTANTS

SAM.E24 PLUS

SAM.E24 PLUS · Motorisation de portail battant



Visuel constructeur associé à la fiche SAM.E24 PLUS.

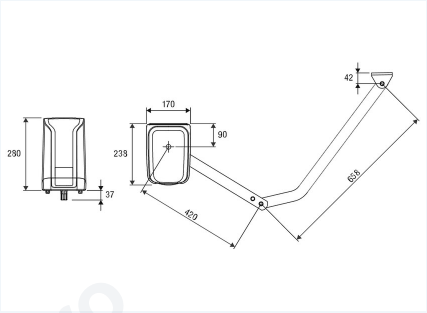

Plan coté SAM.E24 PLUS publié par Beninca.

Prix sur demande

Opérateur 24 Vdc à bras articulé de 240 Nm, pour battant collectif jusqu'à 3 m.

- Longueur max. vantail : 3 m.
- Alimentation moteur : 24 Vdc.
- Alimentation de réseau : 100 ÷ 250 Vac (50-60Hz).
- Couple : 240 Nm.
- Temps d'ouverture : 16" (rallentissement compris).
- Cycle de travail : usage intensif.

ControlAccessPro

Documents fabricant

Fiche produit fabricant · FR

Fiche produit fabricant · EN

Control Access Distribution · 326 avenue de la Rasclave · 13821 La Penne-sur-Huveaune · France
cad@controlaccessdistri.com +33 4 91 18 82 68 controlaccesspro.com

Prix publics indicatifs HT. Nous consulter. Visuels fabricant.

PORTES SECTIONNELLES ET INDUSTRIELLES

JACK24.50

JACK24.50 · moteur latéral 50 Nm



Visuel constructeur commun aux variantes de la gamme.

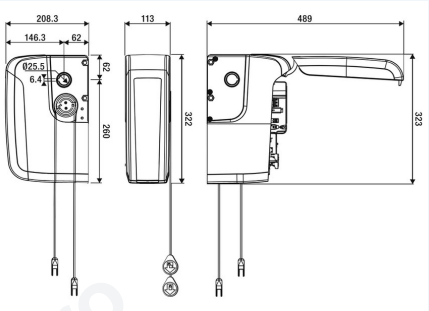

Plan coté JACK24.50 publié par Beninca.

Prix sur demande

Moteur 24 Vcc à montage latéral sur axe, avec centrale intégrée et encodeur virtuel.

- Alimentation moteur · 24 Vdc
- Surface porte · 20 □/max
- Couple maximum · 50 Nm
- Vitesse de sortie · 34 r.p.m.
- Trou arbre · 1” (25,4 mm)
- Cycle de travail · usage intensif

Documents fabricant

Fiche officielle Beninca

Fiche officielle Beninca

Voir la fiche complète | Demander un devis

PORTES SECTIONNELLES ET INDUSTRIELLES

JACK24.80

JACK24.80 · moteur latéral 80 Nm



Visuel constructeur commun aux variantes de la gamme.

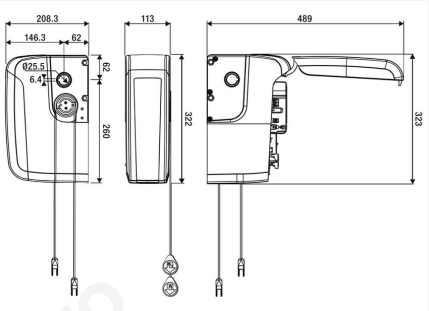

Plan coté JACK24.80 publié par Beninca.

1 337,35 € HT

Version à couple renforcé pour porte sectionnelle, avec centrale intégrée et montage sur arbre.

- Alimentation moteur · 24 Vdc
- Surface porte · 35 □/max
- Couple maximum · 80 Nm
- Vitesse de sortie · 22 r.p.m.
- Trou arbre · 1” (25,4 mm)
- Cycle de travail · usage intensif

Documents fabricant

Fiche officielle Beninca

Fiche officielle Beninca

Voir la fiche complète | Demander un devis

PORTES SECTIONNELLES ET INDUSTRIELLES

JM.3ESA TURBO

JM.3ESA TURBO · moteur rapide de porte sectionnelle



Visuel constructeur du modèle.

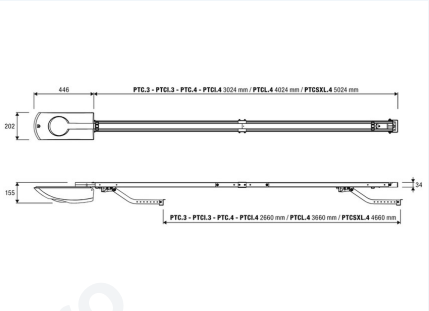

Plan coté JM.3ESA TURBO publié par Beninca.

Prix sur demande

Entraînement de porte sectionnelle avec encodeur et électronique intégrés. Rail et commande à dimensionner selon la porte.

- Alimentation moteur · 24 Vdc
- Surface porte · 11 □/max
- Force traction/poussée · 600 N
- Cycle de travail · usage intensif
- Degré de protection · IP40

ControlAccessPro

Documents fabricant

Fiche officielle Beninca

Fiche officielle Beninca

Control Access Distribution · 326 avenue de la Rasclave · 13821 La Penne-sur-Huveaune · France
cad@controlaccessdistri.com +33 4 91 18 82 68 controlaccesspro.com

Prix publics indicatifs HT. Nous consulter. Visuels fabricant.

PORTES SECTIONNELLES ET INDUSTRIELLES

JM.4ESA

JM.4ESA · Motorisation de porte



Visuel constructeur associé à la fiche JM.4ESA.

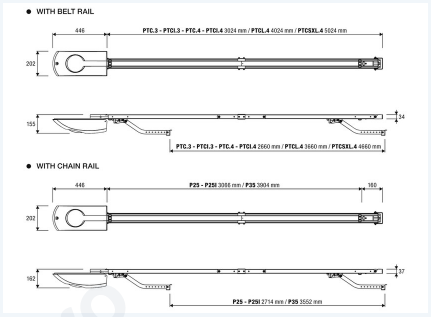

Plan coté JM.4ESA publié par Beninca.

Prix sur demande

Motorisation 24 Vdc de porte de garage jusqu'à 22 m², avec encodeur et centrale intégrée.

- Surface porte : 22 □/max.
- Alimentation moteur : 24 Vdc.
- Alimentation de réseau : 230 Vac (50-60Hz).
- Force traction/poussée : 1200 N.
- Vitesse d'ouverture : 8,9 m/min.
- Cycle de travail : usage intensif.

ControlAccessPro

Documents fabricant

Fiche produit fabricant · FR

Fiche produit fabricant · EN

Voir la fiche complète | Demander un devis

PORTES SECTIONNELLES ET INDUSTRIELLES

VN.M20

VN.M20 · Motorisation de porte



Visuel constructeur associé à la fiche VN.M20.

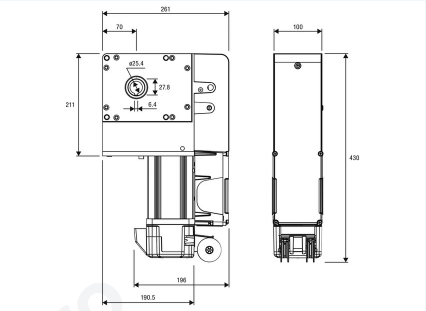

Plan coté VN.M20 publié par Beninca.

Prix sur demande

Motoréducteur industriel pour porte sectionnelle, avec manœuvre manuelle à chaîne.

- Surface porte : 35 □/max.
- Alimentation moteur : 230 Vac.
- Alimentation de réseau : 230 Vac (50-60Hz).
- Couple maximum : 130 Nm.
- Vitesse de sortie : 24 r.p.m..
- Cycle de travail : 30%.

Documents fabricant

Fiche produit fabricant · FR

Fiche produit fabricant · EN

Control Access Distribution · 326 avenue de la Rasclave · 13821 La Penne-sur-Huveaune · France
cad@controlaccessdistri.com +33 4 91 18 82 68 controlaccesspro.com

Prix publics indicatifs HT. Nous consulter. Visuels fabricant.

PORTES SECTIONNELLES ET INDUSTRIELLES

VN.S20 ESW

VN.S20 ESW · Motorisation de porte



Visuel constructeur associé à la fiche VN.S20 ESW.

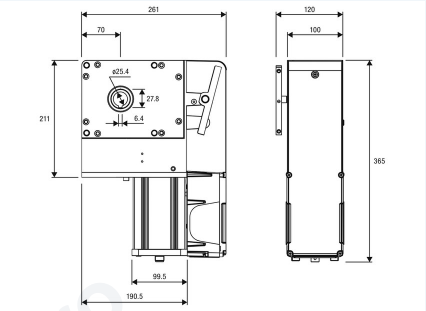

Plan coté VN.S20 ESW publié par Beninca.

Prix sur demande

Motoréducteur industriel pour porte sectionnelle, avec encodeur et déverrouillage rapide.

- Surface porte : 35 □/max.
- Alimentation moteur : 230 Vac.
- Alimentation de réseau : 230 Vac (50-60Hz).
- Couple maximum : 130 Nm.
- Vitesse de sortie : 24 r.p.m..
- Cycle de travail : 30%.

ControlAccessPro

Documents fabricant

Fiche produit fabricant · FR

Fiche produit fabricant · EN

Control Access Distribution · 326 avenue de la Rasclave · 13821 La Penne-sur-Huveaune · France
cad@controlaccessdistri.com +33 4 91 18 82 68 controlaccesspro.com

Prix publics indicatifs HT. Nous consulter. Visuels fabricant.

Sommaire | Index des références | Demander un devis

PORTES SECTIONNELLES ET INDUSTRIELLES

VN.S20 UP

VN.S20 UP · moteur industriel avec centrale



Visuel constructeur du modèle.

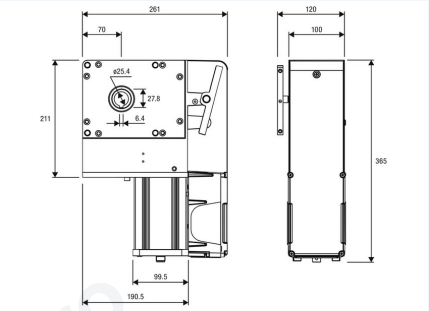

Plan coté VN.S20 UP publié par Beninca.

Prix sur demande

Entraînement 230 V pour portes sectionnelles et roulantes, avec centrale et déblocage rapide.

- Alimentation moteur · 230 Vac
- Surface porte · 35 □/max
- Couple maximum · 130 Nm
- Vitesse de sortie · 24 r.p.m.
- Trou arbre · 1” (25,4 mm)
- Cycle de travail · 30%

Documents fabricant

Fiche officielle Beninca

Fiche officielle Beninca

Voir la fiche complète | Demander un devis

BARRIÈRES LEVANTES

DIVA.3

DIVA.3 · Barrière levante automatique



Visuel constructeur associé à la fiche DIVA.3.

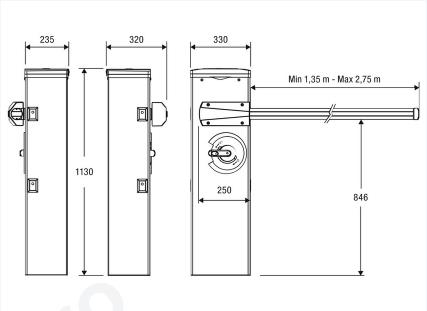

Plan coté DIVA.3 publié par Beninca.

Prix sur demande

Barrière brushless pour passage de 3 m. Temps annoncé de 0,8 s pour une ouverture à 80°.

- Largeur passage : 3,0 m.
- Alimentation moteur : 24 Vdc BRUSHLESS 3PH.
- Alimentation de réseau : 115 Vac / 230 Vac (50-60 Hz).
- Temps d'ouverture : 0,8" (80°).
- Cycle de travail : usage continu.
- Degré de protection : IP44 (centrale IP54).

Documents fabricant

Fiche produit fabricant · FR

Fiche produit fabricant · EN

Voir la fiche complète | **Demander un devis**

BARRIÈRES LEVANTES

DIVA.5

DIVA.5 · Barrière levante automatique

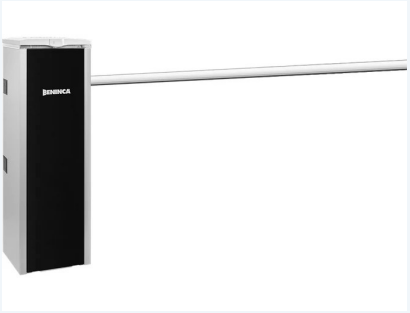

Visuel constructeur associé à la fiche DIVA.5.

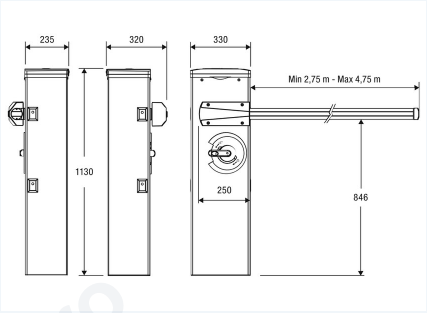

Plan coté DIVA.5 publié par Beninca.

Prix sur demande

Barrière brushless pour passage de 5 m, conçue pour les accès à usage continu.

- Largeur passage : 5,0 m.
- Alimentation moteur : 24 Vdc BRUSHLESS 3PH.
- Alimentation de réseau : 115 Vac / 230 Vac (50-60 Hz).
- Temps d'ouverture : 2,5 s (80°).
- Cycle de travail : usage continu.
- Degré de protection : IP44 (centrale IP54).

Documents fabricant

Fiche produit fabricant · FR

Fiche produit fabricant · EN

Control Access Distribution · 326 avenue de la Rasclave · 13821 La Penne-sur-Huveaune · France
cad@controlaccessdistri.com +33 4 91 18 82 68 controlaccesspro.com

Prix publics indicatifs HT. Nous consulter. Visuels fabricant.

Sommaire | Index des références | Demander un devis

BARRIÈRES LEVANTES

EVA.5

EVA.5 · barrière levante jusqu'à 5 m

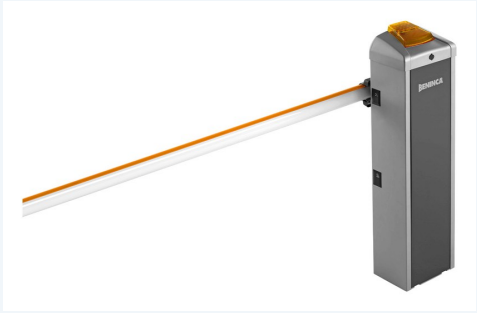

Visuel constructeur du modèle.

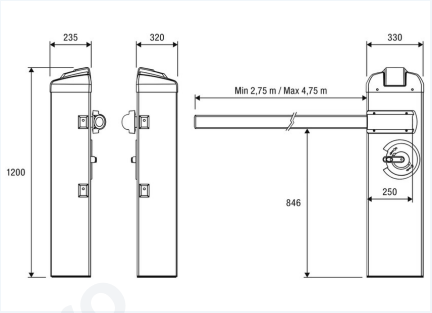

Plan coté EVA.5 publié par Beninca.

2 755,97 € HT

Barrière pour accès collectifs ou industriels avec encodeur et gestion de lisse.

- Alimentation moteur · 24 Vdc
- Largeur passage · 5,0 m
- Couple · 205 Nm
- Temps d'ouverture · 3,5" ÷ 6"
- Cycle de travail · usage intensif
- Degré de protection · IP44

ControlAccessPro

Documents fabricant

Fiche officielle Beninca

Fiche officielle Beninca

Voir la fiche complète | Demander un devis

BARRIÈRES LEVANTES

EVA.7

EVA.7 · barrière levante jusqu'à 7 m

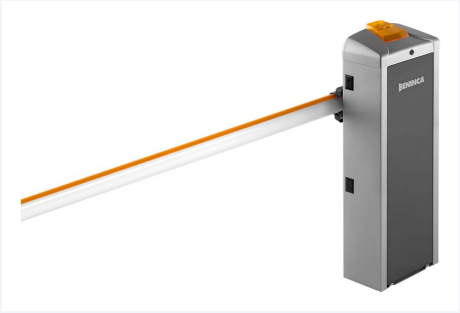

Visuel constructeur du modèle.

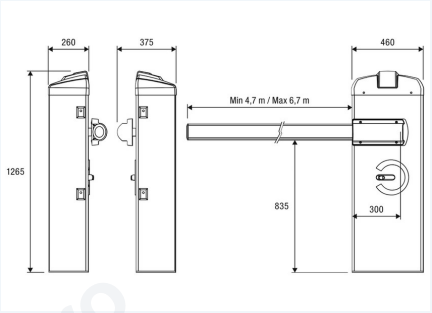

Plan coté EVA.7 publié par Beninca.

Prix sur demande

Barrière de passage large avec encodeur absolu et accessoires de signalisation en option.

- Alimentation moteur · 24 Vdc
- Largeur passage · 7,0 m
- Couple · 285 Nm
- Temps d'ouverture · 3,5" ÷ 6"
- Cycle de travail · usage intensif
- Degré de protection · IP44

Documents fabricant

Fiche officielle Beninca

Fiche officielle Beninca

Voir la fiche complète | Demander un devis

BARRIÈRES LEVANTES

EVA.8

EVA.8 · Barrière levante automatique

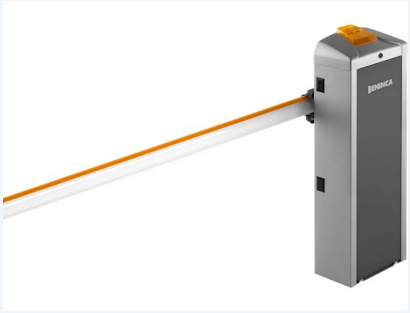

Visuel constructeur associé à la fiche EVA.8.

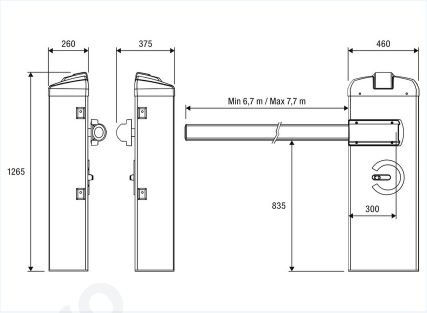

Plan coté EVA.8 publié par Beninca.

Prix sur demande

Barrière 24 Vdc pour passage jusqu'à 8 m, avec centrale, encodeur et chargeur intégrés.

- Largeur passage : 8,0 m.
- Alimentation moteur : 24 Vdc.
- Alimentation de réseau : 100 ÷ 250 Vac (50-60Hz).
- Couple : 285 Nm.
- Temps d'ouverture : 3,5" ÷ 6".
- Cycle de travail : usage intensif.

Documents fabricant

Fiche produit fabricant · FR

Fiche produit fabricant · EN

Voir la fiche complète | Demander un devis

Sommaire | Index des références | Demander un devis

BARRIÈRES LEVANTES

LADY

LADY · barrière levante jusqu'à 4 m



Visuel constructeur du modèle.

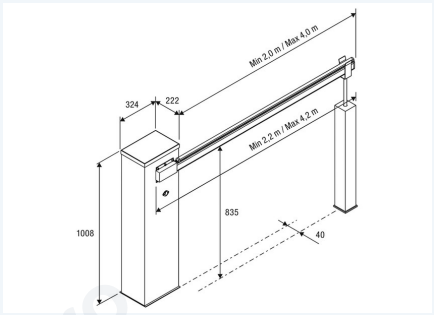

Plan coté LADY publié par Beninca.

2 042,78 € HT

Barrière 24 Vcc pour passages fréquents, avec centrale et chargeur intégrés.

- Alimentation moteur · 24 Vdc
- Largeur passage · 4,0 m
- Couple · 195 Nm
- Temps d'ouverture · 3,5" ÷ 6"
- Cycle de travail · usage intensif
- Degré de protection · IP44

ControlAccessPro

Documents fabricant

Fiche officielle Beninca

Fiche officielle Beninca

Voir la fiche complète | Demander un devis

COMMANDES ET RADIO

BRAINY24 PLUS

BRAINY24 PLUS · Centrale de commande



Visuel constructeur associé à la fiche BRAINY24 PLUS.

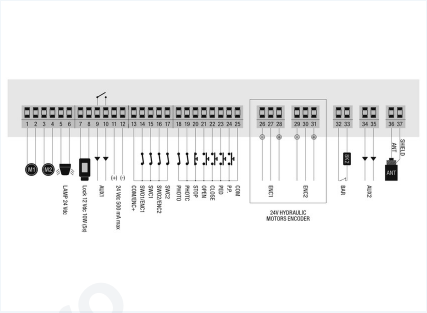

Schéma des borniers BRAINY24 PLUS publié par Beninca.

Prix sur demande

Centrale pour un ou deux moteurs 24 Vdc, avec récepteur et chargeur intégrés.

- Alimentation centrale : 115 ou 230 Vac (sélectionnable) 50/60Hz.
- Alimentation moteur : 24 Vdc / 240 W + 240 W.
- Nb de codes mémorisables : 64.

ControlAccessPro

Documents fabricant

Fiche produit fabricant · FR

Fiche produit fabricant · EN

Voir la fiche complète | Demander un devis

COMMANDES ET RADIO

BRAINY PLUS

BRAINY PLUS · Centrale de commande



Visuel constructeur associé à la fiche BRAINY PLUS.

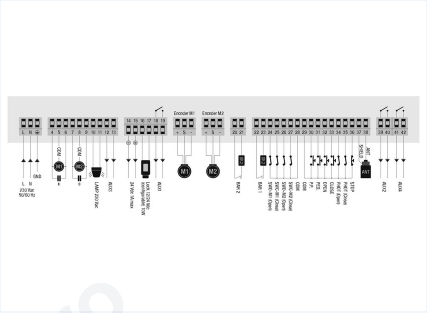

Schéma des borniers BRAINY PLUS publié par Beninca.

Prix sur demande

Centrale 230 Vac avec récepteur intégré, pour commander un ou deux moteurs compatibles.

- Alimentation centrale : 230 Vac - 50/60 Hz.
- Alimentation moteur : 230 Vac / 600 W + 600 W.
- Nb de codes mémorisables : 512.

ControlAccessPro

Documents fabricant

Fiche produit fabricant · FR

Fiche produit fabricant · EN

Control Access Distribution · 326 avenue de la Rasclave · 13821 La Penne-sur-Huveaune · France
cad@controlaccessdistri.com +33 4 91 18 82 68 controlaccesspro.com

Prix publics indicatifs HT. Nous consulter. Visuels fabricant.

COMMANDES ET RADIO

HEADY

HEADY · Centrale de commande



Visuel constructeur associé à la fiche HEADY.

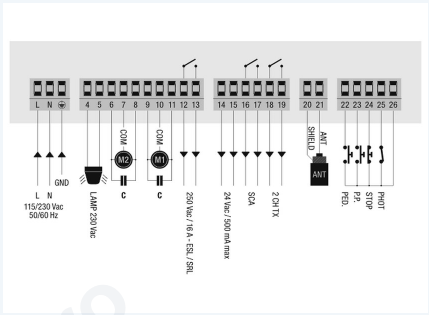

Schéma des borniers HEADY publié par Beninca.

Prix sur demande

Centrale 230 Vac avec récepteur intégré, pour un ou deux moteurs de portail battant.

- Alimentation centrale : 230 Vac - 50/60 Hz.
- Alimentation moteur : 230 Vac / 500 W + 500 W.
- Nb de codes mémorisables : 64.

ControlAccessPro

Documents fabricant

Fiche produit fabricant · FR

Fiche produit fabricant · EN

Voir la fiche complète | Demander un devis

COMMANDES ET RADIO

IRI.TX4VA

IRI.TX4VA · Télécommande



Visuel constructeur associé à la fiche IRI.TX4VA.

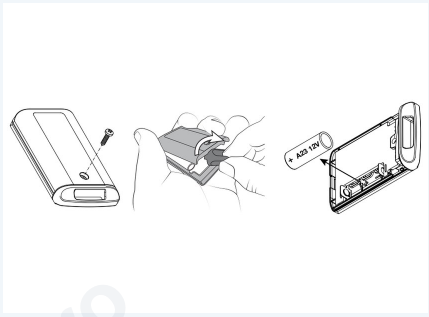

Remplacement de la pile de la télécommande IRI.TX, d'après le guide fabricant.

Prix sur demande

Télécommande porte-clés 4 canaux à 433,92 MHz, avec codages ARC et Rolling Code.

- Fréquence : 433.92 MHz.
- Canaux : 4.
- Codages ARC et Rolling Code.

ControlAccessPro

Documents fabricant

Fiche produit fabricant · FR

Fiche produit fabricant · EN

Guide de programmation radio · FR

Guide de programmation radio · EN

Control Access Distribution · 326 avenue de la Rasclave · 13821 La Penne-sur-Huveaune · France
cad@controlaccessdistri.com +33 4 91 18 82 68 controlaccesspro.com

Prix publics indicatifs HT. Nous consulter. Visuels fabricant.

COMMANDES ET RADIO

ONE.2WB

ONE.2WB · Récepteur radio



Visuel constructeur associé à la fiche ONE.2WB.

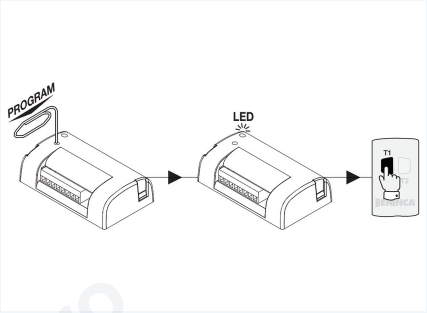

Schéma de mémorisation radio pour le récepteur ONE.2WB, d'après le guide fabricant.

Prix sur demande

Récepteur radio deux canaux en boîtier, avec 512 mémoires de code et trois modes de codage.

- Alimentation de réseau : 12 ÷ 28 Vdc | 21 ÷ 28 Vac.
- Fréquence : 433,92 MHz.
- Canaux : 2.
- Nb de codes mémorisables : 512.
- Codages ARC, Rolling Code et code fixe.

ControlAccessPro

Documents fabricant

Fiche produit fabricant · FR

Fiche produit fabricant · EN

Guide de programmation radio · FR

Guide de programmation radio · EN

Control Access Distribution · 326 avenue de la Rasclave · 13821 La Penne-sur-Huveaune · France
cad@controlaccessdistri.com +33 4 91 18 82 68 controlaccesspro.com

Prix publics indicatifs HT. Nous consulter. Visuels fabricant.

COMMANDES ET RADIO

TO.GO2VA

TO.GO2VA · télécommande 2 canaux



Visuel constructeur du modèle.

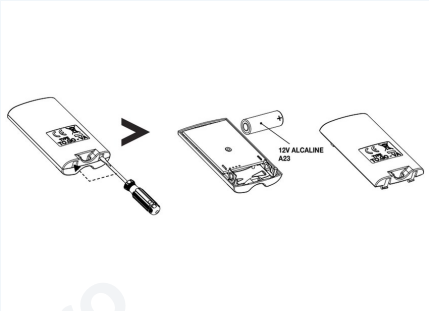

Remplacement de la pile de la télécommande TO.GO, d'après le guide fabricant.

39,20 € HT

Émetteur de commande radio de portail à deux canaux avec codages ARC et Rolling Code.

- Canaux · 2
- Fréquence · 433.92 MHz

ControlAccessPro

Documents fabricant

Fiche officielle Beninca

Guide de programmation et d'utilisation radio

Fiche officielle Beninca

Guide de programmation et d'utilisation radio

Control Access Distribution · 326 avenue de la Rasclave · 13821 La Penne-sur-Huveaune · France

cad@controlaccessdistri.com +33 4 91 18 82 68 controlaccesspro.com

Prix publics indicatifs HT. Nous consulter. Visuels fabricant.

Sommaire | Index des références | Demander un devis

COMMANDES ET RADIO

TO.GO4VA

TO.GO4VA · Télécommande



Visuel constructeur associé à la fiche TO.GO4VA.

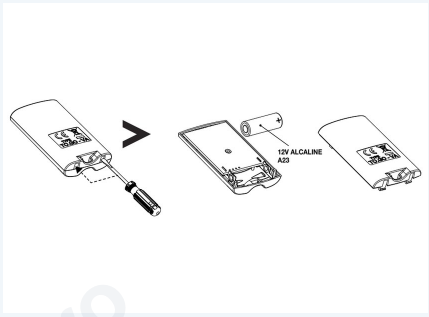

Remplacement de la pile de la télécommande TO.GO, d'après le guide fabricant.

Prix sur demande

Télécommande 4 canaux à 433,92 MHz, compatible avec les codages ARC et Rolling Code.

- Fréquence : 433.92 MHz.
- Canaux : 4.
- Codages ARC et Rolling Code.

ControlAccessPro

Documents fabricant

Fiche produit fabricant · FR

Fiche produit fabricant · EN

Guide de programmation radio · FR

Guide de programmation radio · EN

Voir la fiche complète | Demander un devis