Sommaire | Index des références | Demander un devis

CATALOGUE PROFESSIONNEL INTERACTIF

GiBiDi

173 références et 10 nouveautés annoncées



9390129LN



29200E

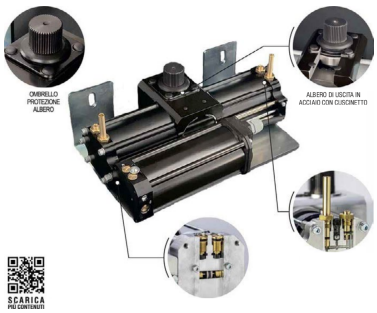

81500

ControlAccessPro

Parcourez les familles, retrouvez un code dans l'index et accédez aux sources fabricant.

Les montants affichés sont des repères du tarif fabricant italien de mai 2026. Demandez un devis pour votre projet.

Parcourir les familles | **Catalogue technique 2026 (FR)**

Sommaire | Index des références | Demander un devis

Sommaire par familles

Cliquez sur une famille pour accéder aux références et aux documents.

Coulissants · SL530, SL544 et SL830 p. 8
Coulissants · PASS 800 et 1000 p. 16
Coulissants · PASS 1200 à 2500 p. 21
Battants · KUDA p. 26
Battants · SERRA p. 30
Battants · SNAPPER p. 33
Battants · ART p. 36
Battants · TOP EVO hydraulique p. 40
Enterrés · FLOOR hydraulique p. 51
Enterrés · GROUND électromécanique p. 58
Portes de garage · TAIMEN p. 61
Centrales de commande p. 65
Radiocommandes et récepteurs p. 71
Feux et accessoires de signalisation p. 78
Bords sensibles et sécurité p. 82
Verrouillage, détection et protections p. 94
Nouveautés annoncées p. 99

ControlAccessPro

Voir l'index des références
Voir les repères techniques

Index des références · 1/5

Chaque ligne ouvre la fiche correspondante.

15000DX	KUDA150 DX	26	**15000SX**	KUDA150 SX	26
15841	SERRA321	30	**15843**	SERRA330	30
20030	GROUND 610 · motorisation électromécanique enterrée	58	**20034E**	GROUND 634 · motorisation électromécanique enterrée	58
22000DX	KUDA200 DX	27	**22000SX**	KUDA200 SX	27
29200E	TOP291 EVO · vérin hydraulique	40	**29200ER**	TOP291 EVO R · vérin hydraulique	40
29200ERS	TOP291 EVO RS · vérin hydraulique	41	**30510**	ART5000	36
30524	ART5024	36	**39200E**	TOP391 EVO · vérin hydraulique	41
39200ER	TOP391 EVO R · vérin hydraulique	42	**39200ERS**	TOP391 EVO RS · vérin hydraulique	42
44200E	TOP441 EVO · vérin hydraulique	43	**44200ER**	TOP441 EVO R · vérin hydraulique	43
44200ERS	TOP441 EVO RS · vérin hydraulique	44	**70187**	Antenne 433 MHz	81
70750	DSL70750	78	**71750**	FLAGGY blanc	78
71751	FLAGGY orange	79	**81500**	FLOOR 850 · motorisation hydraulique enterrée	51
81524	FLOOR 854 · motorisation hydraulique enterrée	51	**81800**	FLOOR 880 · motorisation hydraulique enterrée	52
81824	FLOOR 884 · motorisation hydraulique enterrée	52	**9270089LN**	PASS821 · motorisation PASS 800	16
927708A9LN	PASS841E · motorisation PASS 800	16	**927710A9LN**	PASS1041E · motorisation PASS 1000	17
9390109LN	PASS1021 · motorisation PASS 1000	17	**9390129LN**	PASS1221 · motorisation PASS 1200	21
9390189LN	PASS1821 · motorisation PASS 1800	22	**939025AN**	PASS2500E · motorisation PASS 2500	23
939812A9LN	PASS1241E · motorisation PASS 1200	21	**939818A9LN**	PASS1841E · motorisation PASS 1800	22
975044	SL544	8	**97530**	SL530	8

Index suivant

ControlAccessPro

Index des références · 2/5

Chaque ligne ouvre la fiche correspondante.

97830	SL830	9	A90702P	Clé SL	13
A90929P	Couvercle inox	56	A90984P	SC230E	70
AJ00303	Bras de porte à contrepoids	62	AJ00311	Déverrouillage extérieur ART	38
AJ00470	Pignon majoré	25	AJ00480	Pignon majoré	20
AJ00490	Déverrouillage personnalisé	49	AJ00513	Platine à souder	32
AJ00580	Pignon rapide	24	AJ00590	Pignon rapide	19
AJ00600	Déverrouillage personnalisé	11	AJ00605	Boîtier batteries	14
AJ00606	Chargeur 24 V	15	AJ00632	Serrure 12 VDC	94
AJ00642	Serrure 24 VDC	96	AJ00862	Arrêt de vantail	95
AJ00900	Batterie 12 V1,9 Ah	11	AJ00910	Support de fin de course	14
AJ00940	Fins de course GROUND610	60	AJ01400	Groupe fins de course	55
AJ01410	Adaptateur fins de course	57	AJ01450	Rallonge de rail	62
AJ01455	Supports de rail	64	AJ01460	Déverrouillage extérieur	63
AJ01470	Extension de câble	63	AJ01482	Batteries BA24	39
AJ01483	Batteries BE24	29	AJ01510	Kit batteries	64
AJ01570	Supports réglables	32	AJ01600	Batteries SNAPPER	35
AJ01650	Supports TOP291	49	AJ01660	Supports TOP391 /441	50
AJ30900	Bras articulé	39	AJ30910	Bras articulé	34
AJ49000	AJ49000 · caisson de fondation FLOOR	55	AJ49300	AJ49300 · caisson de fondation GROUND	60

Index précédent | Index suivant

ControlAccessPro

Index des références · 3/5

Chaque ligne ouvre la fiche correspondante.

AJ50139	Bras long renforcé	38	AJ70163	Gâche au sol	95
AJ70164	Gâche horizontale	94	AJ75800	Plaque portail automatique	97
AJ91111	Crémaillère nylon	12	AJ91112/3	Crémaillère acier C40	12
AJ911123	Crémaillère acier C40	19	AJ92000	Déverrouillage FLOOR	56
AJ92190	Platine de fondation	13	AS05060	BA100	67
AS05180	TL100	69	AS05581	BA230	66
AS05800	SC380	65	AS05860	SE24	69
AS05900	Détecteur de boucle 24 VDC	96	AS05910	Détecteur de boucle 220 V	97
AS06070	TAIMEN	68	AS06251	BE24	65
AS06270	BE24G	68	AS06300	BA24	67
AS06320	F4	66	AU02530	DRS8681	77
AU02540	DRS4331	74	AU02570	DRS4335	75
AU02580	DRS4336	74	AU02600	DRR2000	80
AU02750	Carte LED DSL	80	AU02800	DRR1000	79
AU02810	DRS4334	73	AU02840	DRS8684	76
AU02910	DRS4332	73	AU02940	DRS8682	77
AU03100	MAKO 433	71	AU03200	MAKO 868	75
AU03300	VINCI 433	72	AU03350	VINCI 433 boîte 50	72
AU04200	MAKO 433 boîte 40	71	AU04300	MAKO 868 boîte 40	76

ControlAccessPro

Index précédent | Index suivant

Index des références · 4/5

Chaque ligne ouvre la fiche correspondante.

AW11290	Aimants NOTOUCH	93	**CAPR868**	Récepteur CAPTIVE	92
CAPT868	Émetteur CAPTIVE	92	**CM100K8**	Bord sensible 8,2 kΩ 1 m	82
CM100K8NT	CAPACTIVE 1 m	87	**CM100M**	Bord mécanique 1 m	84
CM150K8	Bord sensible 8,2 kΩ 1,5 m	82	**CM150K8NT**	CAPACTIVE 1,5 m	87
CM150M	Bord mécanique 1,5 m	85	**CM170K8**	Bord sensible 8,2 kΩ 1,7 m	83
CM170K8NT	CAPACTIVE 1,7 m	88	**CM170M**	Bord mécanique 1,7 m	85
CM200K8	Bord sensible 8,2 kΩ 2 m	83	**CM200K8NT**	CAPACTIVE 2 m	88
CM200M	Bord mécanique 2 m	86	**CM250K8**	Bord sensible 8,2 kΩ 2,5 m	84
CM250K8NT	CAPACTIVE 2,5 m	89	**CM250M**	Bord mécanique 2,5 m	86
K026B	TAIMEN T6	61	**K036B**	TAIMEN T12	61
K1241ENBFSLT	KIT PASS1241E · kit pour portail	23	**K155BFSLT**	KIT KUDA150	28
K1841ENBFSLT	KIT PASS1841E · kit pour portail	24	**K205BFSLT**	KIT KUDA200	28
K291EBFSLT	KIT TOP291 EVO · kit pour portail	44	**K291ERBFSLT**	KIT TOP291 EVO R · kit pour portail	45
K291ERSBFSLT	KIT TOP291 EVO RS · kit pour portail	45	**K321BFSLT**	KIT SERRA321	31
K322BFSLT	KIT SERRA330	31	**K351BFSLT**	KIT ART5000	37
K354BFSLT	KIT ART5024	37	**K391EBFSLT**	KIT TOP391 EVO · kit pour portail	46
K391ERBFSLT	KIT TOP391 EVO R · kit pour portail	46	**K391ERSBFSLT**	KIT TOP391 EVO RS · kit pour portail	47
K441EBFSLT	KIT TOP441 EVO · kit pour portail	47	**K441ERBFSLT**	KIT TOP441 EVO R · kit pour portail	48
K441ERSBFSLT	KIT TOP441 EVO RS · kit pour portail	48	**K454BFSLT**	KIT SNAPPER	34

Index précédent | Index suivant

ControlAccessPro

Index des références · 5/5

Chaque ligne ouvre la fiche correspondante.

K530BFSLT	KIT SL530	10	**K544BFSLT**	KIT SL544	9
K608BFSLT	KIT GROUND 610 · kit pour portail	59	**K640BFSLT**	KIT GROUND 634 · kit pour portail	59
K8256LNBFSLT	KIT PASS841E · kit pour portail	18	**K8258LNBFSLT**	KIT PASS1041E · kit pour portail	18
K830BFSLT	KIT SL830	10	**K870BFSLT**	KIT FLOOR 850 · kit pour portail	53
K875BFSLT	KIT FLOOR 854 · kit pour portail	53	**K880BFSLT**	KIT FLOOR 880 · kit pour portail	54
K884BFSLT	KIT FLOOR 884 · kit pour portail	54	**KBP05**	Protection des doigts 5 m	98
KBP10	Protection des doigts 10 m	98	**P9AH06010**	Clés de déverrouillage	29
SAFE2	Surveillance 2 canaux	91	**SAFE4**	Surveillance 4 canaux	91
SCMK	Profil à assembler	89	**SCMK200**	Terminaisons CMK 2 m	90
SCMK400	Terminaisons CMK 4 m	90	**SNAPPER0**	SNAPPER-0	33
SNAPPER1	SNAPPER-1	33	**Nouveauté**	ARTÉ · nouvel opérateur à bras articulé	100
Nouveauté	Claviers à code sans fil · nouvelle gamme	102	**Nouveauté**	Clignotant LED avec antenne · nouveauté	103
Nouveauté	Lecteurs de proximité sans fil · nouvelle gamme	102	**Nouveauté**	Photocellules orientables avec option LED · nouveauté	103
Nouveauté	Photocellules murales ou encastrées · nouvelle gamme	101	**Nouveauté**	SLIDER A · coulissants jusqu'à 800 kg	99
Nouveauté	SLIDER B · coulissants jusqu'à 1 500 kg	99	**Nouveauté**	SLIDER C · coulissants jusqu'à 3 000 kg	100
Nouveauté	Sélecteurs à clé · nouvelle gamme	101			

ControlAccessPro

Index précédent

Coulissants · SL530, SL544 et SL830

975044

SL544

Opérateur 24 V avec centrale SE24 et encodeur.
Configuration et disponibilité à confirmer au devis.



Visuel fabricant de la gamme.

752,00 € HT

Tarif fabricant Italie · mai 2026

Catalogue CAD 2026 (FR) | Source fabricant | Demander un devis

97530

SL530

Opérateur 230 V avec centrale SC131.
Configuration et disponibilité à confirmer au devis.



Visuel fabricant de la gamme.

557,00 € HT

Tarif fabricant Italie · mai 2026

Catalogue CAD 2026 (FR) | Source fabricant | Demander un devis

ControlAccessPro

Coulissants · SL530, SL544 et SL830

97830

SL830

Opérateur 230 V avec centrale SC131, capacité annoncée 800 kg.
Configuration et disponibilité à confirmer au devis.



Visuel fabricant de la gamme.

599,00 € HT

Tarif fabricant Italie · mai 2026

Catalogue CAD 2026 (FR) | Source fabricant | Demander un devis

K544BFSLT

KIT SL544

Kit fabricant pour portail motorisé. Composition selon le catalogue.
Configuration et disponibilité à confirmer au devis.



Visuel fabricant du moteur du kit.

838,00 € HT

Tarif fabricant Italie · mai 2026

Catalogue CAD 2026 (FR) | Source fabricant | Demander un devis

ControlAccessPro

Coulissants · SL530, SL544 et SL830

K530BFSLT

KIT SL530

Kit fabricant pour portail motorisé. Composition selon le catalogue. Configuration et disponibilité à confirmer au devis.



Visuel fabricant du moteur du kit.

753,00 € HT

Tarif fabricant Italie · mai 2026

Catalogue CAD 2026 (FR) | Source fabricant | Demander un devis

K830BFSLT

KIT SL830

Kit fabricant pour portail motorisé. Composition selon le catalogue. Configuration et disponibilité à confirmer au devis.



Visuel fabricant du moteur du kit.

794,00 € HT

Tarif fabricant Italie · mai 2026

Catalogue CAD 2026 (FR) | Source fabricant | Demander un devis

ControlAccessPro

Coulissants · SL530, SL544 et SL830

AJ00600

Déverrouillage personnalisé

Dispositif à clé personnalisée.
Configuration et disponibilité à confirmer au devis.



Visuel fabricant de la référence.

42,00 € HT

Tarif fabricant Italie · mai 2026

Catalogue CAD 2026 (FR) | Source fabricant | Demander un devis

AJ00900

Batterie 12 V1,9 Ah

Deux batteries nécessaires pour une alimentation 24 V.
Configuration et disponibilité à confirmer au devis.



Visuel fabricant de la référence.

45,00 € HT

Tarif fabricant Italie · mai 2026

Catalogue CAD 2026 (FR) | Source fabricant | Demander un devis

ControlAccessPro

Coulissants · SL530, SL544 et SL830

AJ91111

Crémaillère nylon

Âme acier, module 4 ; vantail jusqu'à 600 kg, fourniture au mètre.
Configuration et disponibilité à confirmer au devis.



Visuel fabricant de la référence.

32,00 € HT / m

Tarif fabricant Italie · mai 2026

Catalogue CAD 2026 (FR) | Source fabricant | Demander un devis

AJ91112/3

Crémaillère acier C40

Longueur 4 m, module 4, section 30 ×12 mm, galvanisée et percée ; 12 entretoises.
Configuration et disponibilité à confirmer au devis.



Visuel fabricant de la gamme.

38,00 € HT / m

Tarif fabricant Italie · mai 2026

Catalogue CAD 2026 (FR) | Source fabricant | Demander un devis

ControlAccessPro

Coulissants · SL530, SL544 et SL830

A90702P

Clé SL

Clé de rechange pour déverrouillage.
Configuration et disponibilité à confirmer au devis.



Visuel fabricant de la référence.

17,00 € HT

Tarif fabricant Italie · mai 2026

Catalogue CAD 2026 (FR) | Source fabricant | Demander un devis

AJ92190

Platine de fondation

Pour les gammes SL et PASS.
Configuration et disponibilité à confirmer au devis.



Visuel fabricant de la référence.

37,00 € HT

Tarif fabricant Italie · mai 2026

Catalogue CAD 2026 (FR) | Source fabricant | Demander un devis

ControlAccessPro

Coulissants · SL530, SL544 et SL830

AJ00910

Support de fin de course

Support en L à souder.
Configuration et disponibilité à confirmer au devis.



Visuel fabricant de la référence.

26,00 € HT

Tarif fabricant Italie · mai 2026

Catalogue CAD 2026 (FR) | Source fabricant | Demander un devis

AJ00605

Boîtier batteries

Boîtier à installer sur l'opérateur.
Configuration et disponibilité à confirmer au devis.



Visuel fabricant de la référence.

63,00 € HT

Tarif fabricant Italie · mai 2026

Catalogue CAD 2026 (FR) | Source fabricant | Demander un devis

ControlAccessPro

Coulissants · SL530, SL544 et SL830

AJ00606

Chargeur 24 V

Carte de charge pour boîtier AJ00605.
Configuration et disponibilité à confirmer au devis.



Visuel fabricant de la référence.

76,00 € HT

Tarif fabricant Italie · mai 2026

Catalogue CAD 2026 (FR) | Source fabricant | Demander un devis

ControlAccessPro

Coulissants · PASS 800 et 1000

9270089LN

PASS821 · motorisation PASS 800

PASS821 est la version 230 V AC, 50/60 Hz de la gamme PASS 800 pour un portail coulissant, avec une masse maximale publiée de 800 kg. Sans centrale ; carte de fins de course. Centrale à sélectionner séparément.
• Alimentation · 230 V AC, 50/60 Hz
• Masse maximale publiée · 800 kg
• Puissance absorbée · 350 W
• Couple maximal · 20 Nm
• Taux d'utilisation publié · 60%
• Protection · IP55
• Vitesse publiée · 160 mm/s (9,6 m/min)
• Commande · Sans centrale ; carte de fins de course. Centrale à sélectionner séparément.
Crémaillère, accessoires de pose et centrale selon version à valider au devis.



Visuel fabricant de la gamme.

729,00 € HT

Tarif fabricant Italie · mai 2026

Fiche ControlAccessPro | Source fabricant | Demander un devis

927708A9LN

PASS841E · motorisation PASS 800

PASS841E est la version 230 V AC, 50/60 Hz de la gamme PASS 800 pour un portail coulissant, avec une masse maximale publiée de 800 kg. Centrale SC230E et encodeur intégrés.
• Alimentation · 230 V AC, 50/60 Hz
• Masse maximale publiée · 800 kg
• Puissance absorbée · 350 W
• Couple maximal · 20 Nm
• Taux d'utilisation publié · 60%
• Protection · IP55
• Vitesse publiée · 160 mm/s (9,6 m/min)
• Commande · Centrale SC230E et encodeur intégrés.
Crémaillère, accessoires de pose et centrale selon version à valider au devis.



Visuel fabricant de la gamme.

904,00 € HT

Tarif fabricant Italie · mai 2026

Fiche ControlAccessPro | Source fabricant | Demander un devis

ControlAccessPro

Coulissants · PASS 800 et 1000

9390109LN

PASS1021 · motorisation PASS 1000

PASS1021 est la version 230 V AC, 50/60 Hz de la gamme PASS 1000 pour un portail coulissant, avec une masse maximale publiée de 1000 kg. Sans centrale ; carte de fins de course. Centrale à sélectionner séparément.
• Alimentation · 230 V AC, 50/60 Hz
• Masse maximale publiée · 1000 kg
• Puissance absorbée · 450 W
• Couple maximal · 24 Nm
• Taux d'utilisation publié · 40%
• Protection · IP55
• Vitesse publiée · 160 mm/s (9,6 m/min)
• Commande · Sans centrale ; carte de fins de course. Centrale à sélectionner séparément.
Crémaillère, accessoires de pose et centrale selon version à valider au devis.



Visuel fabricant de la gamme.

968,00 € HT

Tarif fabricant Italie · mai 2026

Fiche ControlAccessPro | Source fabricant | Demander un devis

927710A9LN

PASS1041E · motorisation PASS 1000

PASS1041E est la version 230 V AC, 50/60 Hz de la gamme PASS 1000 pour un portail coulissant, avec une masse maximale publiée de 1000 kg. Centrale SC230E et encodeur intégrés.
• Alimentation · 230 V AC, 50/60 Hz
• Masse maximale publiée · 1000 kg
• Puissance absorbée · 450 W
• Couple maximal · 24 Nm
• Taux d'utilisation publié · 40%
• Protection · IP55
• Vitesse publiée · 160 mm/s (9,6 m/min)
• Commande · Centrale SC230E et encodeur intégrés.
Crémaillère, accessoires de pose et centrale selon version à valider au devis.



Visuel fabricant de la gamme.

1 143,00 € HT

Tarif fabricant Italie · mai 2026

Fiche ControlAccessPro | Source fabricant | Demander un devis

ControlAccessPro

Coulissants · PASS 800 et 1000

K8256LNBFSLT

KIT PASS841E · kit pour portail

Kit fabricant de motorisation pour portail coulissant.
• 1 moteur PASS841E avec centrale SC230E et encodeur intégrés.
• 1 récepteur enfichable DRS4332 AU02910, 2 canaux.
• 1 clignotant 70750 / DSL70750, 12-24-115-230 V.
• 2 télécommandes VINCI AU03300, rolling code, 2 canaux, 433 MHz.
• 1 sélecteur à clé DCS100 AU01940, avec 3 clés.
• 1 paire de photocellules DCF180 AU02250.
• 1 plaque de signalisation AJ75800.
Crémaillère, accessoires de pose et centrale selon version à valider au devis.



Visuel fabricant du moteur du kit.

1 254,00 € HT

Tarif fabricant Italie · mai 2026

Fiche ControlAccessPro | Source fabricant | Demander un devis

K8258LNBFSLT

KIT PASS1041E · kit pour portail

Kit fabricant de motorisation pour portail coulissant.
• 1 moteur PASS1041E avec centrale SC230E et encodeur intégrés.
• 1 récepteur enfichable DRS4332 AU02910, 2 canaux.
• 1 clignotant 70750 / DSL70750, 12-24-115-230 V.
• 2 télécommandes VINCI AU03300, rolling code, 2 canaux, 433 MHz.
• 1 sélecteur à clé DCS100 AU01940, avec 3 clés.
• 1 paire de photocellules DCF180 AU02250.
• 1 plaque de signalisation AJ75800.
Crémaillère, accessoires de pose et centrale selon version à valider au devis.



Visuel fabricant du moteur du kit.

1 455,00 € HT

Tarif fabricant Italie · mai 2026

Fiche ControlAccessPro | Source fabricant | Demander un devis

ControlAccessPro

Coulissants · PASS 800 et 1000

AJ911123

Crémaillère acier C40

Longueur 4 m, module 4,30 ×12 mm, 12 entretoises.
Configuration et disponibilité à confirmer au devis.



Visuel fabricant de la gamme.

38,00 € HT / m

Tarif fabricant Italie · mai 2026

Catalogue CAD 2026 (FR) | Source fabricant | Demander un devis

AJ00590

Pignon rapide

Z18, module 4 ; vitesse publiée 172 mm/s.
Configuration et disponibilité à confirmer au devis.



Visuel fabricant de la gamme.

36,00 € HT

Tarif fabricant Italie · mai 2026

Catalogue CAD 2026 (FR) | Source fabricant | Demander un devis

ControlAccessPro

Coulissants · PASS 800 et 1000

AJ00480

Pignon majoré

Z16, module 4.
Configuration et disponibilité à confirmer au devis.



Visuel fabricant de la gamme.

55,00 € HT

Tarif fabricant Italie · mai 2026

Catalogue CAD 2026 (FR) | Source fabricant | Demander un devis

ControlAccessPro

Coulissants · PASS 1200 à 2500

9390129LN

PASS1221 · motorisation PASS 1200

PASS1221 est la version 230 V AC, 50/60 Hz de la gamme PASS 1200 pour un portail coulissant, avec une masse maximale publiée de 1200 kg. Sans centrale ; carte de fins de course. Centrale à sélectionner séparément.
• Alimentation · 230 V AC, 50/60 Hz
• Masse maximale publiée · 1200 kg
• Puissance absorbée · 700 W
• Couple maximal · 50 Nm
• Taux d'utilisation publié · 90%
• Protection · IP55
• Vitesse publiée · 150 mm/s (9 m/min)
• Commande · Sans centrale ; carte de fins de course. Centrale à sélectionner séparément.
Crémaillère, accessoires de pose et centrale selon version à valider au devis.



Visuel fabricant de la gamme.

1 086,00 € HT

Tarif fabricant Italie · mai 2026

Fiche ControlAccessPro | Source fabricant | Demander un devis

939812A9LN

PASS1241E · motorisation PASS 1200

PASS1241E est la version 230 V AC, 50/60 Hz de la gamme PASS 1200 pour un portail coulissant, avec une masse maximale publiée de 1200 kg. Centrale SC230E et encodeur intégrés.
• Alimentation · 230 V AC, 50/60 Hz
• Masse maximale publiée · 1200 kg
• Puissance absorbée · 700 W
• Couple maximal · 50 Nm
• Taux d'utilisation publié · 90%
• Protection · IP55
• Vitesse publiée · 150 mm/s (9 m/min)
• Commande · Centrale SC230E et encodeur intégrés.
Crémaillère, accessoires de pose et centrale selon version à valider au devis.



Visuel fabricant de la gamme.

1 333,00 € HT

Tarif fabricant Italie · mai 2026

Fiche ControlAccessPro | Source fabricant | Demander un devis

ControlAccessPro

Coulissants · PASS 1200 à 2500

9390189LN

PASS1821 · motorisation PASS 1800

PASS1821 est la version 230 V AC, 50/60 Hz de la gamme PASS 1800 pour un portail coulissant, avec une masse maximale publiée de 1800 kg. Sans centrale ; carte de fins de course. Centrale à sélectionner séparément.
• Alimentation · 230 V AC, 50/60 Hz
• Masse maximale publiée · 1800 kg
• Puissance absorbée · 700 W
• Couple maximal · 60 Nm
• Taux d'utilisation publié · 60%
• Protection · IP55
• Vitesse publiée · 150 mm/s (9 m/min)
• Commande · Sans centrale ; carte de fins de course. Centrale à sélectionner séparément.
Crémaillère, accessoires de pose et centrale selon version à valider au devis.



Visuel fabricant de la gamme.

1 111,00 € HT

Tarif fabricant Italie · mai 2026

Fiche ControlAccessPro | Source fabricant | Demander un devis

939818A9LN

PASS1841E · motorisation PASS 1800

PASS1841E est la version 230 V AC, 50/60 Hz de la gamme PASS 1800 pour un portail coulissant, avec une masse maximale publiée de 1800 kg. Centrale SC230E et encodeur intégrés.
• Alimentation · 230 V AC, 50/60 Hz
• Masse maximale publiée · 1800 kg
• Puissance absorbée · 700 W
• Couple maximal · 60 Nm
• Taux d'utilisation publié · 60%
• Protection · IP55
• Vitesse publiée · 150 mm/s (9 m/min)
• Commande · Centrale SC230E et encodeur intégrés.
Crémaillère, accessoires de pose et centrale selon version à valider au devis.



Visuel fabricant de la gamme.

1 359,00 € HT

Tarif fabricant Italie · mai 2026

Fiche ControlAccessPro | Source fabricant | Demander un devis

ControlAccessPro

Coulissants · PASS 1200 à 2500

939025AN

PASS2500E · motorisation PASS 2500



Visuel fabricant de la gamme.

PASS2500E est la version 380 V AC triphasé (tableau technique) de la gamme PASS 2500 pour un portail coulissant, avec une masse maximale publiée de 2500 kg. Sans centrale ; carte de fins de course et encodeur. Centrale SC380 AS05800 conseillée par le catalogue.
• Alimentation · 380 V AC triphasé (tableau technique)
• Masse maximale publiée · 2500 kg
• Puissance absorbée · 750 W
• Couple maximal · 90 Nm
• Taux d'utilisation publié · 70%
• Protection · IP55
• Vitesse publiée · 150 mm/s (9 m/min)
• Commande · Sans centrale ; carte de fins de course et encodeur. Centrale SC380 AS05800 conseillée par le catalogue.
Crémaillère, accessoires de pose et centrale selon version à valider au devis.

1 368,00 € HT

Tarif fabricant Italie · mai 2026

Fiche ControlAccessPro | Source fabricant | Demander un devis

K1241ENBFSLT

KIT PASS1241E · kit pour portail



Visuel fabricant du moteur du kit.

Kit fabricant de motorisation pour portail coulissant.
• 1 moteur PASS1241E avec centrale SC230E et encodeur intégrés.
• 1 récepteur enfichable DRS4332 AU02910, 2 canaux.
• 1 clignotant 70750 / DSL70750, 12-24-115-230 V.
• 2 télécommandes VINCI AU03300, rolling code, 2 canaux, 433 MHz.
• 1 sélecteur à clé DCS100 AU01940, avec 3 clés.
• 1 paire de photocellules DCF180 AU02250.
• 1 plaque de signalisation AJ75800.
Crémaillère, accessoires de pose et centrale selon version à valider au devis.

1 655,00 € HT

Tarif fabricant Italie · mai 2026

Fiche ControlAccessPro | Source fabricant | Demander un devis

ControlAccessPro

Coulissants · PASS 1200 à 2500

K1841ENBFSLT

KIT PASS1841E · kit pour portail

Kit fabricant de motorisation pour portail coulissant.
• 1 moteur PASS1841E avec centrale SC230E et encodeur intégrés.
• 1 récepteur enfichable DRS4332 AU02910, 2 canaux.
• 1 clignotant 70750 / DSL70750, 12-24-115-230 V.
• 2 télécommandes VINCI AU03300, rolling code, 2 canaux, 433 MHz.
• 1 sélecteur à clé DCS100 AU01940, avec 3 clés.
• 1 paire de photocellules DCF180 AU02250.
• 1 plaque de signalisation AJ75800.
Crémaillère, accessoires de pose et centrale selon version à valider au devis.



Visuel fabricant du moteur du kit.

1 681,00 € HT

Tarif fabricant Italie · mai 2026

Fiche ControlAccessPro | Source fabricant | Demander un devis

AJ00580

Pignon rapide

Z18, module 4 ; 172 mm/s publiés.
Configuration et disponibilité à confirmer au devis.



Visuel fabricant de la gamme.

37,00 € HT

Tarif fabricant Italie · mai 2026

Catalogue CAD 2026 (FR) | Source fabricant | Demander un devis

ControlAccessPro

Coulissants · PASS 1200 à 2500

AJ00470

Pignon majoré

Z16, module 4.
Configuration et disponibilité à confirmer au devis.



Visuel fabricant de la gamme.

55,00 € HT

Tarif fabricant Italie · mai 2026

Catalogue CAD 2026 (FR) | Source fabricant | Demander un devis

ControlAccessPro

Battants · KUDA

15000SX

KUDA150 SX

Vérin gauche.
Configuration et disponibilité à confirmer au devis.



Visuel fabricant de la gamme.

275,00 € HT

Tarif fabricant Italie · mai 2026

Catalogue CAD 2026 (FR) | Source fabricant | Demander un devis

15000DX

KUDA150 DX

Vérin droit.
Configuration et disponibilité à confirmer au devis.



Visuel fabricant de la gamme.

275,00 € HT

Tarif fabricant Italie · mai 2026

Catalogue CAD 2026 (FR) | Source fabricant | Demander un devis

ControlAccessPro

Battants · KUDA

22000SX

KUDA200 SX

Vérin gauche.
Configuration et disponibilité à confirmer au devis.



Visuel fabricant de la gamme.

323,00 € HT

Tarif fabricant Italie · mai 2026

Catalogue CAD 2026 (FR) | Source fabricant | Demander un devis

22000DX

KUDA200 DX

Vérin droit.
Configuration et disponibilité à confirmer au devis.



Visuel fabricant de la gamme.

323,00 € HT

Tarif fabricant Italie · mai 2026

Catalogue CAD 2026 (FR) | Source fabricant | Demander un devis

ControlAccessPro

Sommaire | Index des références | Demander un devis

Battants · KUDA

K155BFSLT

KIT KUDA150

Kit fabricant pour portail motorisé. Composition selon le catalogue. Configuration et disponibilité à confirmer au devis.



Visuel fabricant du moteur du kit.

934,00 € HT

Tarif fabricant Italie · mai 2026

Catalogue CAD 2026 (FR) | Source fabricant | Demander un devis

K205BFSLT

KIT KUDA200

Kit fabricant pour portail motorisé. Composition selon le catalogue. Configuration et disponibilité à confirmer au devis.



Visuel fabricant du moteur du kit.

1 062,00 € HT

Tarif fabricant Italie · mai 2026

Catalogue CAD 2026 (FR) | Source fabricant | Demander un devis

ControlAccessPro

Battants · KUDA

AJ01483

Batteries BE24

Kit batteries pour BE24.
Configuration et disponibilité à confirmer au devis.



Visuel fabricant de la référence.

128,00 € HT

Tarif fabricant Italie · mai 2026

Catalogue CAD 2026 (FR) | Source fabricant | Demander un devis

P9AH06010

Clés de déverrouillage

Paire de clés.
Configuration et disponibilité à confirmer au devis.



Visuel fabricant de la référence.

14,00 € HT

Tarif fabricant Italie · mai 2026

Catalogue CAD 2026 (FR) | Source fabricant | Demander un devis

ControlAccessPro

Battants · SERRA

15841

SERRA321

24 V avec encodeur et butées mécaniques réglables.
Configuration et disponibilité à confirmer au devis.



Visuel fabricant de la gamme.

536,00 € HT

Tarif fabricant Italie · mai 2026

Catalogue CAD 2026 (FR) | Source fabricant | Demander un devis

15843

SERRA330

230 V avec butées mécaniques réglables.
Configuration et disponibilité à confirmer au devis.



Visuel fabricant de la gamme.

483,00 € HT

Tarif fabricant Italie · mai 2026

Catalogue CAD 2026 (FR) | Source fabricant | Demander un devis

ControlAccessPro

Battants · SERRA

K321BFSLT

KIT SERRA321

Kit fabricant pour portail motorisé. Composition selon le catalogue. Configuration et disponibilité à confirmer au devis.



Visuel fabricant du moteur du kit.

1 382,00 € HT

Tarif fabricant Italie · mai 2026

Catalogue CAD 2026 (FR) | Source fabricant | Demander un devis

K322BFSLT

KIT SERRA330

Kit fabricant pour portail motorisé. Composition selon le catalogue. Configuration et disponibilité à confirmer au devis.



Visuel fabricant du moteur du kit.

1 136,00 € HT

Tarif fabricant Italie · mai 2026

Catalogue CAD 2026 (FR) | Source fabricant | Demander un devis

ControlAccessPro

Battants · SERRA

AJ00513

Platine à souder

Platine de fixation.
Configuration et disponibilité à confirmer au devis.



Visuel fabricant de la référence.

31,00 € HT

Tarif fabricant Italie · mai 2026

Catalogue CAD 2026 (FR) | Source fabricant | Demander un devis

AJ01570

Supports réglables

Supports à visser annoncés pour SERRA320 ; compatibilité 321/330 à confirmer.
Configuration et disponibilité à confirmer au devis.



Visuel fabricant de la référence.

104,00 € HT

Tarif fabricant Italie · mai 2026

Catalogue CAD 2026 (FR) | Source fabricant | Demander un devis

ControlAccessPro

Battants · SNAPPER

SNAPPER1

SNAPPER-1

Opérateur avec BE24 et réception radio incorporée.
Configuration et disponibilité à confirmer au devis.



Visuel fabricant de la gamme.

667,00 € HT

Tarif fabricant Italie · mai 2026

Catalogue CAD 2026 (FR) | Source fabricant | Demander un devis

SNAPPER0

SNAPPER-0

Opérateur seul.
Configuration et disponibilité à confirmer au devis.



Visuel fabricant de la gamme.

413,00 € HT

Tarif fabricant Italie · mai 2026

Catalogue CAD 2026 (FR) | Source fabricant | Demander un devis

ControlAccessPro

Battants · SNAPPER

K454BFSLT

KIT SNAPPER

Kit fabricant pour portail motorisé. Composition selon le catalogue.
Configuration et disponibilité à confirmer au devis.



Visuel fabricant du moteur du kit.

1 267,00 € HT

Tarif fabricant Italie · mai 2026

Catalogue CAD 2026 (FR) | Source fabricant | Demander un devis

AJ30910

Bras articulé

Dimensions 380 ×430 mm.
Configuration et disponibilité à confirmer au devis.



Visuel fabricant de la référence.

75,00 € HT

Tarif fabricant Italie · mai 2026

Catalogue CAD 2026 (FR) | Source fabricant | Demander un devis

ControlAccessPro

Battants · SNAPPER

AJ01600

Batteries SNAPPER

Kit batteries spécifique.
Configuration et disponibilité à confirmer au devis.



Visuel fabricant de la référence.

104,00 € HT

Tarif fabricant Italie · mai 2026

Catalogue CAD 2026 (FR) | Source fabricant | Demander un devis

ControlAccessPro

Battants · ART

30510

ART5000

230 V avec fins de course d'ouverture et fermeture.
Configuration et disponibilité à confirmer au devis.



Visuel fabricant de la gamme.

610,00 € HT

Tarif fabricant Italie · mai 2026

Catalogue CAD 2026 (FR) | Source fabricant | Demander un devis

30524

ART5024

24 V avec fins de course d'ouverture et fermeture.
Configuration et disponibilité à confirmer au devis.



Visuel fabricant de la gamme.

646,00 € HT

Tarif fabricant Italie · mai 2026

Catalogue CAD 2026 (FR) | Source fabricant | Demander un devis

ControlAccessPro

Sommaire | Index des références | Demander un devis

Battants · ART

K351BFSLT

KIT ART5000

Kit fabricant pour portail motorisé. Composition selon le catalogue. Configuration et disponibilité à confirmer au devis.



Visuel fabricant du moteur du kit.

1 805,00 € HT

Tarif fabricant Italie · mai 2026

Catalogue CAD 2026 (FR) | Source fabricant | Demander un devis

K354BFSLT

KIT ART5024

Kit fabricant pour portail motorisé. Composition selon le catalogue. Configuration et disponibilité à confirmer au devis.



Visuel fabricant du moteur du kit.

2 191,00 € HT

Tarif fabricant Italie · mai 2026

Catalogue CAD 2026 (FR) | Source fabricant | Demander un devis

ControlAccessPro

Battants · ART

AJ00311

Déverrouillage extérieur ART

Fonction sélecteur à clé.
Configuration et disponibilité à confirmer au devis.



Visuel fabricant de la référence.

120,00 € HT

Tarif fabricant Italie · mai 2026

Catalogue CAD 2026 (FR) | Source fabricant | Demander un devis

AJ50139

Bras long renforcé

Pour grands piliers ; 600 ×540 mm.
Configuration et disponibilité à confirmer au devis.



Visuel fabricant de la référence.

166,00 € HT

Tarif fabricant Italie · mai 2026

Catalogue CAD 2026 (FR) | Source fabricant | Demander un devis

ControlAccessPro

Battants · ART

AJ30900

Bras articulé

425 ×460 mm.
Configuration et disponibilité à confirmer au devis.



Visuel fabricant de la référence.

125,00 € HT

Tarif fabricant Italie · mai 2026

Catalogue CAD 2026 (FR) | Source fabricant | Demander un devis

AJ01482

Batteries BA24

Kit batteries.
Configuration et disponibilité à confirmer au devis.



Visuel fabricant de la référence.

209,00 € HT

Tarif fabricant Italie · mai 2026

Catalogue CAD 2026 (FR) | Source fabricant | Demander un devis

ControlAccessPro

Battants · TOP EVO hydraulique

29200E

TOP291 EVO · vérin hydraulique

Vérin hydraulique TOP291 EVO alimenté en 230 V AC, pour un vantail jusqu'à 3,5 m selon la géométrie de pose. Version standard, sans ralentissement hydraulique.
• Alimentation · 230 V AC, 50/60 Hz
• Longueur maximale publiée · 3,5 m
• Puissance absorbée · 170 W
• Poussée maximale · 3000 N
• Vitesse de tige · 10 mm/s
• Course maximale de tige · 290 mm
• Protection · IP65
• Taux d'utilisation publié · 55%
• Ralentissements hydrauliques · Non
• Mode livré · BAC, irréversible ; configuration à définir par l'installateur
Valider la géométrie de pose et prévoir une électroserrure selon le vantail.



Visuel fabricant de la gamme.

731,00 € HT

Tarif fabricant Italie · mai 2026

Fiche ControlAccessPro | Source fabricant | Demander un devis

29200ER

TOP291 EVO R · vérin hydraulique

Vérin hydraulique 230 V ; ralentissement hydraulique, jusqu'à 3,5 m. Configuration et disponibilité à confirmer au devis.



Visuel fabricant de la gamme.

757,00 € HT

Tarif fabricant Italie · mai 2026

Fiche ControlAccessPro | Source fabricant | Demander un devis

ControlAccessPro

Battants · TOP EVO hydraulique

29200ERS

TOP291 EVO RS · vérin hydraulique

Vérin hydraulique 230 V ; rapide avec ralentissement hydraulique, jusqu'à 3,5 m.
Configuration et disponibilité à confirmer au devis.



Visuel fabricant de la gamme.

797,00 € HT

Tarif fabricant Italie · mai 2026

Fiche ControlAccessPro | Source fabricant | Demander un devis

39200E

TOP391 EVO · vérin hydraulique

Vérin hydraulique 230 V ; jusqu'à 4,5 m.
Configuration et disponibilité à confirmer au devis.



Visuel fabricant de la gamme.

964,00 € HT

Tarif fabricant Italie · mai 2026

Fiche ControlAccessPro | Source fabricant | Demander un devis

ControlAccessPro

Battants · TOP EVO hydraulique

39200ER

TOP391 EVO R · vérin hydraulique

Vérin hydraulique TOP391 EVO R alimenté en 230 V AC, pour un vantail jusqu'à 4,5 m selon la géométrie de pose. Ralentissements hydrauliques intégrés.
• Alimentation · 230 V AC, 50/60 Hz
• Longueur maximale publiée · 4,5 m
• Puissance absorbée · 190 W
• Poussée maximale · 4500 N
• Vitesse de tige · 10 mm/s
• Course maximale de tige · 265 mm
• Protection · IP65
• Taux d'utilisation publié · 55%
• Ralentissements hydrauliques · Oui
• Mode livré · BAC, irréversible ; configuration à définir par l'installateur
Valider la géométrie de pose et prévoir une électroserrure selon le vantail.



Visuel fabricant de la gamme.

997,00 € HT

Tarif fabricant Italie · mai 2026

Fiche ControlAccessPro | Source fabricant | Demander un devis

39200ERS

TOP391 EVO RS · vérin hydraulique

Vérin hydraulique 230 V ; rapide avec ralentissement hydraulique, jusqu'à 4,5 m. Configuration et disponibilité à confirmer au devis.



Visuel fabricant de la gamme.

1 058,00 € HT

Tarif fabricant Italie · mai 2026

Fiche ControlAccessPro | Source fabricant | Demander un devis

ControlAccessPro

Battants · TOP EVO hydraulique

44200E

TOP441 EVO · vérin hydraulique

Vérin hydraulique 230 V ; jusqu'à 6 m.
Configuration et disponibilité à confirmer au devis.



Visuel fabricant de la gamme.

999,00 € HT

Tarif fabricant Italie · mai 2026

Fiche ControlAccessPro | Source fabricant | Demander un devis

44200ER

TOP441 EVO R · vérin hydraulique

Vérin hydraulique 230 V ; ralentissement hydraulique, jusqu'à 6 m.
Configuration et disponibilité à confirmer au devis.



Visuel fabricant de la gamme.

1 030,00 € HT

Tarif fabricant Italie · mai 2026

Fiche ControlAccessPro | Source fabricant | Demander un devis

ControlAccessPro

Battants · TOP EVO hydraulique

44200ERS

TOP441 EVO RS · vérin hydraulique



Visuel fabricant de la gamme.

Vérin hydraulique TOP441 EVO RS alimenté en 230 V AC, pour un vantail jusqu'à 6,0 m selon la géométrie de pose. Version rapide avec ralentissements hydrauliques.
• Alimentation · 230 V AC, 50/60 Hz
• Longueur maximale publiée · 6,0 m
• Puissance absorbée · 190 W
• Poussée maximale · 3000 N
• Vitesse de tige · 20 mm/s
• Course maximale de tige · 425 mm
• Protection · IP65
• Taux d'utilisation publié · 55%
• Ralentissements hydrauliques · Oui
• Mode livré · BAC, irréversible ; configuration à définir par l'installateur
Valider la géométrie de pose et prévoir une électroserrure selon le vantail.

1 088,00 € HT

Tarif fabricant Italie · mai 2026

Fiche ControlAccessPro | Source fabricant | Demander un devis

K291EBFSLT

KIT TOP291 EVO · kit pour portail



Visuel fabricant du moteur du kit.

Kit fabricant de motorisation hydraulique pour portail battant.
• 2 vérins TOP291 EVO.
• 1 centrale F4 AS06320 pour 1 ou 2 moteurs.
• 1 récepteur enfichable DRS4332 AU02910, 2 canaux.
• 1 clignotant 70750 / DSL70750, 12-24-115-230 V.
• 2 télécommandes VINCI AU03300, rolling code, 2 canaux, 433 MHz.
• 1 sélecteur à clé DCS100 AU01940, avec 3 clés.
• 1 paire de photocellules DCF180 AU02250.
• 1 plaque de signalisation AJ75800.
Valider la géométrie de pose et prévoir une électroserrure selon le vantail.

1 867,00 € HT

Tarif fabricant Italie · mai 2026

Fiche ControlAccessPro | Source fabricant | Demander un devis

ControlAccessPro

Battants · TOP EVO hydraulique

K291ERBFSLT

KIT TOP291 EVO R · kit pour portail

Kit fabricant pour portail motorisé. Composition selon le catalogue. Configuration et disponibilité à confirmer au devis.



Visuel fabricant du moteur du kit.

1 909,00 € HT

Tarif fabricant Italie · mai 2026

Fiche ControlAccessPro | Source fabricant | Demander un devis

K291ERSBFSLT

KIT TOP291 EVO RS · kit pour portail

Kit fabricant pour portail motorisé. Composition selon le catalogue. Configuration et disponibilité à confirmer au devis.



Visuel fabricant du moteur du kit.

1 918,00 € HT

Tarif fabricant Italie · mai 2026

Fiche ControlAccessPro | Source fabricant | Demander un devis

ControlAccessPro

Battants · TOP EVO hydraulique

K391EBFSLT

KIT TOP391 EVO · kit pour portail

Kit fabricant pour portail motorisé. Composition selon le catalogue.
Configuration et disponibilité à confirmer au devis.



Visuel fabricant du moteur du kit.

2 052,00 € HT

Tarif fabricant Italie · mai 2026

Fiche ControlAccessPro | Source fabricant | Demander un devis

K391ERBFSLT

KIT TOP391 EVO R · kit pour portail

Kit fabricant de motorisation hydraulique pour portail battant.
• 2 vérins TOP391 EVO R.
• 1 centrale F4 AS06320 pour 1 ou 2 moteurs.
• 1 récepteur enfichable DRS4332 AU02910, 2 canaux.
• 1 clignotant 70750 / DSL70750, 12-24-115-230 V.
• 2 télécommandes VINCI AU03300, rolling code, 2 canaux, 433 MHz.
• 1 sélecteur à clé DCS100 AU01940, avec 3 clés.
• 1 paire de photocellules DCF180 AU02250.
• 1 plaque de signalisation AJ75800.
Valider la géométrie de pose et prévoir une électroserrure selon le vantail.



Visuel fabricant du moteur du kit.

2 082,00 € HT

Tarif fabricant Italie · mai 2026

Fiche ControlAccessPro | Source fabricant | Demander un devis

ControlAccessPro

Battants · TOP EVO hydraulique

K391ERSBFSLT

KIT TOP391 EVO RS · kit pour portail

Kit fabricant pour portail motorisé. Composition selon le catalogue. Configuration et disponibilité à confirmer au devis.



Visuel fabricant du moteur du kit.

2 143,00 € HT

Tarif fabricant Italie · mai 2026

Fiche ControlAccessPro | Source fabricant | Demander un devis

K441EBFSLT

KIT TOP441 EVO · kit pour portail

Kit fabricant pour portail motorisé. Composition selon le catalogue. Configuration et disponibilité à confirmer au devis.



Visuel fabricant du moteur du kit.

2 240,00 € HT

Tarif fabricant Italie · mai 2026

Fiche ControlAccessPro | Source fabricant | Demander un devis

ControlAccessPro

Battants · TOP EVO hydraulique

K441ERBFSLT

KIT TOP441 EVO R · kit pour portail

Kit fabricant pour portail motorisé. Composition selon le catalogue.
Configuration et disponibilité à confirmer au devis.



Visuel fabricant du moteur du kit.

2 331,00 € HT

Tarif fabricant Italie · mai 2026

Fiche ControlAccessPro | Source fabricant | Demander un devis

K441ERSBFSLT

KIT TOP441 EVO RS · kit pour portail

Kit fabricant de motorisation hydraulique pour portail battant.
• 2 vérins TOP441 EVO RS.
• 1 centrale F4 AS06320 pour 1 ou 2 moteurs.
• 1 récepteur enfichable DRS4332 AU02910, 2 canaux.
• 1 clignotant 70750 / DSL70750, 12-24-115-230 V.
• 2 télécommandes VINCI AU03300, rolling code, 2 canaux, 433 MHz.
• 1 sélecteur à clé DCS100 AU01940, avec 3 clés.
• 1 paire de photocellules DCF180 AU02250.
• 1 plaque de signalisation AJ75800.
Valider la géométrie de pose et prévoir une électroserrure selon le vantail.



Visuel fabricant du moteur du kit.

2 439,00 € HT

Tarif fabricant Italie · mai 2026

Fiche ControlAccessPro | Source fabricant | Demander un devis

ControlAccessPro

Battants · TOP EVO hydraulique

AJ00490

Déverrouillage personnalisé

Dispositif à clé.
Configuration et disponibilité à confirmer au devis.



Visuel fabricant de la référence.

42,00 € HT

Tarif fabricant Italie · mai 2026

Catalogue CAD 2026 (FR) | Source fabricant | Demander un devis

AJ01650

Supports TOP291

Supports réglables à visser.
Configuration et disponibilité à confirmer au devis.



Visuel fabricant de la gamme.

120,00 € HT

Tarif fabricant Italie · mai 2026

Catalogue CAD 2026 (FR) | Source fabricant | Demander un devis

ControlAccessPro

Battants · TOP EVO hydraulique

AJ01660

Supports TOP391 /441

Supports réglables à visser.
Configuration et disponibilité à confirmer au devis.



Visuel fabricant de la gamme.

125,00 € HT

Tarif fabricant Italie · mai 2026

Catalogue CAD 2026 (FR) | Source fabricant | Demander un devis

ControlAccessPro

Enterrés · FLOOR hydraulique

81500

FLOOR 850 · motorisation hydraulique enterrée

FLOOR 850 est une motorisation hydraulique enterrée 230 V AC, avec une ouverture maximale de 150° et une longueur maximale publiée de 3,0 m par vantail. Le caisson FLOOR AJ49000 et la commande se sélectionnent selon la configuration.

- Alimentation · 230 V AC
- Ouverture maximale · 150°
- Longueur maximale du vantail · 3,0 m
- Puissance absorbée · 190 W
- Couple maximal · 320 Nm
- Vitesse de rotation · 6°/s
- Taux d'utilisation publié · 40%
- Protection · IP67
- Caisson associé · AJ49000, à commander séparément hors kit

Confirmer le caisson AJ49000, l'angle d'ouverture et les fins de course selon version.

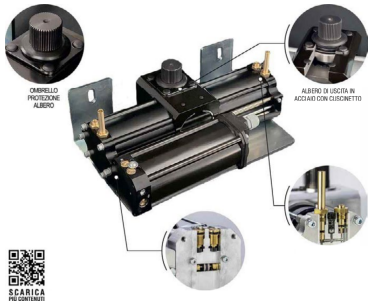

Visuel fabricant de la gamme.

1 285,00 € HT

Tarif fabricant Italie · mai 2026

Fiche ControlAccessPro | Source fabricant | Demander un devis

81524

FLOOR 854 · motorisation hydraulique enterrée

FLOOR 854 est une motorisation hydraulique enterrée 24 V DC, avec une ouverture maximale de 150° et une longueur maximale publiée de 3,0 m par vantail. Le caisson FLOOR AJ49000 et la commande se sélectionnent selon la configuration.

- Alimentation · 24 V DC
- Ouverture maximale · 150°
- Longueur maximale du vantail · 3,0 m
- Puissance absorbée · 120 W
- Couple maximal · 320 Nm
- Vitesse de rotation · 6°/s
- Taux d'utilisation publié · 80%
- Protection · IP67
- Caisson associé · AJ49000, à commander séparément hors kit

Confirmer le caisson AJ49000, l'angle d'ouverture et les fins de course selon version.

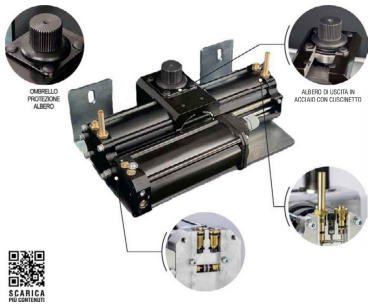

Visuel fabricant de la gamme.

1 397,00 € HT

Tarif fabricant Italie · mai 2026

Fiche ControlAccessPro | Source fabricant | Demander un devis

ControlAccessPro

Enterrés · FLOOR hydraulique

81800

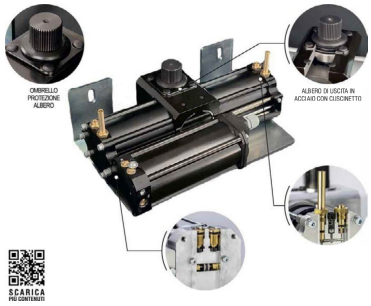

Visuel fabricant de la gamme.

FLOOR 880 · motorisation hydraulique enterrée

FLOOR 880 est une motorisation hydraulique enterrée 230 V AC, avec une ouverture maximale de 180° et une longueur maximale publiée de 2,5 m par vantail. Le caisson FLOOR AJ49000 et la commande se sélectionnent selon la configuration.

- Alimentation · 230 V AC
- Ouverture maximale · 180°
- Longueur maximale du vantail · 2,5 m
- Puissance absorbée · 190 W
- Couple maximal · 300 Nm
- Vitesse de rotation · 7°/s
- Taux d'utilisation publié · 40%
- Protection · IP67
- Caisson associé · AJ49000, à commander séparément hors kit

Confirmer le caisson AJ49000, l'angle d'ouverture et les fins de course selon version.

1 348,00 € HT

Tarif fabricant Italie · mai 2026

Fiche ControlAccessPro | Source fabricant | Demander un devis

81824

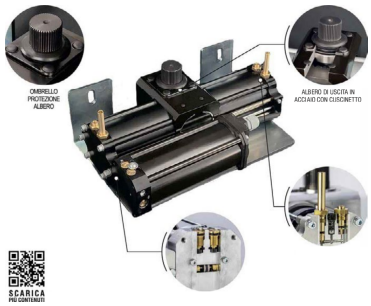

Visuel fabricant de la gamme.

FLOOR 884 · motorisation hydraulique enterrée

FLOOR 884 est une motorisation hydraulique enterrée 24 V DC, avec une ouverture maximale de 180° et une longueur maximale publiée de 2,5 m par vantail. Le caisson FLOOR AJ49000 et la commande se sélectionnent selon la configuration.

- Alimentation · 24 V DC
- Ouverture maximale · 180°
- Longueur maximale du vantail · 2,5 m
- Puissance absorbée · 120 W
- Couple maximal · 300 Nm
- Vitesse de rotation · 7°/s
- Taux d'utilisation publié · 80%
- Protection · IP67
- Caisson associé · AJ49000, à commander séparément hors kit

Confirmer le caisson AJ49000, l'angle d'ouverture et les fins de course selon version.

1 467,00 € HT

Tarif fabricant Italie · mai 2026

Fiche ControlAccessPro | Source fabricant | Demander un devis

ControlAccessPro

Enterrés · FLOOR hydraulique

K870BFSLT

KIT FLOOR 850 · kit pour portail

Kit fabricant avec motorisation hydraulique enterrée et caissons.
• 2 moteurs FLOOR 850.
• 2 caissons AJ49000 avec couvercles.
• 1 centrale F4 AS06320.
• 1 récepteur enfichable DRS4332 AU02910, 2 canaux.
• 1 clignotant 70750 / DSL70750, 12-24-115-230 V.
• 2 télécommandes VINCI AU03300, rolling code, 2 canaux, 433 MHz.
• 1 sélecteur à clé DCS100 AU01940, avec 3 clés.
• 1 paire de photocellules DCF180 AU02250.
• 1 plaque de signalisation AJ75800.
Confirmer le caisson AJ49000, l'angle d'ouverture et les fins de course selon version.

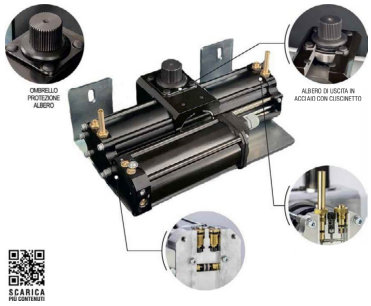

Visuel fabricant du moteur du kit.

3 413,00 € HT

Tarif fabricant Italie · mai 2026

Fiche ControlAccessPro | Source fabricant | Demander un devis

K875BFSLT

KIT FLOOR 854 · kit pour portail

Kit fabricant avec motorisation hydraulique enterrée et caissons.
• 2 moteurs FLOOR 854.
• 2 caissons AJ49000 avec couvercles.
• 2 ensembles de fins de course AJ01400.
• 1 centrale BA24 AS06300.
• 1 récepteur enfichable DRS4332 AU02910, 2 canaux.
• 1 clignotant 70750 / DSL70750, 12-24-115-230 V.
• 2 télécommandes VINCI AU03300, rolling code, 2 canaux, 433 MHz.
• 1 sélecteur à clé DCS100 AU01940, avec 3 clés.
• 1 paire de photocellules DCF180 AU02250.
• 1 plaque de signalisation AJ75800.
Confirmer le caisson AJ49000, l'angle d'ouverture et les fins de course selon version.

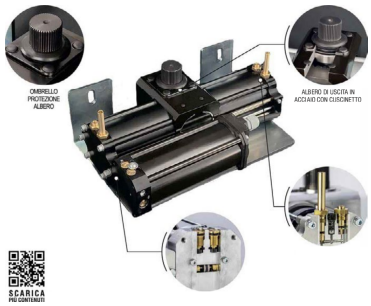

Visuel fabricant du moteur du kit.

3 973,00 € HT

Tarif fabricant Italie · mai 2026

Fiche ControlAccessPro | Source fabricant | Demander un devis

ControlAccessPro

Enterrés · FLOOR hydraulique

K880BFSLT

KIT FLOOR 880 · kit pour portail

Kit fabricant pour portail motorisé. Composition selon le catalogue.
Configuration et disponibilité à confirmer au devis.

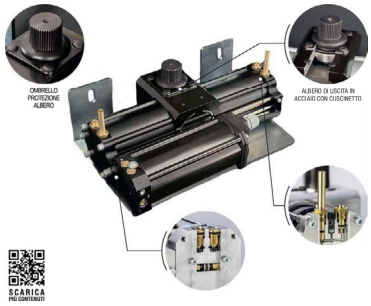

Visuel fabricant du moteur du kit.

3 554,00 € HT

Tarif fabricant Italie · mai 2026

Fiche ControlAccessPro | Source fabricant | Demander un devis

K884BFSLT

KIT FLOOR 884 · kit pour portail

Kit fabricant avec motorisation hydraulique enterrée et caissons.
• 2 moteurs FLOOR 884.
• 2 caissons AJ49000 avec couvercles.
• 2 ensembles de fins de course AJ01400.
• 1 centrale BA24 AS06300.
• 1 récepteur enfichable DRS4332 AU02910, 2 canaux.
• 1 clignotant 70750 / DSL70750, 12-24-115-230 V.
• 2 télécommandes VINCI AU03300, rolling code, 2 canaux, 433 MHz.
• 1 sélecteur à clé DCS100 AU01940, avec 3 clés.
• 1 paire de photocellules DCF180 AU02250.
• 1 plaque de signalisation AJ75800.
Confirmer le caisson AJ49000, l'angle d'ouverture et les fins de course selon version.

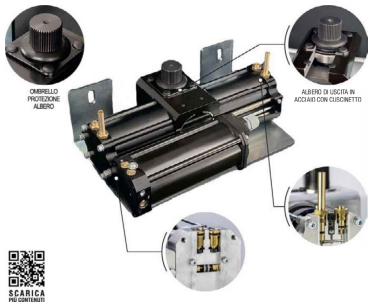

Visuel fabricant du moteur du kit.

4 115,00 € HT

Tarif fabricant Italie · mai 2026

Fiche ControlAccessPro | Source fabricant | Demander un devis

ControlAccessPro

Enterrés · FLOOR hydraulique

AJ49000

AJ49000 · caisson de fondation FLOOR



Visuel fabricant du caisson référencé.

Caisson de fondation autoportant pour motorisations FLOOR, en finition cataphorèse noire. Le catalogue 2026 indique un couvercle inclus. Le couvercle inox A90929P et le dispositif AJ92000 sont des options distinctes.
• Compatibilité publiée · FLOOR 850, 854, 880 et 884
• Finition · Cataphorèse noire
• Éléments livrés · Couvercle inclus
Confirmer le caisson AJ49000, l'angle d'ouverture et les fins de course selon version.

320,00 € HT

Tarif fabricant Italie · mai 2026

Fiche ControlAccessPro | Source fabricant | Demander un devis

AJ01400

Groupe fins de course

Pour FLOOR, configuration à définir.
Configuration et disponibilité à confirmer au devis.



Visuel fabricant de la référence.

111,00 € HT

Tarif fabricant Italie · mai 2026

Catalogue CAD 2026 (FR) | Source fabricant | Demander un devis

ControlAccessPro

Enterrés · FLOOR hydraulique

A90929P

Couvercle inox

Pour caisson FLOOR.
Configuration et disponibilité à confirmer au devis.



Visuel fabricant de la référence.

150,00 € HT

Tarif fabricant Italie · mai 2026

Catalogue CAD 2026 (FR) | Source fabricant | Demander un devis

AJ92000

Déverrouillage FLOOR

Clé personnalisée, couvercle inox pour AJ49000 compris.
Configuration et disponibilité à confirmer au devis.



Visuel fabricant de la référence.

530,00 € HT

Tarif fabricant Italie · mai 2026

Catalogue CAD 2026 (FR) | Source fabricant | Demander un devis

ControlAccessPro

Enterrés · FLOOR hydraulique

AJ01410

Adaptateur fins de course

Pour F4 / BA100 ; le libellé source 51 est ambigu et cite AJ01410 lui-même, confirmer selon notice.
Configuration et disponibilité à confirmer au devis.



Visuel fabricant de la référence.

52,00 € HT

Tarif fabricant Italie · mai 2026

Catalogue CAD 2026 (FR) | Source fabricant | Demander un devis

ControlAccessPro

Enterrés · GROUND électromécanique

20030

GROUND 610 · motorisation électromécanique enterrée



Visuel fabricant de la gamme.

GROUND 610 est une motorisation électromécanique enterrée 230 V AC pour portail battant jusqu'à 3,5 m par vantail selon le diagramme fabricant. La version 610 dispose de butées mécaniques réglables ; la centrale est à choisir séparément.
• Alimentation · 230 V AC
• Longueur maximale publiée · 3,5 m
• Ouverture maximale publiée · 110°
• Puissance absorbée · 400 W
• Couple maximal · 530 Nm
• Vitesse de rotation · 7°/s
• Taux d'utilisation publié · 30%
• Protection · IP67
• Encodeur · Non ; fins de course optionnelles
• Caisson associé · AJ49300, à commander séparément hors kit
Confirmer le caisson AJ49300, les limites de course et le drainage selon la pose.

607,00 € HT

Tarif fabricant Italie · mai 2026

Fiche ControlAccessPro | Source fabricant | Demander un devis

20034E

GROUND 634 · motorisation électromécanique enterrée



Visuel fabricant de la gamme.

GROUND 634 est une motorisation électromécanique enterrée 24 V DC pour portail battant jusqu'à 3,5 m par vantail selon le diagramme fabricant. La version 634 dispose d'un encodeur et utilise la centrale BE24G AS06270.
• Alimentation · 24 V DC
• Longueur maximale publiée · 3,5 m
• Ouverture maximale publiée · 110°
• Puissance absorbée · 150 W
• Couple maximal · 320 Nm
• Vitesse de rotation · 7°/s
• Taux d'utilisation publié · intensif (sans pourcentage chiffré dans ce tableau)
• Protection · IP67
• Encodeur · Oui
• Caisson associé · AJ49300, à commander séparément hors kit
Confirmer le caisson AJ49300, les limites de course et le drainage selon la pose.

757,00 € HT

Tarif fabricant Italie · mai 2026

Fiche ControlAccessPro | Source fabricant | Demander un devis

ControlAccessPro

Enterrés · GROUND électromécanique

K608BFSLT

KIT GROUND 610 · kit pour portail

Kit fabricant avec motorisation électromécanique enterrée et caissons.
• 2 moteurs GROUND 610.
• 2 caissons AJ49300.
• 1 centrale F4 AS06320.
• Radio réceptrice indiquée intégrée par le catalogue ; pas de module additionnel supposé.
• 1 clignotant 70750 / DSL70750, 12-24-115-230 V.
• 2 télécommandes VINCI AU03300, rolling code, 2 canaux, 433 MHz.
• 1 sélecteur à clé DCS100 AU01940, avec 3 clés.
• 1 paire de photocellules DCF180 AU02250.
• 1 plaque de signalisation AJ75800.
Confirmer le caisson AJ49300, les limites de course et le drainage selon la pose.



Visuel fabricant du moteur du kit.

2 325,00 € HT

Tarif fabricant Italie · mai 2026

Fiche ControlAccessPro | Source fabricant | Demander un devis

K640BFSLT

KIT GROUND 634 · kit pour portail

Kit fabricant avec motorisation électromécanique enterrée et caissons.
• 2 moteurs GROUND 634.
• 2 caissons AJ49300.
• 1 centrale BE24G AS06270.
• Radio réceptrice indiquée intégrée par le catalogue ; pas de module additionnel supposé.
• 1 clignotant 70750 / DSL70750, 12-24-115-230 V.
• 2 télécommandes VINCI AU03300, rolling code, 2 canaux, 433 MHz.
• 1 sélecteur à clé DCS100 AU01940, avec 3 clés.
• 1 paire de photocellules DCF180 AU02250.
• 1 plaque de signalisation AJ75800.
Confirmer le caisson AJ49300, les limites de course et le drainage selon la pose.

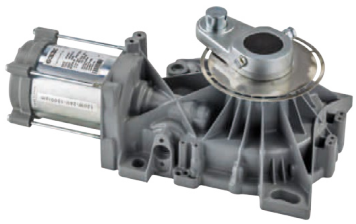

Visuel fabricant du moteur du kit.

2 489,00 € HT

Tarif fabricant Italie · mai 2026

Fiche ControlAccessPro | Source fabricant | Demander un devis

ControlAccessPro

Enterrés · GROUND électromécanique

AJ49300

AJ49300 · caisson de fondation GROUND

Caisson autoportant en acier avec finition cataphorèse pour les motorisations GROUND. Le catalogue indique que le couvercle et les leviers de déverrouillage sont inclus.
• Compatibilité publiée · GROUND 610 et 634
• Matière et finition · Acier, finition cataphorèse
• Éléments livrés · Couvercle et leviers de déverrouillage inclus
Confirmer le caisson AJ49300, les limites de course et le drainage selon la pose.



Visuel fabricant du caisson référencé.

531,00 € HT

Tarif fabricant Italie · mai 2026

Fiche ControlAccessPro | Source fabricant | Demander un devis

AJ00940

Fins de course GROUND610

Kit optionnel.
Configuration et disponibilité à confirmer au devis.



Visuel fabricant de la référence.

72,00 € HT

Tarif fabricant Italie · mai 2026

Catalogue CAD 2026 (FR) | Source fabricant | Demander un devis

ControlAccessPro

Portes de garage · TAIMEN

K026B

TAIMEN T6

Kit avec opérateur T6, centrale et récepteur incorporé, 2 radiocommandes code tournant et fixations à la porte.
Configuration et disponibilité à confirmer au devis.



Visuel fabricant de la gamme.

571,00 € HT

Tarif fabricant Italie · mai 2026

Catalogue CAD 2026 (FR) | Source fabricant | Demander un devis

K036B

TAIMEN T12

Kit avec opérateur T12, centrale et récepteur incorporé, 2 radiocommandes code tournant et fixations à la porte.
Configuration et disponibilité à confirmer au devis.



Visuel fabricant de la gamme.

621,00 € HT

Tarif fabricant Italie · mai 2026

Catalogue CAD 2026 (FR) | Source fabricant | Demander un devis

ControlAccessPro

Portes de garage · TAIMEN

AJ01450

Rallonge de rail

Longueur 1 m.
Configuration et disponibilité à confirmer au devis.



Visuel fabricant de la référence.

74,00 € HT

Tarif fabricant Italie · mai 2026

Catalogue CAD 2026 (FR) | Source fabricant | Demander un devis

AJ00303

Bras de porte à contrepoids

Non compris dans les kits T6/T12.
Configuration et disponibilité à confirmer au devis.



Visuel fabricant de la référence.

208,00 € HT

Tarif fabricant Italie · mai 2026

Catalogue CAD 2026 (FR) | Source fabricant | Demander un devis

ControlAccessPro

Portes de garage · TAIMEN

AJ01460

Déverrouillage extérieur

Kit de secours.
Configuration et disponibilité à confirmer au devis.



Visuel fabricant de la référence.

31,00 € HT

Tarif fabricant Italie · mai 2026

Catalogue CAD 2026 (FR) | Source fabricant | Demander un devis

AJ01470

Extension de câble

Longueur 6 m.
Configuration et disponibilité à confirmer au devis.



Visuel fabricant de la référence.

71,00 € HT

Tarif fabricant Italie · mai 2026

Catalogue CAD 2026 (FR) | Source fabricant | Demander un devis

ControlAccessPro

Portes de garage · TAIMEN

AJ01510

Kit batteries

Kit complet.
Configuration et disponibilité à confirmer au devis.



Visuel fabricant de la référence.

208,00 € HT

Tarif fabricant Italie · mai 2026

Catalogue CAD 2026 (FR) | Source fabricant | Demander un devis

AJ01455

Supports de rail

Supports supplémentaires.
Configuration et disponibilité à confirmer au devis.



Visuel fabricant de la référence.

30,00 € HT

Tarif fabricant Italie · mai 2026

Catalogue CAD 2026 (FR) | Source fabricant | Demander un devis

ControlAccessPro

Centrales de commande

AS05800

SC380

1 moteur 220 V monophasé/triphasé ou 400 V triphasé ; programmation numérique, contacteurs et sectionneur mécanique, entrée encodeur. Configuration et disponibilité à confirmer au devis.



Visuel fabricant de la référence.

Sur demande

Prix et configuration à confirmer au devis

Catalogue CAD 2026 (FR) | Source fabricant | Demander un devis

AS06251

BE24

1 ou 2 moteurs 24 VDC ; analogique avec auto-apprentissage, encodeur ou temporisation ; récepteur et chargeur intégrés. Configuration et disponibilité à confirmer au devis.



Visuel fabricant de la référence.

347,00 € HT

Tarif fabricant Italie · mai 2026

Catalogue CAD 2026 (FR) | Source fabricant | Demander un devis

ControlAccessPro

Centrales de commande

AS06320

F4

1 ou 2 moteurs 230 V, programmation analogique, 4 fins de course, apprentissage des temps et ralentissements.
Configuration et disponibilité à confirmer au devis.



Visuel fabricant de la référence.

264,00 € HT

Tarif fabricant Italie · mai 2026

Catalogue CAD 2026 (FR) | Source fabricant | Demander un devis

AS05581

BA230

1 ou 2 moteurs 230 V, programmation numérique, 4 fins de course, double commande de serrure, temps séparés et ralentissements.
Configuration et disponibilité à confirmer au devis.



Visuel fabricant de la référence.

346,00 € HT

Tarif fabricant Italie · mai 2026

Catalogue CAD 2026 (FR) | Source fabricant | Demander un devis

ControlAccessPro

Centrales de commande

AS06300

BA24

1 ou 2 moteurs 24 VDC, programmation numérique, 4 fins de course, double commande de serrure, ralentissement et détection d'obstacle selon configuration.
Configuration et disponibilité à confirmer au devis.



Visuel fabricant de la référence.

368,00 € HT

Tarif fabricant Italie · mai 2026

Catalogue CAD 2026 (FR) | Source fabricant | Demander un devis

AS05060

BA100

1 moteur 230 V (2 enparallèle), programmation analogique, 2 fins de course et ralentissements.
Configuration et disponibilité à confirmer au devis.



Visuel fabricant de la référence.

279,00 € HT

Tarif fabricant Italie · mai 2026

Catalogue CAD 2026 (FR) | Source fabricant | Demander un devis

ControlAccessPro

Centrales de commande

AS06270

BE24G

Version dédiée GROUND634.
Configuration et disponibilité à confirmer au devis.



Visuel fabricant de la référence.

380,00 € HT

Tarif fabricant Italie · mai 2026

Catalogue CAD 2026 (FR) | Source fabricant | Demander un devis

AS06070

TAIMEN

Centrale numérique pour T6/T12, avec LED et réception radio intégrées.
Configuration et disponibilité à confirmer au devis.



Visuel fabricant de la référence.

142,00 € HT

Tarif fabricant Italie · mai 2026

Catalogue CAD 2026 (FR) | Source fabricant | Demander un devis

ControlAccessPro

Centrales de commande

AS05860

SE24

1 moteur 24 VDC avec encodeur ; affichage graphique, assistant de configuration, réception radio, temporisateur et journal d'événements ; pour SL544.
Configuration et disponibilité à confirmer au devis.



Visuel fabricant de la référence.

Sur demande

Prix et configuration à confirmer au devis

Catalogue CAD 2026 (FR) | Source fabricant | Demander un devis

AS05180

TL100

Gestion de feux de circulation ; programmation analogique, délai d'attente et alternance de priorité.
Configuration et disponibilité à confirmer au devis.



Visuel fabricant de la référence.

Sur demande

Prix et configuration à confirmer au devis

Catalogue CAD 2026 (FR) | Source fabricant | Demander un devis

ControlAccessPro

Centrales de commande

A90984P

SC230E

1 moteur 230 V avec ou sans encodeur ; programmation analogique, ralentissements et contrôle d'obstacle ; gamme PASS.
Configuration et disponibilité à confirmer au devis.



Visuel fabricant de la référence.

276,00 € HT

Tarif fabricant Italie · mai 2026

Catalogue CAD 2026 (FR) | Source fabricant | Demander un devis

ControlAccessPro

Radiocommandes et récepteurs

AU03100

MAKO 433

Émetteur code tournant 4 canaux, 433 MHz ; conditionnement 1 pièce.
Configuration et disponibilité à confirmer au devis.



Visuel fabricant de la gamme.

48,00 € HT

Tarif fabricant Italie · mai 2026

Catalogue CAD 2026 (FR) | Source fabricant | Demander un devis

AU04200

MAKO 433 boîte 40

Conditionnement 40 pièces, code fabricant distinct.
Configuration et disponibilité à confirmer au devis.



Visuel fabricant de la gamme.

1 575,00 € HT

Tarif fabricant Italie · mai 2026

Catalogue CAD 2026 (FR) | Source fabricant | Demander un devis

ControlAccessPro

Radiocommandes et récepteurs

AU03300

VINCI 433

Émetteur code tournant 2 canaux, 433 MHz ; 1 pièce.
Configuration et disponibilité à confirmer au devis.



Visuel fabricant de la gamme.

30,00 € HT

Tarif fabricant Italie · mai 2026

Catalogue CAD 2026 (FR) | Source fabricant | Demander un devis

AU03350

VINCI 433 boîte 50

Conditionnement 50 pièces, code fabricant distinct.
Configuration et disponibilité à confirmer au devis.



Visuel fabricant de la gamme.

1 294,00 € HT

Tarif fabricant Italie · mai 2026

Catalogue CAD 2026 (FR) | Source fabricant | Demander un devis

ControlAccessPro

Radiocommandes et récepteurs

AU02810

DRS4334

Récepteur 4 canaux pour boîtiers DRR1000/2000 et feu DSL2000.
Configuration et disponibilité à confirmer au devis.



Visuel fabricant de la gamme.

133,00 € HT

Tarif fabricant Italie · mai 2026

Catalogue CAD 2026 (FR) | Source fabricant | Demander un devis

AU02910

DRS4332

Récepteur 2 canaux enfichable pour centrales.
Configuration et disponibilité à confirmer au devis.



Visuel fabricant de la gamme.

102,00 € HT

Tarif fabricant Italie · mai 2026

Catalogue CAD 2026 (FR) | Source fabricant | Demander un devis

ControlAccessPro

Sommaire | Index des références | Demander un devis

Radiocommandes et récepteurs

AU02540

DRS4331

Récepteur universel 1 canal ; 42 ×48 ×25 mm.
Configuration et disponibilité à confirmer au devis.



Visuel fabricant de la gamme.

60,00 € HT

Tarif fabricant Italie · mai 2026

Catalogue CAD 2026 (FR) | Source fabricant | Demander un devis

AU02580

DRS4336

Récepteur universel 2 canaux ; alimentation 115-230 VAC.
Configuration et disponibilité à confirmer au devis.



Visuel fabricant de la référence.

97,00 € HT

Tarif fabricant Italie · mai 2026

Catalogue CAD 2026 (FR) | Source fabricant | Demander un devis

ControlAccessPro

Radiocommandes et récepteurs

AU02570

DRS4335

Récepteur universel 2 canaux.
Configuration et disponibilité à confirmer au devis.



Visuel fabricant de la référence.

83,00 € HT

Tarif fabricant Italie · mai 2026

Catalogue CAD 2026 (FR) | Source fabricant | Demander un devis

AU03200

MAKO 868

Émetteur code tournant 4 canaux, 868 MHz ; 1 pièce.
Configuration et disponibilité à confirmer au devis.



Visuel fabricant de la gamme.

52,00 € HT

Tarif fabricant Italie · mai 2026

Catalogue CAD 2026 (FR) | Source fabricant | Demander un devis

ControlAccessPro

Radiocommandes et récepteurs

AU04300

MAKO 868 boîte 40

Conditionnement 40 pièces, code fabricant distinct.
Configuration et disponibilité à confirmer au devis.



Visuel fabricant de la gamme.

1 890,00 € HT

Tarif fabricant Italie · mai 2026

Catalogue CAD 2026 (FR) | Source fabricant | Demander un devis

AU02840

DRS8684

Récepteur 4 canaux pour DRR1000/2000 et DSL2000.
Configuration et disponibilité à confirmer au devis.



Visuel fabricant de la gamme.

142,00 € HT

Tarif fabricant Italie · mai 2026

Catalogue CAD 2026 (FR) | Source fabricant | Demander un devis

ControlAccessPro

Radiocommandes et récepteurs

AU02940

DRS8682

Récepteur 2 canaux enfichable.
Configuration et disponibilité à confirmer au devis.



Visuel fabricant de la gamme.

108,00 € HT

Tarif fabricant Italie · mai 2026

Catalogue CAD 2026 (FR) | Source fabricant | Demander un devis

AU02530

DRS8681

Récepteur universel 1 canal ; 42 ×48 ×25 mm.
Configuration et disponibilité à confirmer au devis.



Visuel fabricant de la gamme.

68,00 € HT

Tarif fabricant Italie · mai 2026

Catalogue CAD 2026 (FR) | Source fabricant | Demander un devis

ControlAccessPro

Feux et accessoires de signalisation

70750

DSL70750

Feu LED, alimentation 12/24/115/230 V.
Configuration et disponibilité à confirmer au devis.



Visuel fabricant de la référence.

63,00 € HT

Tarif fabricant Italie · mai 2026

Catalogue CAD 2026 (FR) | Source fabricant | Demander un devis

71750

FLAGGY blanc

Feu LED24/115/230 V, antenne 433/868 MHz intégrée.
Configuration et disponibilité à confirmer au devis.

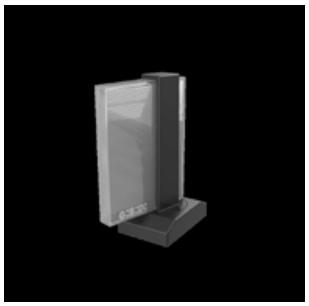

Visuel fabricant de la référence.

68,00 € HT

Tarif fabricant Italie · mai 2026

Catalogue CAD 2026 (FR) | Source fabricant | Demander un devis

ControlAccessPro

Feux et accessoires de signalisation

71751

FLAGGY orange

Feu LED24/115/230 V, antenne 433/868 MHz intégrée.
Configuration et disponibilité à confirmer au devis.



Visuel fabricant de la référence.

68,00 € HT

Tarif fabricant Italie · mai 2026

Catalogue CAD 2026 (FR) | Source fabricant | Demander un devis

AU02800

DRR1000

Boîtier extérieur pour récepteur 4 canaux.
Configuration et disponibilité à confirmer au devis.



Visuel fabricant de la référence.

29,00 € HT

Tarif fabricant Italie · mai 2026

Catalogue CAD 2026 (FR) | Source fabricant | Demander un devis

ControlAccessPro

Feux et accessoires de signalisation

AU02600

DRR2000

Boîtier pour cartes.
Configuration et disponibilité à confirmer au devis.



Visuel fabricant de la référence.

16,00 € HT

Tarif fabricant Italie · mai 2026

Catalogue CAD 2026 (FR) | Source fabricant | Demander un devis

AU02750

Carte LED DSL

Remplacement 12/24/115/230 V.
Configuration et disponibilité à confirmer au devis.



Visuel fabricant de la référence.

Sur demande

Prix et configuration à confirmer au devis

Catalogue CAD 2026 (FR) | Source fabricant | Demander un devis

ControlAccessPro

Feux et accessoires de signalisation

70187

Antenne 433 MHz

Câble 4 m.
Configuration et disponibilité à confirmer au devis.



Visuel fabricant de la référence.

Sur demande

Prix et configuration à confirmer au devis

Catalogue CAD 2026 (FR) | Source fabricant | Demander un devis

ControlAccessPro

Bords sensibles et sécurité

CM100K8

Bord sensible 8,2 kΩ 1 m

Résistance 8,2 kΩ ; longueur 1 m.
Configuration et disponibilité à confirmer au devis.



Visuel fabricant du profil de gamme.

93,00 € HT

Tarif fabricant Italie · mai 2026

Catalogue CAD 2026 (FR) | Source fabricant | Demander un devis

CM150K8

Bord sensible 8,2 kΩ 1,5 m

Résistance 8,2 kΩ ; longueur 1,5 m.
Configuration et disponibilité à confirmer au devis.



Visuel fabricant du profil de gamme.

108,00 € HT

Tarif fabricant Italie · mai 2026

Catalogue CAD 2026 (FR) | Source fabricant | Demander un devis

ControlAccessPro

Bords sensibles et sécurité

CM170K8

Bord sensible 8,2 kΩ 1,7 m

Résistance 8,2 kΩ ; longueur 1,7 m.
Configuration et disponibilité à confirmer au devis.



Visuel fabricant du profil de gamme.

118,00 € HT

Tarif fabricant Italie · mai 2026

Catalogue CAD 2026 (FR) | Source fabricant | Demander un devis

CM200K8

Bord sensible 8,2 kΩ 2 m

Résistance 8,2 kΩ ; longueur 2 m.
Configuration et disponibilité à confirmer au devis.



Visuel fabricant du profil de gamme.

130,00 € HT

Tarif fabricant Italie · mai 2026

Catalogue CAD 2026 (FR) | Source fabricant | Demander un devis

ControlAccessPro

Bords sensibles et sécurité

CM250K8

Bord sensible 8,2 kΩ 2,5 m

Résistance 8,2 kΩ ; longueur 2,5 m.
Configuration et disponibilité à confirmer au devis.



Visuel fabricant du profil de gamme.

147,00 € HT

Tarif fabricant Italie · mai 2026

Catalogue CAD 2026 (FR) | Source fabricant | Demander un devis

CM100M

Bord mécanique 1 m

Profil mécanique en caoutchouc, longueur 1 m.
Configuration et disponibilité à confirmer au devis.



Visuel fabricant du profil de gamme.

74,00 € HT

Tarif fabricant Italie · mai 2026

Catalogue CAD 2026 (FR) | Source fabricant | Demander un devis

ControlAccessPro

Bords sensibles et sécurité

CM150M

Bord mécanique 1,5 m

Profil mécanique en caoutchouc, longueur 1,5 m.
Configuration et disponibilité à confirmer au devis.



Visuel fabricant du profil de gamme.

85,00 € HT

Tarif fabricant Italie · mai 2026

Catalogue CAD 2026 (FR) | Source fabricant | Demander un devis

CM170M

Bord mécanique 1,7 m

Profil mécanique en caoutchouc, longueur 1,7 m.
Configuration et disponibilité à confirmer au devis.



Visuel fabricant du profil de gamme.

102,00 € HT

Tarif fabricant Italie · mai 2026

Catalogue CAD 2026 (FR) | Source fabricant | Demander un devis

ControlAccessPro

Bords sensibles et sécurité

CM200M

Bord mécanique 2 m

Profil mécanique en caoutchouc, longueur 2 m.
Configuration et disponibilité à confirmer au devis.



Visuel fabricant du profil de gamme.

107,00 € HT

Tarif fabricant Italie · mai 2026

Catalogue CAD 2026 (FR) | Source fabricant | Demander un devis

CM250M

Bord mécanique 2,5 m

Profil mécanique en caoutchouc, longueur 2,5 m.
Configuration et disponibilité à confirmer au devis.



Visuel fabricant du profil de gamme.

124,00 € HT

Tarif fabricant Italie · mai 2026

Catalogue CAD 2026 (FR) | Source fabricant | Demander un devis

ControlAccessPro

Bords sensibles et sécurité

CM100K8NT

CAPACTIVE 1 m

Bord 8,2 kΩ avec émetteur 868 MHz et fonction NOTOUCH selon configuration ; longueur 1 m.
Configuration et disponibilité à confirmer au devis.



Visuel fabricant du profil de gamme.

302,00 € HT

Tarif fabricant Italie · mai 2026

Catalogue CAD 2026 (FR) | Source fabricant | Demander un devis

CM150K8NT

CAPACTIVE 1,5 m

Bord 8,2 kΩ avec émetteur 868 MHz et fonction NOTOUCH selon configuration ; longueur 1,5 m.
Configuration et disponibilité à confirmer au devis.



Visuel fabricant du profil de gamme.

321,00 € HT

Tarif fabricant Italie · mai 2026

Catalogue CAD 2026 (FR) | Source fabricant | Demander un devis

ControlAccessPro

Bords sensibles et sécurité

CM170K8NT

CAPACTIVE 1,7 m

Bord 8,2 kΩ avec émetteur 868 MHz et fonction NOTOUCH selon configuration ; longueur 1,7 m.
Configuration et disponibilité à confirmer au devis.



Visuel fabricant du profil de gamme.

334,00 € HT

Tarif fabricant Italie · mai 2026

Catalogue CAD 2026 (FR) | Source fabricant | Demander un devis

CM200K8NT

CAPACTIVE 2 m

Bord 8,2 kΩ avec émetteur 868 MHz et fonction NOTOUCH selon configuration ; longueur 2 m.
Configuration et disponibilité à confirmer au devis.



Visuel fabricant du profil de gamme.

350,00 € HT

Tarif fabricant Italie · mai 2026

Catalogue CAD 2026 (FR) | Source fabricant | Demander un devis

ControlAccessPro

Bords sensibles et sécurité

CM250K8NT

CAPACTIVE 2,5 m

Bord 8,2 kΩ avec émetteur 868 MHz et fonction NOTOUCH selon configuration ; longueur 2,5 m.
Configuration et disponibilité à confirmer au devis.



Visuel fabricant du profil de gamme.

372,00 € HT

Tarif fabricant Italie · mai 2026

Catalogue CAD 2026 (FR) | Source fabricant | Demander un devis

SCMK

Profil à assembler

Profil caoutchouc et aluminium, fourniture au mètre ; minimum publié 50 m.
Configuration et disponibilité à confirmer au devis.



Schéma de catégorie, indicatif.

32,00 € HT / m

Tarif fabricant Italie · mai 2026

Catalogue CAD 2026 (FR) | Source fabricant | Demander un devis

ControlAccessPro

Bords sensibles et sécurité

SCMK200

Terminaisons CMK 2 m

Kit d'extrémités jusqu'à 2 m.
Configuration et disponibilité à confirmer au devis.



Schéma de catégorie, indicatif.

59,00 € HT

Tarif fabricant Italie · mai 2026

Catalogue CAD 2026 (FR) | Source fabricant | Demander un devis

SCMK400

Terminaisons CMK 4 m

Kit d'extrémités jusqu'à 4 m.
Configuration et disponibilité à confirmer au devis.



Schéma de catégorie, indicatif.

66,00 € HT

Tarif fabricant Italie · mai 2026

Catalogue CAD 2026 (FR) | Source fabricant | Demander un devis

ControlAccessPro

Bords sensibles et sécurité

SAFE2

Surveillance 2 canaux

Carte de contrôle de bords sensibles.
Configuration et disponibilité à confirmer au devis.



Vue fabricant de la gamme SAFE.

85,00 € HT

Tarif fabricant Italie · mai 2026

Catalogue CAD 2026 (FR) | Source fabricant | Demander un devis

SAFE4

Surveillance 4 canaux

Carte de contrôle de bords sensibles.
Configuration et disponibilité à confirmer au devis.



Vue fabricant de la gamme SAFE.

100,00 € HT

Tarif fabricant Italie · mai 2026

Catalogue CAD 2026 (FR) | Source fabricant | Demander un devis

ControlAccessPro

Bords sensibles et sécurité

CAPT868

Émetteur CAPTIVE

Émetteur extérieur 868 MHz optionnel.
Configuration et disponibilité à confirmer au devis.



Ensemble radio illustré par le fabricant.

255,00 € HT

Tarif fabricant Italie · mai 2026

Catalogue CAD 2026 (FR) | Source fabricant | Demander un devis

CAPR868

Récepteur CAPTIVE

Récepteur extérieur 868 MHz.
Configuration et disponibilité à confirmer au devis.



Ensemble radio illustré par le fabricant.

255,00 € HT

Tarif fabricant Italie · mai 2026

Catalogue CAD 2026 (FR) | Source fabricant | Demander un devis

ControlAccessPro

Bords sensibles et sécurité

AW11290

Aimants NOTOUCH

Kit d'inhibition nécessaire uniquement pour la fonction NOTOUCH avec les bords CAPACTIVE.
Configuration et disponibilité à confirmer au devis.



Schéma de catégorie, indicatif.

126,00 € HT

Tarif fabricant Italie · mai 2026

Catalogue CAD 2026 (FR) | Source fabricant | Demander un devis

ControlAccessPro

Verrouillage, détection et protections

AJ00632

Serrure 12 VDC

Pour portail battant, avec cylindre ; platine non comprise.
Configuration et disponibilité à confirmer au devis.



Visuel fabricant de la gamme.

250,00 € HT

Tarif fabricant Italie · mai 2026

Catalogue CAD 2026 (FR) | Source fabricant | Demander un devis

AJ70164

Gâche horizontale

Montage horizontal.
Configuration et disponibilité à confirmer au devis.



Visuel fabricant de la référence.

22,00 € HT

Tarif fabricant Italie · mai 2026

Catalogue CAD 2026 (FR) | Source fabricant | Demander un devis

ControlAccessPro

Verrouillage, détection et protections

AJ00862

Arrêt de vantail

Réversible droit/gauche.
Configuration et disponibilité à confirmer au devis.



Visuel fabricant de la référence.

104,00 € HT

Tarif fabricant Italie · mai 2026

Catalogue CAD 2026 (FR) | Source fabricant | Demander un devis

AJ70163

Gâche au sol

Montage vertical.
Configuration et disponibilité à confirmer au devis.



Visuel fabricant de la référence.

27,00 € HT

Tarif fabricant Italie · mai 2026

Catalogue CAD 2026 (FR) | Source fabricant | Demander un devis

ControlAccessPro

Verrouillage, détection et protections

AJ00642

Serrure 24 VDC

Pour portail battant, avec cylindre ; platine non comprise.
Configuration et disponibilité à confirmer au devis.



Visuel fabricant de la gamme.

260,00 € HT

Tarif fabricant Italie · mai 2026

Catalogue CAD 2026 (FR) | Source fabricant | Demander un devis

AS05900

Détecteur de boucle 24 VDC

Détection de masses métalliques ; boucle non comprise.
Configuration et disponibilité à confirmer au devis.



Visuel fabricant de la gamme.

435,00 € HT

Tarif fabricant Italie · mai 2026

Catalogue CAD 2026 (FR) | Source fabricant | Demander un devis

ControlAccessPro

Verrouillage, détection et protections

AS05910

Détecteur de boucle 220 V

Détection de masses métalliques ; boucle non comprise.
Configuration et disponibilité à confirmer au devis.



Visuel fabricant de la gamme.

421,00 € HT

Tarif fabricant Italie · mai 2026

Catalogue CAD 2026 (FR) | Source fabricant | Demander un devis

AJ75800

Plaque portail automatique

Plaque d'identification.
Configuration et disponibilité à confirmer au devis.



Visuel fabricant de la référence.

14,00 € HT

Tarif fabricant Italie · mai 2026

Catalogue CAD 2026 (FR) | Source fabricant | Demander un devis

ControlAccessPro

Verrouillage, détection et protections

KBP05

Protection des doigts 5 m

Kit de bord de protection des mains, longueur 5 m.
Configuration et disponibilité à confirmer au devis.



Visuel fabricant de la référence.

201,00 € HT

Tarif fabricant Italie · mai 2026

Catalogue CAD 2026 (FR) | Source fabricant | Demander un devis

KBP10

Protection des doigts 10 m

Kit de bord de protection des mains, longueur 10 m.
Configuration et disponibilité à confirmer au devis.



Visuel fabricant de la référence.

386,00 € HT

Tarif fabricant Italie · mai 2026

Catalogue CAD 2026 (FR) | Source fabricant | Demander un devis

ControlAccessPro

Nouveautés annoncées

NOUVEAUTÉ ANNONCÉE

SLIDER A · coulissants jusqu’à 800 kg

La famille SLIDER A est annoncée pour les portails coulissants jusqu’à 800 kg, avec commande numérique et assistant de configuration. Le flyer présente des versions 230 V et 24 V DC ; les références commerciales restent à confirmer.
• Masse maximale annoncée · 800 kg
• Alimentations annoncées · 230 V AC ou 24 V DC
• Configuration · Commande numérique et assistant Wizard Set-up
• Batteries · Chargeur mentionné ; composition de secours à confirmer selon version
Nouveauté annoncée. Référence commerciale, prix et disponibilité à confirmer.



Visuel du flyer fabricant 2026/2027.

Sur demande

Disponibilité à confirmer

Fiche ControlAccessPro | Source fabricant | Demander un devis

NOUVEAUTÉ ANNONCÉE

SLIDER B · coulissants jusqu’à 1 500 kg

La famille SLIDER B annoncée vise les portails coulissants jusqu’à 1 500 kg. Le fabricant décrit des versions 230 V, 230 V avec variateur intégré et Brushless, ainsi que des variantes réversibles et rapides à préciser.
• Masse maximale annoncée · 1 500 kg
• Motorisations annoncées · 230 V, 230 V avec variateur, ou Brushless
• Configuration · Commande numérique et assistant Wizard Set-up
• Options annoncées · Version réversible et version haute vitesse ; références à confirmer
Nouveauté annoncée. Référence commerciale, prix et disponibilité à confirmer.



Visuel du flyer fabricant 2026/2027.

Sur demande

Disponibilité à confirmer

Fiche ControlAccessPro | Source fabricant | Demander un devis

ControlAccessPro

Nouveautés annoncées

NOUVEAUTÉ ANNONCÉE

SLIDER C · coulissants jusqu'à 3 000 kg

SLIDER C est la grande taille de la famille annoncée pour les portails coulissants jusqu'à 3 000 kg. L'annonce cite des versions 230 V avec variateur, 400 V triphasé ou Brushless, et un espace interne pour accessoires avec rail DIN.
• Masse maximale annoncée · 3 000 kg
• Motorisations annoncées · 230 V avec variateur intégré, 400 V triphasé ou Brushless
• Configuration · Commande numérique et assistant Wizard Set-up
• Intégration · Espace accessoires et rail DIN mentionnés
Nouveauté annoncée. Référence commerciale, prix et disponibilité à confirmer.



Visuel du flyer fabricant 2026/2027.

Sur demande

Disponibilité à confirmer

Fiche ControlAccessPro | Source fabricant | Demander un devis

NOUVEAUTÉ ANNONCÉE

ARTÉ · nouvel opérateur à bras articulé

ARTÉ est annoncé comme un opérateur de portail battant à bras articulé, en 24 V DC avec commande numérique. L'assistant de configuration, le chargeur intégré et les fins de course mécaniques réglables sont présentés dans le flyer.
• Alimentation annoncée · 24 V DC
• Commande · Numérique avec assistant de configuration
• Chargeur · Intégré selon l'annonce
• Mécanique · Fins de course mécaniques réglables ; bras articulé avec butée
Nouveauté annoncée. Référence commerciale, prix et disponibilité à confirmer.



Visuel du flyer fabricant 2026/2027.

Sur demande

Disponibilité à confirmer

Fiche ControlAccessPro | Source fabricant | Demander un devis

ControlAccessPro

Sommaire | Index des références | Demander un devis

Nouveautés annoncées

NOUVEAUTÉ ANNONCÉE

Photocellules murales ou encastrées · nouvelle gamme

Une nouvelle gamme de photocellules 12/24 V AC/DC est annoncée pour montage mural ou encastré. Le flyer indique un encastrement de diamètre 60 mm ; la compatibilité des boîtiers doit être confirmée pour le chantier.
• Alimentation annoncée · 12/24 V AC/DC
• Montage · Mural ou encastré Ø60 mm
• Compatibilité · Boîtiers d'encastrement de certaines autres marques ; à vérifier par référence
Nouveauté annoncée. Référence commerciale, prix et disponibilité à confirmer.



Visuel du flyer fabricant 2026/2027.

Sur demande

Disponibilité à confirmer

Fiche ControlAccessPro | Source fabricant | Demander un devis

NOUVEAUTÉ ANNONCÉE

Sélecteurs à clé · nouvelle gamme

Le flyer présente de nouveaux sélecteurs à clé en version saillie ou encastrée. Le type de contact, le cylindre et les codes des différentes versions ne sont pas publiés dans cette annonce.
• Montage annoncé · Saillie ou encastré
• Identification · Aucun code commercial publié dans ce flyer
Nouveauté annoncée. Référence commerciale, prix et disponibilité à confirmer.



Visuel du flyer fabricant 2026/2027.

Sur demande

Disponibilité à confirmer

Fiche ControlAccessPro | Source fabricant | Demander un devis

ControlAccessPro

Nouveautés annoncées

NOUVEAUTÉ ANNONCÉE

Lecteurs de proximité sans fil · nouvelle gamme

De nouveaux lecteurs de proximité sans fil sont annoncés pour la commande d'accès. Deux présentations de montage, en saillie et encastrée, sont illustrées ; technologie d'identifiant et protocole radio à confirmer.
• Fonction · Lecture de proximité sans fil
• Montage annoncé · Saillie ou encastré
• Compatibilité · Protocole et identifiants à préciser
Nouveauté annoncée. Référence commerciale, prix et disponibilité à confirmer.



Visuel du flyer fabricant 2026/2027.

Sur demande

Disponibilité à confirmer

Fiche ControlAccessPro | Source fabricant | Demander un devis

NOUVEAUTÉ ANNONCÉE

Claviers à code sans fil · nouvelle gamme

Le nouveau clavier sans fil est présenté pour pose en saillie ou encastrée, avec une capacité annoncée de 999 utilisateurs. Les codes de version et le récepteur associé restent à préciser.
• Capacité annoncée · 999 utilisateurs
• Communication · Sans fil ; protocole à confirmer
• Montage · Saillie ou encastré
Nouveauté annoncée. Référence commerciale, prix et disponibilité à confirmer.



Visuel du flyer fabricant 2026/2027.

Sur demande

Disponibilité à confirmer

Fiche ControlAccessPro | Source fabricant | Demander un devis

ControlAccessPro

Nouveautés annoncées

NOUVEAUTÉ ANNONCÉE

Clignotant LED avec antenne · nouveauté

Le flyer annonce un clignotant LED à position réglable, avec antenne intégrée pour les fréquences 433 et 868 MHz. Les alimentations annoncées sont 24, 115 et 230 V ; les versions exactes sont à confirmer.
• Alimentations annoncées · 24 / 115 / 230 V
• Antenne · Intégrée, 433 et 868 MHz
• Orientation · Position réglable
Nouveauté annoncée. Référence commerciale, prix et disponibilité à confirmer.



Visuel du flyer fabricant 2026/2027.

Sur demande

Disponibilité à confirmer

Fiche ControlAccessPro | Source fabricant | Demander un devis

NOUVEAUTÉ ANNONCÉE

Photocellules orientables avec option LED · nouveauté

Une nouvelle série de photocellules 12/24 V AC/DC orientables jusqu'à 180° est annoncée. Une option LED est présentée pour clignotement ou éclairage de courtoisie programmable ; version et commande compatibles à préciser.
• Alimentation annoncée · 12/24 V AC/DC
• Orientation annoncée · Jusqu'à 180°
• Option LED · Clignotant ou lumière de courtoisie programmable
Nouveauté annoncée. Référence commerciale, prix et disponibilité à confirmer.



Visuel du flyer fabricant 2026/2027.

Sur demande

Disponibilité à confirmer

Fiche ControlAccessPro | Source fabricant | Demander un devis

ControlAccessPro

Repères techniques · 1/4

SLIDER A · coulissants jusqu'à 800 kg

La famille SLIDER A est annoncée pour les portails coulissants jusqu'à 800 kg, avec commande numérique et assistant de configuration. Le flyer présente des versions 230 V et 24 V DC ; les références commerciales restent à confirmer.

Nouveauté annoncée. Référence commerciale, prix et disponibilité à confirmer.

Consulter la source

SLIDER B · coulissants jusqu'à 1 500 kg

La famille SLIDER B annoncée vise les portails coulissants jusqu'à 1 500 kg. Le fabricant décrit des versions 230 V, 230 V avec variateur intégré et Brushless, ainsi que des variantes réversibles et rapides à préciser.

Nouveauté annoncée. Référence commerciale, prix et disponibilité à confirmer.

Consulter la source

SLIDER C · coulissants jusqu'à 3 000 kg

SLIDER C est la grande taille de la famille annoncée pour les portails coulissants jusqu'à 3 000 kg. L'annonce cite des versions 230 V avec variateur, 400 V triphasé ou Brushless, et un espace interne pour accessoires avec rail DIN.

Nouveauté annoncée. Référence commerciale, prix et disponibilité à confirmer.

Consulter la source

ControlAccessPro

Repères techniques · 2/4

ARTÉ · nouvel opérateur à bras articulé

ARTÉ est annoncé comme un opérateur de portail battant à bras articulé, en 24 V DC avec commande numérique. L'assistant de configuration, le chargeur intégré et les fins de course mécaniques réglables sont présentés dans le flyer.

Nouveauté annoncée. Référence commerciale, prix et disponibilité à confirmer.

Consulter la source

Photocellules murales ou encastrées · nouvelle gamme

Une nouvelle gamme de photocellules 12/24 V AC/DC est annoncée pour montage mural ou encastré. Le flyer indique un encastrement de diamètre 60 mm ; la compatibilité des boîtiers doit être confirmée pour le chantier.

Nouveauté annoncée. Référence commerciale, prix et disponibilité à confirmer.

Consulter la source

Sélecteurs à clé · nouvelle gamme

Le flyer présente de nouveaux sélecteurs à clé en version saillie ou encastrée. Le type de contact, le cylindre et les codes des différentes versions ne sont pas publiés dans cette annonce.

Nouveauté annoncée. Référence commerciale, prix et disponibilité à confirmer.

Consulter la source

ControlAccessPro

Repères techniques · 3/4

Lecteurs de proximité sans fil · nouvelle gamme

De nouveaux lecteurs de proximité sans fil sont annoncés pour la commande d'accès. Deux présentations de montage, en saillie et encastrée, sont illustrées ; technologie d'identifiant et protocole radio à confirmer.

Nouveauté annoncée. Référence commerciale, prix et disponibilité à confirmer.

Consulter la source

Claviers à code sans fil · nouvelle gamme

Le nouveau clavier sans fil est présenté pour pose en saillie ou encastrée, avec une capacité annoncée de 999 utilisateurs. Les codes de version et le récepteur associé restent à préciser.

Nouveauté annoncée. Référence commerciale, prix et disponibilité à confirmer.

Consulter la source

Clignotant LED avec antenne · nouveauté

Le flyer annonce un clignotant LED à position réglable, avec antenne intégrée pour les fréquences 433 et 868 MHz. Les alimentations annoncées sont 24, 115 et 230 V ; les versions exactes sont à confirmer.

Nouveauté annoncée. Référence commerciale, prix et disponibilité à confirmer.

Consulter la source

Control AccessPro

Repères techniques · 4/4

Photocellules orientables avec option LED · nouveauté

Une nouvelle série de photocellules 12/24 V AC/DC orientables jusqu'à 180° est annoncée. Une option LED est présentée pour clignotement ou éclairage de courtoisie programmable ; version et commande compatibles à préciser.

Nouveauté annoncée. Référence commerciale, prix et disponibilité à confirmer.

Consulter la source

ControlAccessPro