Sommaire
Contents

Index des références
Reference index

Demander un devis
Request a quotation

CATALOGUE PROFESSIONNEL INTERACTIF

Hydom

Interactive product catalogue

23 produits, kits et gammes documentés

23 documented products, kits and ranges

ControlAccessPro



LIDER



3LC33RT250A3A2



1RM2RT25

Accédez aux fiches détaillées, aux documents fabricant et à la demande de devis.

Open detailed product sheets, manufacturer documents and a quotation request.

Parcourir les familles
Browse families

Consulter la marque en ligne
View the brand online

Control Access Distribution · 326 avenue de la Rasclave · 13821 La Penne-sur-Huveaune · France

cad@controlaccessdistri.com +33 4 91 18 82 68 controlaccesspro.com

Prix publics indicatifs HT. Nous consulter. Visuels fabricant.
Indicative public prices excl. VAT. Contact us. Manufacturer illustrations.

Sommaire

Contents

Portails coulissants
Sliding gates — p. 5

Portails battants
Swing gates — p. 8

Portes basculantes
Overhead doors — p. 18

Barrières et bornes
Barriers and bollards — p. 22

Coffrets de commande
Control panels — p. 25

ControlAccessPro

Voir toutes les références
View all references

Index des références

Reference index

LIDER	LIDER · Ensemble hydraulique coulissant	p. 5
LIDER-L0	LIDER-L0 · Frein hydraulique pour pente	p. 6
RAN2	RAN2 · Moteur électromécanique 800 kg	p. 7
3LC33RT250A3A2	3LC33 RT · Vérin intensif, course 250 mm	p. 8
3LC50RT400A3A2	3LC50 RT · Vérin intensif, course 400 mm	p. 9
3LC66RT400A3F2	3LC66 RT · Vérin intensif, pompe 0,66 cm³/tr	p. 10
4LR33RT250A3A2	4LR33 RT · Vérin semi-intensif 250 mm	p. 11
6LI250A1	6LI250A1 · Cylindre hydraulique 250 mm	p. 12
6LI400A1	6LI400A1 · Cylindre hydraulique 400 mm	p. 13
8LR25RT250A	8LR25RT250A · Vérin hydraulique 230 V	p. 14
8LR25RT250B	8LR25RT250B · Vérin hydraulique 115 V	p. 15
CI250-GR100	CI250-GR100 · Kit vérin et motopompe déportée	p. 16
CI400-GR100	CI400-GR100 · Kit hydraulique 400 mm	p. 17
1RM2RT25	Minimax 1RM2RT25 · Rotation hydraulique à double blocage	p. 18
1RMT2RT25	Minimax 1RMT2RT25 · Double blocage amorti	p. 19
2RU3S50	Rotor-Unic 2RU3S50 · Rotation hydraulique intensive	p. 20
K-1RM2D25-S	Kit Minimax Saxo · Porte basculante	p. 21
1UAP133	1UAP133 · Groupe hydraulique pour borne escamotable	p. 22
BAR4	BAR4 · Barrière hydraulique pour lisse 4 m	p. 23
BAR6	BAR6 · Barrière hydraulique pour lisse 6 m	p. 24
Q2MNB+PI	Q2MNB+ PI · Coffret pour deux moteurs 230 V	p. 25
QMB2PI	QMB2PI · Coffret pour un moteur 230 V	p. 26

ControlAccessPro

Index des références

Reference index

WFBAND 3.0	WIFIBAND 3.0 · Liaison radio pour barre palpeuse	p. 27

ControlAccessPro

PORTAILS COULISSANTS

LIDER

LIDER · Ensemble hydraulique coulissant

LIDER · Hydraulic sliding gate set



Groupe hydraulique et moteur orbital LIDER.
LIDER hydraulic power pack and orbital motor.

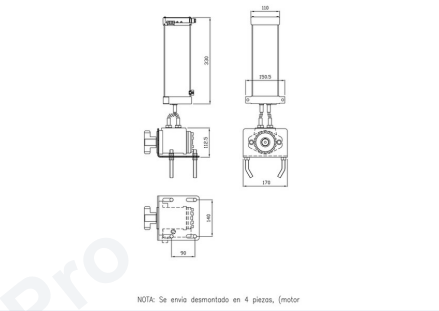

Plan coté HYDOM de l'ensemble hydraulique LIDER.
HYDOM dimensional drawing of the LIDER hydraulic assembly.

Prix sur demande
Price on request

Ensemble hydraulique à groupe et moteur orbital séparés, destiné aux coulissants à usage intensif.
Hydraulic set with a separate power pack and orbital motor for intensive-use sliding gates.

- Portail jusqu'à 1 000 kg selon les conditions de pose.
  • Gate up to 1,000 kg depending on installation conditions.
- Moteur 220 W, 230 V CA 50 Hz, pression indiquée de 50 bar.
  • 220 W motor, 230 V AC 50 Hz, stated pressure of 50 bar.
- Groupe 4GB3S, moteur orbital 1MGP, raccords et supports.
  • 4GB3S power pack, 1MGP orbital motor, connections and brackets.

Documents fabricant

Manufacturer documents

Page produit fabricant (espagnol)
Manufacturer product page (Spanish)

Notice de la motopompe 4GB · montage LIDER
4GB pump installation manual · LIDER configuration

Fiche technique cotée LIDER (anglais et espagnol)
LIDER dimensional data sheet (English and Spanish)

Voir la fiche complète
View the full product sheet

Demander un devis
Request a quotation

PORTAILS COULISSANTS

LIDER-L0

LIDER-L0 · Frein hydraulique pour pente

LIDER-L0 · Hydraulic slope brake



Frein hydraulique LIDER-L0.
LIDER-L0 hydraulic brake.

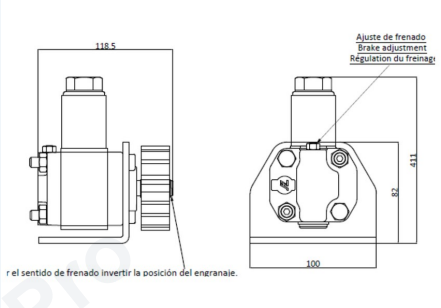

Plan coté du frein hydraulique LIDER-L0 et repère de réglage.
LIDER-L0 brake dimensional drawing with adjustment reference.

Prix sur demande
Price on request

Module de freinage réglable pour portail coulissant installé en pente.
Adjustable braking module for a sliding gate installed on a slope.

- Pignon module M4 à 15 dents.
- 15-tooth module M4 pinion.
- Roulement unidirectionnel pour le freinage dans un seul sens.
- One-way bearing for braking in a single direction.
- Pignon réversible pour adapter le sens de freinage.
- Reversible pinion to suit the required braking direction.

ControlAccessPro

Documents fabricant

Manufacturer documents

Page produit fabricant (espagnol)
Manufacturer product page (Spanish)

Notice d'installation du frein LIDER-L0
LIDER-L0 hydraulic brake installation manual

Fiche commerciale fabricant
Manufacturer product sheet

Control Access Distribution · 326 avenue de la Rasclave · 13821 La Penne-sur-Huveaune · France
cad@controlaccessdistri.com +33 4 91 18 82 68 controlaccesspro.com

Prix publics indicatifs HT. Nous consulter. Visuels fabricant.
Indicative public prices excl. VAT. Contact us. Manufacturer illustrations.

Sommaire
Contents

Index des références
Reference index

Demander un devis
Request a quotation

PORTAILS COULISSANTS

RAN2

RAN2 · Moteur électromécanique 800 kg

RAN2 · 800 kg electromechanical drive



Actionneur coulissant RAN2.
RAN2 sliding gate drive.

ControlAccessPro

Prix sur demande
Price on request

Motorisation électromécanique de portail coulissant avec armoire intégrée.
Electromechanical sliding gate drive with built-in control panel.

- Portail jusqu'à 800 kg selon l'application.
- Gate up to 800 kg depending on the application.
- Moteur 230 V CA et fins de course magnétiques.
- 230 V AC motor and magnetic limit switches.
- Crémaillère M5 standard. Module M4 selon configuration.
- Standard M5 rack. M4 module subject to configuration.

Documents fabricant

Manufacturer documents
Page produit fabricant (espagnol)
Manufacturer product page (Spanish)

Voir la fiche complète
View the full product sheet

Demander un devis
Request a quotation

Sommaire
Contents

Index des références
Reference index

Demander un devis
Request a quotation

PORTAILS BATTANTS

3LC33RT250A3A2

3LC33 RT · Vérin intensif, course 250 mm

3LC33 RT · Heavy-duty 250 mm actuator



Série 3LC. Le visuel de gamme peut différer selon la variante.
3LC range. Appearance can vary by version.



Vue de détail publiée par HYDOM pour la famille 3LC.
HYDOM detail view for the 3LC actuator family.

Prix sur demande
Price on request

Vérin hydraulique pour vantail battant à usage intensif, notamment en copropriété.
Hydraulic swing gate actuator for intensive use, including shared residential entrances.

- Course 250 mm. Double blocage hydraulique RT.
  - 250 mm stroke. Double hydraulic locking (RT).
- Moteur 125 W, 230 V CA 50 Hz, IP44.
  - 125 W motor, 230 V AC 50 Hz, IP44.
- Amortissement aux deux extrémités et vitesse de fermeture réglable.
  - Damping at both ends and adjustable closing speed.

ControlAccessPro

Documents fabricant

Manufacturer documents

Page produit fabricant (espagnol)
Manufacturer product page (Spanish)

Notice d'installation des vérins 3LC / 4LR
3LC / 4LR actuator installation manual

Fiche commerciale fabricant
Manufacturer product sheet

Mode d'emploi · section de la notice 3LC / 4LR
Operating instructions · section of the 3LC / 4LR manual

Voir la fiche complète
View the full product sheet

Demander un devis
Request a quotation

PORTAILS BATTANTS

3LC50RT400A3A2

3LC50 RT · Vérin intensif, course 400 mm

3LC50 RT · Heavy-duty 400 mm actuator



Série 3LC. Le visuel de gamme peut différer selon la variante.
3LC range. Appearance can vary by version.



Vue de détail publiée par HYDOM pour la famille 3LC.
HYDOM detail view for the 3LC actuator family.

Prix sur demande
Price on request

Vérin à course longue pour géométries de portails battants exigeant 400 mm.
Long-stroke hydraulic actuator for swing gates requiring 400 mm travel.

- Course 400 mm et double blocage hydraulique RT.
- 400 mm stroke with double hydraulic locking (RT).
- Moteur 125 W, 230 V CA 50 Hz, IP44.
- 125 W motor, 230 V AC 50 Hz, IP44.
- Pompe de 0,50 cm³/tr et amortissement aux deux extrémités.
- 0.50 cm³/rev pump with damping at both ends.

Documents fabricant

Manufacturer documents

Page produit fabricant (espagnol)
Manufacturer product page (Spanish)

Notice d'installation des vérins 3LC / 4LR
3LC / 4LR actuator installation manual

Fiche commerciale fabricant
Manufacturer product sheet

Mode d'emploi · section de la notice 3LC / 4LR
Operating instructions · section of the 3LC / 4LR manual

Voir la fiche complète
View the full product sheet

Demander un devis
Request a quotation

PORTAILS BATTANTS

3LC66RT400A3F2

3LC66 RT · Vérin intensif, pompe 0,66 cm³/tr

3LC66 RT · Heavy-duty 0.66 cm³/rev actuator



Série 3LC. Le visuel de gamme peut différer selon la variante.
3LC range. Appearance can vary by version.



Vue de détail publiée par HYDOM pour la famille 3LC.
HYDOM detail view for the 3LC actuator family.

Prix sur demande
Price on request

Version de la série 3LC à course de 400 mm et moteur tournant à 1 500 tr/min.
400 mm stroke variant from the 3LC range with a 1,500 rpm motor.

- Course 400 mm. Double blocage hydraulique RT.
- 400 mm stroke. Double hydraulic locking (RT).
- Pompe de 0,66 cm³/tr. Moteur 125 W, 230 V CA 50 Hz.
- 0.66 cm³/rev pump. 125 W motor, 230 V AC 50 Hz.
- IP44 et amortissement hydraulique aux deux extrémités.
- IP44 with hydraulic damping at both ends.

Documents fabricant

Manufacturer documents

Page produit fabricant (espagnol)
Manufacturer product page (Spanish)

Notice d'installation des vérins 3LC / 4LR
3LC / 4LR actuator installation manual

Fiche commerciale fabricant
Manufacturer product sheet

Mode d'emploi · section de la notice 3LC / 4LR
Operating instructions · section of the 3LC / 4LR manual

Voir la fiche complète
View the full product sheet

Demander un devis
Request a quotation

PORTAILS BATTANTS

4LR33RT250A3A2

4LR33 RT · Vérin semi-intensif 250 mm

4LR33 RT · Semi-intensive 250 mm actuator



Série 4LR. Visuel constructeur de la famille.
4LR range. Manufacturer range image.



Vue de détail publiée par HYDOM pour la famille 4LR.
HYDOM detail view for the 4LR actuator family.

Prix sur demande
Price on request

Vérin hydraulique de 250 mm pour portail battant résidentiel ou petite copropriété.
250 mm hydraulic actuator for swing gates at homes or small shared entrances.

- Double blocage hydraulique RT et amortissement aux deux extrémités.
- Double hydraulic locking (RT) and damping at both ends.
- Moteur 125 W, 230 V CA 50 Hz, IP44.
- 125 W motor, 230 V AC 50 Hz, IP44.
- Réglage de la vitesse de fermeture sur la version RT.
- Closing speed adjustment on the RT version.

Documents fabricant

Manufacturer documents

Page produit fabricant (espagnol)
Manufacturer product page (Spanish)
Notice d'installation des vérins 3LC / 4LR
3LC / 4LR actuator installation manual
Ressources techniques fabricant
Manufacturer technical resources
Fiche commerciale fabricant
Manufacturer product sheet
Mode d'emploi · section de la notice 3LC / 4LR
Operating instructions · section of the 3LC / 4LR manual

Voir la fiche complète
View the full product sheet

Demander un devis
Request a quotation

PORTAILS BATTANTS

6LI250A1

6LI250A1 · Cylindre hydraulique 250 mm

6LI250A1 · 250 mm hydraulic cylinder



Photo fabricant du cylindre HYDOM 6L, gamme 6LI.
HYDOM manufacturer photo of the 6L cylinder, 6LI range.

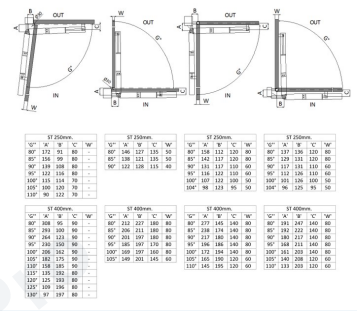

Schémas et tableaux de montage du fabricant pour les cylindres 6LI, courses 250 et 400 mm.
Manufacturer mounting drawings and tables for 6LI cylinders, 250 and 400 mm strokes.

Prix sur demande
Price on request

Cylindre pour portail battant avec motopompe déportée, identifié dans la nomenclature HYDOM CI-GR.
Swing-gate cylinder for a remote power pack, identified in the HYDOM CI-GR parts table.

- Course 250 mm. Masse du cylindre : 6 kg.
- 250 mm stroke. Cylinder mass: 6 kg.
- Cylindre à silentblocs. IP44 dans le tableau de la notice.
- Rubber-mounted cylinder. IP44 in the manual table.
- Forces maximales indiquées par la notice : 14 000 N en sortie, 11 000 N en rentrée.
- Maximum stated forces: 14,000 N extension and 11,000 N retraction.

Documents fabricant

Manufacturer documents

Fiche commerciale fabricant (espagnol)
Manufacturer product information (Spanish)

Notice d'installation fabricant
Manufacturer installation manual

Fiche commerciale fabricant
Manufacturer product sheet

Mode d'emploi 6LI · section fabricant
6LI operating instructions · manufacturer section

Control Access Distribution · 326 avenue de la Rasclave · 13821 La Penne-sur-Huveaune · France
cad@controlaccessdistri.com +33 4 91 18 82 68 controlaccesspro.com

Prix publics indicatifs HT. Nous consulter. Visuels fabricant.
Indicative public prices excl. VAT. Contact us. Manufacturer illustrations.

PORTAILS BATTANTS

6LI400A1

6LI400A1 · Cylindre hydraulique 400 mm

6LI400A1 · 400 mm hydraulic cylinder



Photo fabricant du cylindre HYDOM 6L, gamme 6LI.
HYDOM manufacturer photo of the 6L cylinder, 6LI range.

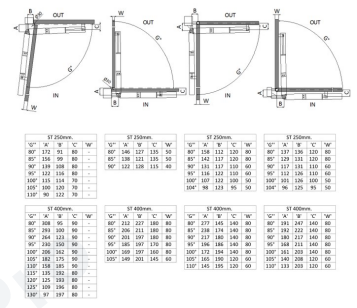

Schémas et tableaux de montage du fabricant pour les cylindres 6LI, courses 250 et 400 mm.
Manufacturer mounting drawings and tables for 6LI cylinders, 250 and 400 mm strokes.

Prix sur demande
Price on request

Cylindre pour portail battant avec motopompe déportée, identifié dans la nomenclature HYDOM CI-GR.
Swing-gate cylinder for a remote power pack, identified in the HYDOM CI-GR parts table.

- Course 400 mm. Masse du cylindre : 8 kg.
- 400 mm stroke. Cylinder mass: 8 kg.
- Cylindre à silentblocs. IP44 dans le tableau de la notice.
- Rubber-mounted cylinder. IP44 in the manual table.
- Forces maximales indiquées par la notice : 14 000 N en sortie, 11 000 N en rentrée.
- Maximum stated forces: 14,000 N extension and 11,000 N retraction.

Documents fabricant

Manufacturer documents

Fiche commerciale fabricant (espagnol)
Manufacturer product information (Spanish)

Notice d'installation fabricant
Manufacturer installation manual

Fiche commerciale fabricant
Manufacturer product sheet

Mode d'emploi 6LI · section fabricant
6LI operating instructions · manufacturer section

Control Access Distribution · 326 avenue de la Rasclave · 13821 La Penne-sur-Huveaune · France
cad@controlaccessdistri.com +33 4 91 18 82 68 controlaccesspro.com

Prix publics indicatifs HT. Nous consulter. Visuels fabricant.
Indicative public prices excl. VAT. Contact us. Manufacturer illustrations.

PORTAILS BATTANTS

8LR25RT250A

8LR25RT250A · Vérin hydraulique 230 V

8LR25RT250A · 230 V hydraulic actuator



Photo fabricant de la gamme HYDOM 8LR.
HYDOM manufacturer photo of the 8LR range.



Deuxième vue fabricant de la gamme de vérins HYDOM 8LR.
Second manufacturer view of the HYDOM 8LR actuator range.

Prix sur demande
Price on request

Vérin oléohydraulique compact pour portail battant, avec blocage hydraulique et amortissement en fin de course.
Compact hydraulic actuator for swing gates, with hydraulic locking and end-of-travel damping.

- 230 V CA 50 Hz, condensateur 8 µF.
  - 230 V AC 50 Hz, 8 µF capacitor.
- Course 250 mm, amortissement 15 mm.
  - 250 mm stroke and 15 mm damping.
- Moteur 80 W, IP54, masse 4,9 kg.
  - 80 W motor, IP54 and 4.9 kg mass.
- Forces annoncées en sortie et rentrée : 2 100 et 1 500 N.
  - Stated extension and retraction forces: 2,100 and 1,500 N.

Documents fabricant

Manufacturer documents

Fiche commerciale fabricant (espagnol)
Manufacturer product information (Spanish)

Notice d'installation fabricant
Manufacturer installation manual

Fiche commerciale fabricant
Manufacturer product sheet

Mode d'emploi du vérin · section fabricant
Actuator operating instructions · manufacturer section

Voir la fiche complète
View the full product sheet

Demander un devis
Request a quotation

PORTAILS BATTANTS

8LR25RT250B

8LR25RT250B · Vérin hydraulique 115 V

8LR25RT250B · 115 V hydraulic actuator



Photo fabricant de la gamme HYDOM 8LR.
HYDOM manufacturer photo of the 8LR range.



Deuxième vue fabricant de la gamme de vérins HYDOM 8LR.
Second manufacturer view of the HYDOM 8LR actuator range.

Prix sur demande
Price on request

Vérin oléohydraulique compact pour portail battant, avec blocage hydraulique et amortissement en fin de course.
Compact hydraulic actuator for swing gates, with hydraulic locking and end-of-travel damping.

- 115 V CA 60 Hz, condensateur 35 µF.
  - 115 V AC 60 Hz, 35 µF capacitor.
- Course 250 mm, amortissement 15 mm.
  - 250 mm stroke and 15 mm damping.
- Moteur 80 W, IP54, masse 4,9 kg.
  - 80 W motor, IP54 and 4.9 kg mass.
- Forces annoncées en sortie et rentrée : 2 100 et 1 500 N.
  - Stated extension and retraction forces: 2,100 and 1,500 N.

Documents fabricant

Manufacturer documents

Fiche commerciale fabricant (espagnol)
Manufacturer product information (Spanish)

Notice d'installation fabricant
Manufacturer installation manual

Fiche commerciale fabricant
Manufacturer product sheet

Mode d'emploi du vérin · section fabricant
Actuator operating instructions · manufacturer section

Voir la fiche complète
View the full product sheet

Demander un devis
Request a quotation

PORTAILS BATTANTS

CI250-GR100

CI250-GR100 · Kit vérin et motopompe déportée

CI250-GR100 · Cylinder and remote power pack kit



Ensemble vérin et motopompe déportée CI-GR. Variante illustrée.
CI-GR cylinder and remote power pack. Example version.

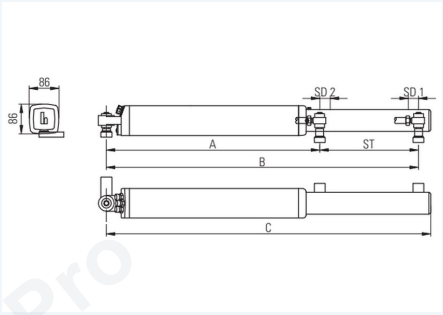

Plan du vérin 6LI pour kit CI-GR, extrait du catalogue HYDOM.
6LI actuator drawing for the CI-GR kit, from the HYDOM catalogue.

Prix sur demande
Price on request

Ensemble à groupe hydraulique séparé pour installation où le bruit et l'implantation du groupe sont déterminants.
Separate hydraulic power pack set for projects where noise and equipment placement matter.

- Vérin 6LI course 250 mm et groupe hydraulique séparé.
  - 250 mm stroke 6LI cylinder and separate hydraulic power pack.
- Moteur 220 W, 230 V CA 50 Hz. Débit indiqué 1 L/min.
  - 220 W motor, 230 V AC 50 Hz. Stated flow rate of 1 L/min.
- Vérin avec douilles élastiques. Variante 400 mm sur étude.
  - Cylinder with rubber inserts. 400 mm version subject to assessment.

Documents fabricant

Manufacturer documents

Page produit fabricant (espagnol)
Manufacturer product page (Spanish)

Notice du vérin 6LI du kit
Installation manual for the kit's 6LI actuator

Mode d'emploi du vérin · section de la notice 6LI
Actuator operating instructions · section of the 6LI manual

Fiche commerciale fabricant
Manufacturer product sheet

Notice de la motopompe 4GB du kit
Installation manual for the kit's 4GB pump

Voir la fiche complète
View the full product sheet

Demander un devis
Request a quotation

PORTAILS BATTANTS

CI400-GR100

CI400-GR100 · Kit hydraulique 400 mm

CI400-GR100 · 400 mm hydraulic kit



Ensemble vérin et motopompe déportée CI-GR. Visuel de gamme.
CI-GR cylinder and separate power pack. Range image.

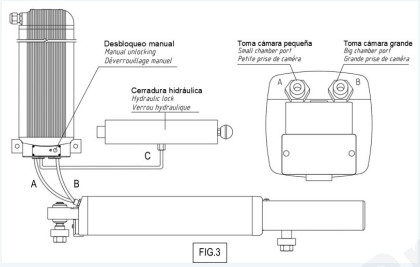

Visuel fabricant
Manufacturer image

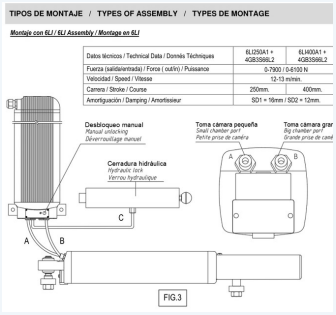

Visuel fabricant
Manufacturer image

Prix sur demande
Price on request

Ensemble à vérin de 400 mm et motopompe indépendante pour portail battant.
Swing-gate set with a 400 mm cylinder and separate power pack.

Kit : 1 × Vérin 400 mm selon variante. (6LI400A1 / 6LI400A1-X) · 1 × Motopompe indépendante. (4GBS1002L)
Kit: 1 × 400 mm cylinder according to variant. (6LI400A1 / 6LI400A1-X) · 1 × Separate hydraulic power pack. (4GBS1002L)

- Vérin 6LI400A1 ou 6LI400A1-X selon variante.
- 6LI400A1 or 6LI400A1-X cylinder depending on variant.
- Groupe 4GBS1002L. Alimentation monophasée 230 V CA, 50 Hz.
- 4GBS1002L power pack. Single-phase 230 V AC, 50 Hz.
- Vérin à silentblocs. Composition à confirmer selon type de verrouillage.
- Rubber-mounted cylinder. Confirm the set contents according to locking type.

Documents fabricant

Manufacturer documents

Fiche commerciale fabricant (espagnol)
Manufacturer product information (Spanish)

Notice d'installation fabricant
Manufacturer installation manual

Mode d'emploi 6LI · section fabricant
6LI operating instructions · manufacturer section

Fiche commerciale fabricant
Manufacturer product sheet

Notice du groupe hydraulique associé
Associated power pack installation manual (French)

Voir la fiche complète
View the full product sheet

Demander un devis
Request a quotation

PORTES BASCULANTES

1RM2RT25

Minimax 1RM2RT25 · Rotation hydraulique à double blocage

Minimax 1RM2RT25 · Double-locking hydraulic rotary drive



Minimax 1RM à double blocage.
Double-locking Minimax 1RM.

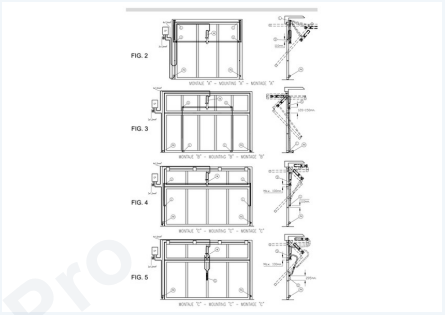

Schémas de montage des opérateurs HYDOM 1RM.
HYDOM 1RM operator mounting diagrams.

Prix sur demande
Price on request

Actionneur rotatif à double blocage pour porte basculante contrebalancée.
Double-locking rotary actuator for counterbalanced overhead doors.

- 230 V CA 50 Hz, moteur 150 W, IP55.
- 230 V AC 50 Hz, 150 W motor, IP55.
- Couple de travail réglable jusqu'à 320 Nm. Rotation maximale 189°.
- Adjustable operating torque up to 320 Nm. Maximum rotation of 189°.
- Levier de déblocage manuel et réglages de force indépendants.
- Manual unlocking lever and independent force adjustments.

ControlAccessPro

Documents fabricant

Manufacturer documents

Page produit fabricant (espagnol)
Manufacturer product page (Spanish)

Notice d'installation de la gamme 1RM
1RM family installation manual

Fiche commerciale fabricant
Manufacturer product sheet

Voir la fiche complète
View the full product sheet

Demander un devis
Request a quotation

PORTES BASCULANTES

1RMT2RT25

Minimax 1RMT2RT25 · Double blocage amorti

Minimax 1RMT2RT25 · Damped double-locking operator



HYDOM Minimax double blocage. Visuel de gamme.
HYDOM Minimax double locking. Range image.

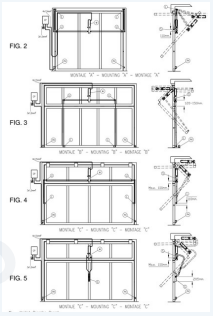

Montages de portes basculantes compatibles avec la famille Minimax 1RM selon la notice.
Overhead door arrangements covered by the Minimax 1RM family manual.

Prix sur demande
Price on request

Variante amortie de l'actionneur hydraulique Minimax double blocage pour portes basculantes contrebalancées.
Damped variant of the Minimax double-locking hydraulic operator for counterbalanced overhead doors.

- Alimentation monophasée 230 V CA, 50 Hz.
- Single-phase 230 V AC, 50 Hz.
- Amortissement en fin d'ouverture et de fermeture.
- Damping at the ends of opening and closing.
- Réglages de force indépendants et déblocage manuel.
- Independent force adjustments and manual release.
- Usage semi-intensif. Famille annoncée jusqu'à 14 m² selon montage.
- Semi-intensive use. The family is rated up to 14 m² depending on installation.

Documents fabricant

Manufacturer documents

Fiche commerciale fabricant (espagnol)
Manufacturer product information (Spanish)

Notice d'installation fabricant
Manufacturer installation manual

Fiche commerciale fabricant
Manufacturer product sheet

Voir la fiche complète
View the full product sheet

Demander un devis
Request a quotation

PORTES BASCULANTES

2RU3S50

Rotor-Unic 2RU3S50 · Rotation hydraulique intensive

Rotor-Unic 2RU3S50 · Heavy-duty hydraulic rotary drive



Actionneur de la série Rotor-Unic.
Rotor-Unic range actuator.

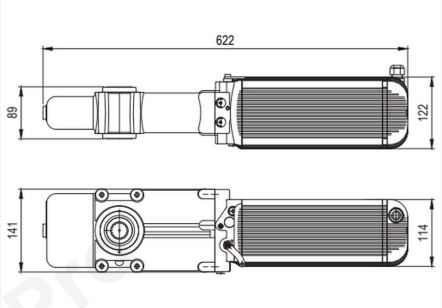

Plan de la gamme Rotor-Unic 2RU, extrait du catalogue HYDOM.
Rotor-Unic 2RU range drawing, from the HYDOM catalogue.

Prix sur demande
Price on request

Actionneur rotatif hydraulique à blocage sélectionnable pour porte contrebalancée.
Hydraulic rotary actuator with selectable locking for counterbalanced doors.

- Moteur 220 W, 230 V CA 50 Hz, IP55.
- 220 W motor, 230 V AC 50 Hz, IP55.
- Couple de travail réglable jusqu'à 500 Nm. Rotation maximale 189°.
- Adjustable operating torque up to 500 Nm. Maximum rotation of 189°.
- Réglages de force distincts et levier de déblocage.
- Independent force adjustment and manual release lever.

ControlAccessPro

Documents fabricant

Manufacturer documents
Page produit fabricant (espagnol)
Manufacturer product page (Spanish)

Control Access Distribution · 326 avenue de la Rasclave · 13821 La Penne-sur-Huveaune · France
cad@controlaccessdistri.com +33 4 91 18 82 68 controlaccesspro.com

Prix publics indicatifs HT. Nous consulter. Visuels fabricant.
Indicative public prices excl. VAT. Contact us. Manufacturer illustrations.

PORTES BASCULANTES

K-1RM2D25-S

Kit Minimax Saxo · Porte basculante

Minimax Saxo kit · Overhead door



Éléments du kit Minimax Saxo selon le catalogue 2025.
Minimax Saxo kit components from the 2025 catalogue.



Vue des composants du kit Minimax Saxo publiée par HYDOM.
HYDOM image of the Minimax Saxo kit components.

Prix sur demande
Price on request

Kit de la configuration constructeur 2025 pour porte basculante équipée de la tringlerie SAXORM80.
Manufacturer's 2025 kit configuration for an overhead door fitted with SAXORM80 linkage.

- Actionneur 1RM2D25, SAXORM80 et cylindre de verrouillage 0301001.0.
- 1RM2D25 actuator, SAXORM80 and 0301001.0 locking cylinder.
- Tableau QMB2 et photocellule FOTORP.
- QMB2 control panel and FOTORP photocell.
- Récepteur SRT-MINI et émetteur HD4.
- SRT-MINI receiver and HD4 remote control.

Documents fabricant

Manufacturer documents

Page produit fabricant (espagnol)
Manufacturer product page (Spanish)

Notice de l'opérateur 1RM du kit
Installation manual for the kit's 1RM operator

Fiche commerciale fabricant
Manufacturer product sheet

Control Access Distribution · 326 avenue de la Rasclave · 13821 La Penne-sur-Huveaune · France
cad@controlaccessdistri.com +33 4 91 18 82 68 controlaccesspro.com

Prix publics indicatifs HT. Nous consulter. Visuels fabricant.
Indicative public prices excl. VAT. Contact us. Manufacturer illustrations.

BARRIÈRES ET BORNES

1UAP133

1UAP133 · Groupe hydraulique pour borne escamotable

1UAP133 · Hydraulic power pack for retractable bollard



Groupe hydraulique de la série 1UAP.
1UAP range hydraulic power pack.

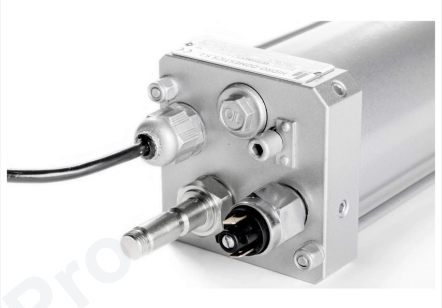

Détail des raccordements de la gamme de groupes hydrauliques 1UAP.
Connection detail for the 1UAP hydraulic power pack range.

Prix sur demande
Price on request

Ensemble hydraulique à vérin et motopompe intégrés pour motoriser une borne escamotable.
Integrated cylinder and hydraulic power pack for operating a retractable bollard.

- Course 500 mm. Débit nominal annoncé 4 L/min.
- 500 mm stroke. Stated nominal flow rate of 4 L/min.
- Déverrouillage automatique selon configuration du groupe.
- Automatic unlocking depending on power pack configuration.
- Indice IP67 annoncé pour l'ensemble hydraulique.
- IP67 rating stated for the hydraulic unit.

ControlAccessPro

Documents fabricant

Manufacturer documents
Page produit fabricant (espagnol)
Manufacturer product page (Spanish)

Control Access Distribution · 326 avenue de la Rasclave · 13821 La Penne-sur-Huveaune · France
cad@controlaccessdistri.com +33 4 91 18 82 68 controlaccesspro.com

Prix publics indicatifs HT. Nous consulter. Visuels fabricant.
Indicative public prices excl. VAT. Contact us. Manufacturer illustrations.

BARRIÈRES ET BORNES

BAR4

BAR4 · Barrière hydraulique pour lisse 4 m

BAR4 · Hydraulic barrier for 4 m boom



Barrière de la série BAR. Lisse illustrée à commander séparément.
BAR range barrier. The pictured boom is ordered separately.



Barrière BAR4 / BAR6 avec coffret fermé, visuel de gamme HYDOM.
BAR4 / BAR6 with the cabinet closed, HYDOM range image.

Prix sur demande
Price on request

Barrière de passage véhicule à usage intensif. Lisse de 4 m à commander séparément.
Intensive-use vehicle access barrier. Order the 4 m boom separately.

- Lisse ronde ou rectangulaire jusqu'à 4 m.
- Round or rectangular boom up to 4 m.
- 230 V CA 50 Hz, moteur 125 W, IP55.
- 230 V AC 50 Hz, 125 W motor, IP55.
- Contrepoids et armoire inclus. Déblocage manuel et amortissement hydraulique.
- Counterweight and control panel included. Manual release and hydraulic damping.

ControlAccessPro

Documents fabricant

Manufacturer documents
Page produit fabricant (espagnol)
Manufacturer product page (Spanish)

Control Access Distribution · 326 avenue de la Rasclave · 13821 La Penne-sur-Huveaune · France
cad@controlaccessdistri.com +33 4 91 18 82 68 controlaccesspro.com

Prix publics indicatifs HT. Nous consulter. Visuels fabricant.
Indicative public prices excl. VAT. Contact us. Manufacturer illustrations.

BARRIÈRES ET BORNES

BAR6

BAR6 · Barrière hydraulique pour lisse 6 m

BAR6 · Hydraulic barrier for 6 m boom



Barrière de la série BAR. Lisse illustrée à commander séparément.
BAR range barrier. The pictured boom is ordered separately.



Barrière BAR4 / BAR6 avec coffret fermé, visuel de gamme HYDOM.
BAR4 / BAR6 with the cabinet closed, HYDOM range image.

Prix sur demande
Price on request

Barrière de passage véhicule à usage intensif pour une ouverture jusqu'à 6 m selon lisse.
Intensive-use vehicle access barrier for openings up to 6 m, depending on the boom.

- Lisse ronde ou rectangulaire jusqu'à 6 m, à commander séparément.
- Round or rectangular boom up to 6 m, ordered separately.
- 230 V CA 50 Hz, moteur 125 W, IP55.
- 230 V AC 50 Hz, 125 W motor, IP55.
- Contrepoids et armoire inclus. Amortissement à l'ouverture et à la fermeture.
- Counterweight and control panel included. Damping on opening and closing.

Documents fabricant

Manufacturer documents
Page produit fabricant (espagnol)
Manufacturer product page (Spanish)

Control Access Distribution · 326 avenue de la Rasclave · 13821 La Penne-sur-Huveaune · France
cad@controlaccessdistri.com +33 4 91 18 82 68 controlaccesspro.com

Prix publics indicatifs HT. Nous consulter. Visuels fabricant.
Indicative public prices excl. VAT. Contact us. Manufacturer illustrations.

COFFRETS DE COMMANDE

Q2MNB+PI

Q2MNB+ PI · Coffret pour deux moteurs 230 V

Q2MNB+ PI · Control panel for two 230 V motors



Coffret de commande Q2MNB+ PI.
Q2MNB+ PI control panel.

Prix sur demande
Price on request

Coffret pour portail à deux moteurs hydrauliques ou électromécaniques.
Control panel for a gate with two hydraulic or electromechanical drives.

- Pilotage de deux moteurs 230 V CA.
- Controls two 230 V AC motors.
- Temps d'ouverture et de fermeture programmables. Réglages de force et de ralentissement.
- Programmable opening and closing times. Adjustable force and slow-down.
- LED d'état et radio intégrée sur la version présentée en ligne.
- Status LEDs and integrated radio on the variant shown online.

ControlAccessPro

Documents fabricant

Manufacturer documents
Page produit fabricant (espagnol)
Manufacturer product page (Spanish)

Control Access Distribution · 326 avenue de la Rasclave · 13821 La Penne-sur-Huveaune · France
cad@controlaccessdistri.com +33 4 91 18 82 68 controlaccesspro.com

Prix publics indicatifs HT. Nous consulter. Visuels fabricant.
Indicative public prices excl. VAT. Contact us. Manufacturer illustrations.

COFFRETS DE COMMANDE

QMB2PI

QMB2PI · Coffret pour un moteur 230 V

QMB2PI · Control panel for one 230 V motor



Coffret de commande QMB2PI.
QMB2PI control panel.

Prix sur demande
Price on request

Armoire de commande pour une motorisation 230 V avec commandes locales.
Control enclosure for one 230 V drive with local controls.

- Pilotage d'un moteur 230 V CA.
- Controls one 230 V AC motor.
- Bouton-poussoir et interrupteur inclus.
- Push button and switch included.
- LED de signalisation des entrées. Cartes TSE, SRT, TILG, TDT et TLG selon configuration.
- Input status LEDs. TSE, SRT, TILG, TDT and TLG cards depending on configuration.

ControlAccessPro

Documents fabricant

Manufacturer documents

Page produit fabricant (espagnol)
Manufacturer product page (Spanish)

Fiche commerciale fabricant
Manufacturer product sheet

Voir la fiche complète
View the full product sheet

Demander un devis
Request a quotation

COFFRETS DE COMMANDE

WFBAND 3.0

WIFIBAND 3.0 · Liaison radio pour barre palpeuse

WIFIBAND 3.0 · Wireless safety-edge link



Émetteur et récepteur HYDOM WIFIBAND 3.0.
HYDOM WIFIBAND 3.0 transmitter and receiver.



Gros plan sur le boîtier clair, extrait du visuel fabricant WIFIBAND 3.0.
Close-up of the light-coloured housing, cropped from the WIFIBAND 3.0 manufacturer photo.

Prix sur demande
Price on request

Liaison HYDOM avec émetteur et récepteur pour barre palpeuse résistive ou mécanique.
HYDOM transmitter and receiver link for resistive or mechanical safety edges.

- Récepteur 12/24 V CA/CC. Sortie relais ou 8,2 kΩ.
- 12/24 V AC/DC receiver. Relay or 8.2 kΩ output.
- Émetteur alimenté par deux piles lithium 3 V. Mémoire récepteur : 14 émetteurs.
- Transmitter with two 3 V lithium batteries. Receiver stores 14 transmitters.
- Canaux 868,95 et 869,85 MHz. Portée annoncée 100 m.
- 868.95 and 869.85 MHz channels. Stated range 100 m.
- IP55. Temps de réaction annoncé 60 ms.
- IP55. Stated response time 60 ms.

Documents fabricant

Manufacturer documents
Fiche commerciale fabricant (espagnol)
Manufacturer product information (Spanish)

Control Access Distribution · 326 avenue de la Rasclave · 13821 La Penne-sur-Huveaune · France
cad@controlaccessdistri.com +33 4 91 18 82 68 controlaccesspro.com

Prix publics indicatifs HT. Nous consulter. Visuels fabricant.
Indicative public prices excl. VAT. Contact us. Manufacturer illustrations.