Sommaire | Index des références | Demander un devis

CATALOGUE PROFESSIONNEL INTERACTIF

Hydom

23 produits, kits et gammes documentés

ControlAccessPro



LIDER



3LC33RT250A3A2



1RM2RT25

Accédez aux fiches détaillées, aux documents fabricant et à la demande de devis.

Parcourir les familles | Consulter la marque en ligne

Sommaire

Portails coulissants p. 5

Portails battants p. 8

Portes basculantes p. 18

Barrières et bornes p. 22

Coffrets de commande p. 25

ControlAccessPro

Voir toutes les références

Index des références

LIDER	LIDER · Ensemble hydraulique coulissant	p. 5
LIDER-L0	LIDER-L0 · Frein hydraulique pour pente	p. 6
RAN2	RAN2 · Moteur électromécanique 800 kg	p. 7
3LC33RT250A3A2	3LC33 RT · Vérin intensif, course 250 mm	p. 8
3LC50RT400A3A2	3LC50 RT · Vérin intensif, course 400 mm	p. 9
3LC66RT400A3F2	3LC66 RT · Vérin intensif, pompe 0,66 cm³/tr	p. 10
4LR33RT250A3A2	4LR33 RT · Vérin semi-intensif 250 mm	p. 11
6LI250A1	6LI250A1 · Cylindre hydraulique 250 mm	p. 12
6LI400A1	6LI400A1 · Cylindre hydraulique 400 mm	p. 13
8LR25RT250A	8LR25RT250A · Vérin hydraulique 230 V	p. 14
8LR25RT250B	8LR25RT250B · Vérin hydraulique 115 V	p. 15
CI250-GR100	CI250-GR100 · Kit vérin et motopompe déportée	p. 16
CI400-GR100	CI400-GR100 · Kit hydraulique 400 mm	p. 17
1RM2RT25	Minimax 1RM2RT25 · Rotation hydraulique à double blocage	p. 18
1RMT2RT25	Minimax 1RMT2RT25 · Double blocage amorti	p. 19
2RU3S50	Rotor-Unic 2RU3S50 · Rotation hydraulique intensive	p. 20
K-1RM2D25-S	Kit Minimax Saxo · Porte basculante	p. 21
1UAP133	1UAP133 · Groupe hydraulique pour borne escamotable	p. 22
BAR4	BAR4 · Barrière hydraulique pour lisse 4 m	p. 23
BAR6	BAR6 · Barrière hydraulique pour lisse 6 m	p. 24
Q2MNB+PI	Q2MNB+ PI · Coffret pour deux moteurs 230 V	p. 25
QMB2PI	QMB2PI · Coffret pour un moteur 230 V	p. 26

ControlAccessPro

Index des références

WFBAND 3.0	WIFIBAND 3.0 · Liaison radio pour barre palpeuse	p. 27

ControlAccessPro

PORTAILS COULISSANTS

LIDER

LIDER · Ensemble hydraulique coulissant



Groupe hydraulique et moteur orbital LIDER.

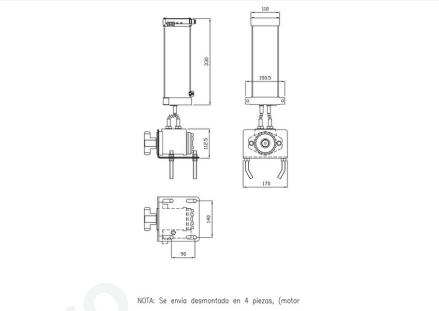

Plan coté HYDOM de l'ensemble hydraulique LIDER.

Prix sur demande

Ensemble hydraulique à groupe et moteur orbital séparés, destiné aux coulissants à usage intensif.

- Portail jusqu'à 1 000 kg selon les conditions de pose.
- Moteur 220 W, 230 V CA 50 Hz, pression indiquée de 50 bar.
- Groupe 4GB3S, moteur orbital 1MGP, raccords et supports.

ControlAccessPro

Documents fabricant

Page produit fabricant (espagnol)

Fiche technique cotée LIDER (anglais et espagnol)

Notice de la motopompe 4GB · montage LIDER

Control Access Distribution · 326 avenue de la Rasclave · 13821 La Penne-sur-Huveaune · France
cad@controlaccessdistri.com +33 4 91 18 82 68 controlaccesspro.com

Prix publics indicatifs HT. Nous consulter. Visuels fabricant.

PORTAILS COULISSANTS

LIDER-L0

LIDER-L0 · Frein hydraulique pour pente



Frein hydraulique LIDER-L0.

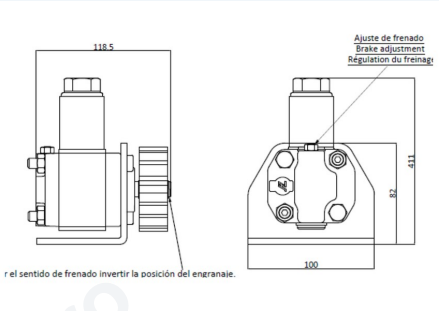

Plan coté du frein hydraulique LIDER-L0 et repère de réglage.

Prix sur demande

Module de freinage réglable pour portail coulissant installé en pente.

- Pignon module M4 à 15 dents.
- Roulement unidirectionnel pour le freinage dans un seul sens.
- Pignon réversible pour adapter le sens de freinage.

Documents fabricant

Page produit fabricant (espagnol)

Fiche commerciale fabricant

Notice d'installation du frein LIDER-L0

Control Access Distribution · 326 avenue de la Rasclave · 13821 La Penne-sur-Huveaune · France
cad@controlaccessdistri.com +33 4 91 18 82 68 controlaccesspro.com

Prix publics indicatifs HT. Nous consulter. Visuels fabricant.

PORTAILS COULISSANTS

RAN2

RAN2 · Moteur électromécanique 800 kg



Actionneur coulissant RAN2.

Prix sur demande

Motorisation électromécanique de portail coulissant avec armoire intégrée.

- Portail jusqu'à 800 kg selon l'application.
- Moteur 230 V CA et fins de course magnétiques.
- Crémaillère M5 standard. Module M4 selon configuration.

ControlAccessPro

Documents fabricant

Page produit fabricant (espagnol)

Control Access Distribution · 326 avenue de la Rasclave · 13821 La Penne-sur-Huveaune · France
cad@controlaccessdistri.com +33 4 91 18 82 68 controlaccesspro.com

Prix publics indicatifs HT. Nous consulter. Visuels fabricant.

Sommaire | Index des références | Demander un devis

PORTAILS BATTANTS

3LC33RT250A3A2

3LC33 RT · Vérin intensif, course 250 mm



Série 3LC. Le visuel de gamme peut différer selon la variante.



Vue de détail publiée par HYDOM pour la famille 3LC.

Prix sur demande

Vérin hydraulique pour vantail battant à usage intensif, notamment en copropriété.

- Course 250 mm. Double blocage hydraulique RT.
- Moteur 125 W, 230 V CA 50 Hz, IP44.
- Amortissement aux deux extrémités et vitesse de fermeture réglable.

ControlAccessPro

Documents fabricant

Page produit fabricant (espagnol)

Fiche commerciale fabricant

Notice d'installation des vérins 3LC / 4LR

Mode d'emploi · section de la notice 3LC / 4LR

Voir la fiche complète | Demander un devis

Sommaire | Index des références | Demander un devis

PORTAILS BATTANTS

3LC50RT400A3A2

3LC50 RT · Vérin intensif, course 400 mm



Série 3LC. Le visuel de gamme peut différer selon la variante.



Vue de détail publiée par HYDOM pour la famille 3LC.

Prix sur demande

Vérin à course longue pour géométries de portails battants exigeant 400 mm.

- Course 400 mm et double blocage hydraulique RT.
- Moteur 125 W, 230 V CA 50 Hz, IP44.
- Pompe de 0,50 cm³/tr et amortissement aux deux extrémités.

ControlAccessPro

Documents fabricant

Page produit fabricant (espagnol)

Fiche commerciale fabricant

Notice d'installation des vérins 3LC / 4LR

Mode d'emploi · section de la notice 3LC / 4LR

Voir la fiche complète | Demander un devis

Sommaire | Index des références | Demander un devis

PORTAILS BATTANTS

3LC66RT400A3F2

3LC66 RT · Vérin intensif, pompe 0,66 cm³/tr



Série 3LC. Le visuel de gamme peut différer selon la variante.



Vue de détail publiée par HYDOM pour la famille 3LC.

Prix sur demande

Version de la série 3LC à course de 400 mm et moteur tournant à 1 500 tr/min.

- Course 400 mm. Double blocage hydraulique RT.
- Pompe de 0,66 cm³/tr. Moteur 125 W, 230 V CA 50 Hz.
- IP44 et amortissement hydraulique aux deux extrémités.

ControlAccessPro

Documents fabricant

Page produit fabricant (espagnol)

Fiche commerciale fabricant

Notice d'installation des vérins 3LC / 4LR

Mode d'emploi · section de la notice 3LC / 4LR

Voir la fiche complète | Demander un devis

Sommaire | Index des références | Demander un devis

PORTAILS BATTANTS

4LR33RT250A3A2

4LR33 RT · Vérin semi-intensif 250 mm



Série 4LR. Visuel constructeur de la famille.



Vue de détail publiée par HYDOM pour la famille 4LR.

Prix sur demande

Vérin hydraulique de 250 mm pour portail battant résidentiel ou petite copropriété.

- Double blocage hydraulique RT et amortissement aux deux extrémités.
- Moteur 125 W, 230 V CA 50 Hz, IP44.
- Réglage de la vitesse de fermeture sur la version RT.

ControlAccessPro

Documents fabricant

Page produit fabricant (espagnol)

Fiche commerciale fabricant

Notice d'installation des vérins 3LC / 4LR

Mode d'emploi · section de la notice 3LC / 4LR

Ressources techniques fabricant

Voir la fiche complète | Demander un devis

PORTAILS BATTANTS

6LI250A1

6LI250A1 · Cylindre hydraulique 250 mm



Photo fabricant du cylindre HYDOM 6L, gamme 6LI.

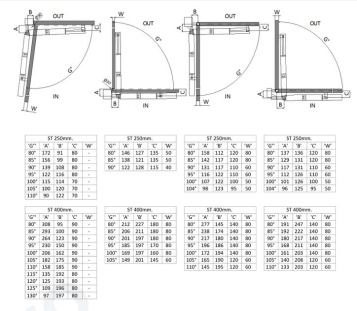

Schémas et tableaux de montage du fabricant pour les cylindres 6LI, courses 250 et 400 mm.

Prix sur demande

Cylindre pour portail battant avec motopompe déportée, identifié dans la nomenclature HYDOM CI-GR.

- Course 250 mm. Masse du cylindre : 6 kg.
- Cylindre à silentblocs. IP44 dans le tableau de la notice.
- Forces maximales indiquées par la notice : 14 000 N en sortie, 11 000 N en rentrée.

ControlAccessPro

Documents fabricant

Fiche commerciale fabricant (espagnol)

Fiche commerciale fabricant

Notice d'installation fabricant

Mode d'emploi 6LI · section fabricant

Control Access Distribution · 326 avenue de la Rasclave · 13821 La Penne-sur-Huveaune · France
cad@controlaccessdistri.com +33 4 91 18 82 68 controlaccesspro.com

Prix publics indicatifs HT. Nous consulter. Visuels fabricant.

PORTAILS BATTANTS

6LI400A1

6LI400A1 · Cylindre hydraulique 400 mm



Photo fabricant du cylindre HYDOM 6L, gamme 6LI.

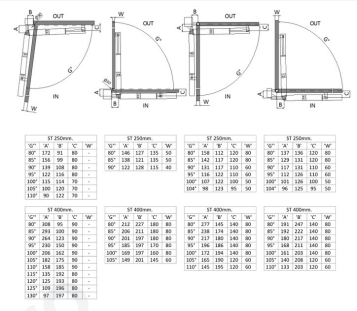

Schémas et tableaux de montage du fabricant pour les cylindres 6LI, courses 250 et 400 mm.

Prix sur demande

Cylindre pour portail battant avec motopompe déportée, identifié dans la nomenclature HYDOM CI-GR.

- Course 400 mm. Masse du cylindre : 8 kg.
- Cylindre à silentblocs. IP44 dans le tableau de la notice.
- Forces maximales indiquées par la notice : 14 000 N en sortie, 11 000 N en rentrée.

ControlAccessPro

Documents fabricant

Fiche commerciale fabricant (espagnol)

Fiche commerciale fabricant

Notice d'installation fabricant

Mode d'emploi 6LI · section fabricant

Control Access Distribution · 326 avenue de la Rasclave · 13821 La Penne-sur-Huveaune · France
cad@controlaccessdistri.com +33 4 91 18 82 68 controlaccesspro.com

Prix publics indicatifs HT. Nous consulter. Visuels fabricant.

Sommaire | Index des références | Demander un devis

PORTAILS BATTANTS

8LR25RT250A

8LR25RT250A · Vérin hydraulique 230 V



Photo fabricant de la gamme HYDOM 8LR.



Deuxième vue fabricant de la gamme de vérins HYDOM 8LR.

Prix sur demande

Vérin oléohydraulique compact pour portail battant, avec blocage hydraulique et amortissement en fin de course.

- 230 V CA 50 Hz, condensateur 8 µF.
- Course 250 mm, amortissement 15 mm.
- Moteur 80 W, IP54, masse 4,9 kg.
- Forces annoncées en sortie et rentrée : 2 100 et 1 500 N.

ControlAccessPro

Documents fabricant

Fiche commerciale fabricant (espagnol)

Fiche commerciale fabricant

Notice d'installation fabricant

Mode d'emploi du vérin · section fabricant

Voir la fiche complète | Demander un devis

Sommaire | Index des références | Demander un devis

PORTAILS BATTANTS

8LR25RT250B

8LR25RT250B · Vérin hydraulique 115 V



Photo fabricant de la gamme HYDOM 8LR.



Deuxième vue fabricant de la gamme de vérins HYDOM 8LR.

Prix sur demande

Vérin oléohydraulique compact pour portail battant, avec blocage hydraulique et amortissement en fin de course.

- 115 V CA 60 Hz, condensateur 35 µF.
- Course 250 mm, amortissement 15 mm.
- Moteur 80 W, IP54, masse 4,9 kg.
- Forces annoncées en sortie et rentrée : 2 100 et 1 500 N.

ControlAccessPro

Documents fabricant

Fiche commerciale fabricant (espagnol)

Fiche commerciale fabricant

Notice d'installation fabricant

Mode d'emploi du vérin · section fabricant

Voir la fiche complète | Demander un devis

PORTAILS BATTANTS

CI250-GR100

CI250-GR100 · Kit vérin et motopompe déportée



Ensemble vérin et motopompe déportée CI-GR. Variante illustrée.

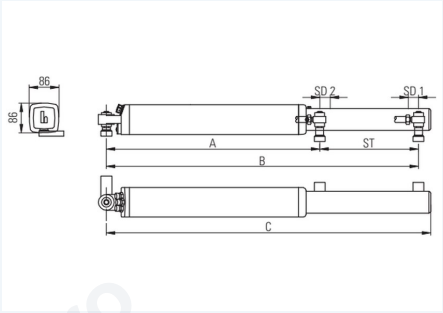

Plan du vérin 6LI pour kit CI-GR, extrait du catalogue HYDOM.

Prix sur demande

Ensemble à groupe hydraulique séparé pour installation où le bruit et l'implantation du groupe sont déterminants.

- Vérin 6LI course 250 mm et groupe hydraulique séparé.
- Moteur 220 W, 230 V CA 50 Hz. Débit indiqué 1 L/min.
- Vérin avec douilles élastiques. Variante 400 mm sur étude.

ControlAccessPro

Documents fabricant

Page produit fabricant (espagnol)

Fiche commerciale fabricant

Notice du vérin 6LI du kit

Notice de la motopompe 4GB du kit

Mode d'emploi du vérin · section de la notice 6LI

Control Access Distribution · 326 avenue de la Rasclave · 13821 La Penne-sur-Huveaune · France
cad@controlaccessdistri.com +33 4 91 18 82 68 controlaccesspro.com

Prix publics indicatifs HT. Nous consulter. Visuels fabricant.

PORTAILS BATTANTS

CI400-GR100

CI400-GR100 · Kit hydraulique 400 mm



Ensemble vérin et motopompe déportée CI-GR. Visuel de gamme.

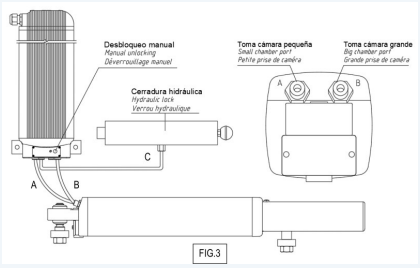

Schéma de montage fabricant de la famille 6LI avec groupe 4GB.

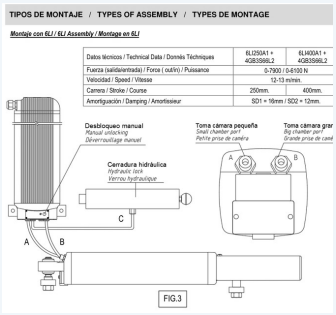

Schéma fabricant du montage 6LI et groupe 4GB, avec raccordements hydrauliques.

Prix sur demande

Ensemble à vérin de 400 mm et motopompe indépendante pour portail battant.

Kit : 1 × Vérin 400 mm selon variante. (6LI400A1 / 6LI400A1-X) · 1 × Motopompe indépendante. (4GBS1002L)

- Vérin 6LI400A1 ou 6LI400A1-X selon variante.
- Groupe 4GBS1002L. Alimentation monophasée 230 V CA, 50 Hz.
- Vérin à silentblocs. Composition à confirmer selon type de verrouillage.

ControlAccessPro

Documents fabricant

Fiche commerciale fabricant (espagnol)

Fiche commerciale fabricant

Notice d'installation fabricant

Notice du groupe hydraulique associé

Mode d'emploi 6LI · section fabricant

Control Access Distribution · 326 avenue de la Rasclave · 13821 La Penne-sur-Huveaune · France
cad@controlaccessdistri.com +33 4 91 18 82 68 controlaccesspro.com

Prix publics indicatifs HT. Nous consulter. Visuels fabricant.

Sommaire | Index des références | Demander un devis

PORTES BASCULANTES

1RM2RT25

Minimax 1RM2RT25 · Rotation hydraulique à double blocage



Minimax 1RM à double blocage.

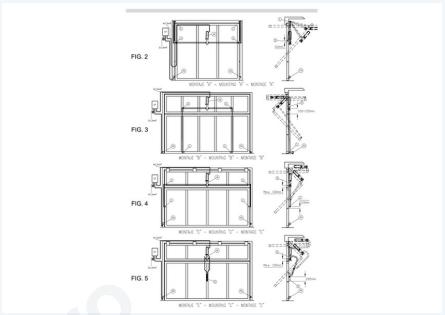

Schémas de montage des opérateurs HYDOM 1RM.

Prix sur demande

Actionneur rotatif à double blocage pour porte basculante contrebalancée.

- 230 V CA 50 Hz, moteur 150 W, IP55.
- Couple de travail réglable jusqu'à 320 Nm. Rotation maximale 189°.
- Levier de déblocage manuel et réglages de force indépendants.

ControlAccessPro

Documents fabricant

Page produit fabricant (espagnol)

Fiche commerciale fabricant

Notice d'installation de la gamme 1RM

Voir la fiche complète | Demander un devis

Sommaire | Index des références | Demander un devis

PORTES BASCULANTES

1RMT2RT25

Minimax 1RMT2RT25 · Double blocage amorti



HYDOM Minimax double blocage. Visuel de gamme.

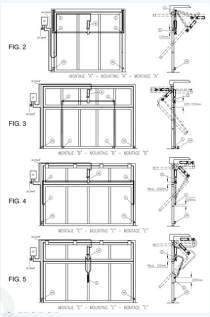

Montages de portes basculantes compatibles avec la famille Minimax 1RM selon la notice.

Prix sur demande

Variante amortie de l’actionneur hydraulique Minimax double blocage pour portes basculantes contrebalancées.

- Alimentation monophasée 230 V CA, 50 Hz.
- Amortissement en fin d’ouverture et de fermeture.
- Réglages de force indépendants et déblocage manuel.
- Usage semi-intensif. Famille annoncée jusqu’à 14 m² selon montage.

Documents fabricant

Fiche commerciale fabricant (espagnol)

Fiche commerciale fabricant

Notice d’installation fabricant

Voir la fiche complète | Demander un devis

PORTES BASCULANTES

2RU3S50

Rotor-Unic 2RU3S50 · Rotation hydraulique intensive



Actionneur de la série Rotor-Unic.

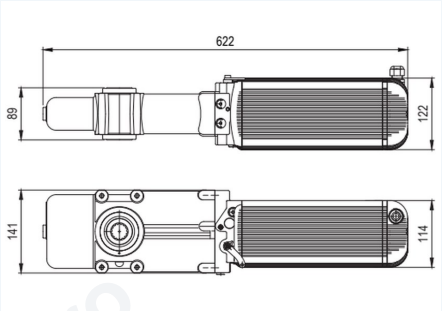

Plan de la gamme Rotor-Unic 2RU, extrait du catalogue HYDOM.

Prix sur demande

Actionneur rotatif hydraulique à blocage sélectionnable pour porte contrebalancée.

- Moteur 220 W, 230 V CA 50 Hz, IP55.
- Couple de travail réglable jusqu'à 500 Nm. Rotation maximale 189°.
- Réglages de force distincts et levier de déblocage.

ControlAccessPro

Documents fabricant

Page produit fabricant (espagnol)

Control Access Distribution · 326 avenue de la Rasclave · 13821 La Penne-sur-Huveaune · France
cad@controlaccessdistri.com +33 4 91 18 82 68 controlaccesspro.com

Prix publics indicatifs HT. Nous consulter. Visuels fabricant.

Sommaire | Index des références | Demander un devis

PORTES BASCULANTES

K-1RM2D25-S

Kit Minimax Saxo · Porte basculante



Éléments du kit Minimax Saxo selon le catalogue 2025.



Vue des composants du kit Minimax Saxo publiée par HYDOM.

Prix sur demande

Kit de la configuration constructeur 2025 pour porte basculante équipée de la tringlerie SAXORM80.

- Actionneur 1RM2D25, SAXORM80 et cylindre de verrouillage 0301001.0.
- Tableau QMB2 et photocellule FOTORP.
- Récepteur SRT-MINI et émetteur HD4.

ControlAccessPro

Documents fabricant

Page produit fabricant (espagnol)

Fiche commerciale fabricant

Notice de l'opérateur 1RM du kit

Voir la fiche complète | Demander un devis

BARRIÈRES ET BORNES

1UAP133

1UAP133 · Groupe hydraulique pour borne escamotable



Groupe hydraulique de la série 1UAP.

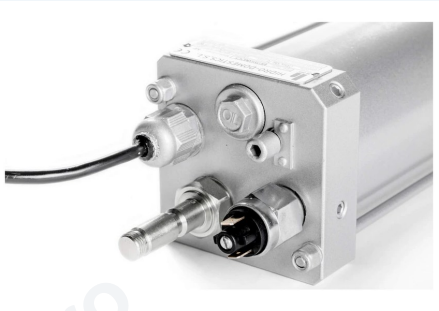

Détail des raccordements de la gamme de groupes hydrauliques 1UAP.

Prix sur demande

Ensemble hydraulique à vérin et motopompe intégrés pour motoriser une borne escamotable.

- Course 500 mm. Débit nominal annoncé 4 L/min.
- Déverrouillage automatique selon configuration du groupe.
- Indice IP67 annoncé pour l'ensemble hydraulique.

ControlAccessPro

Documents fabricant

Page produit fabricant (espagnol)

Control Access Distribution · 326 avenue de la Rasclave · 13821 La Penne-sur-Huveaune · France
cad@controlaccessdistri.com +33 4 91 18 82 68 controlaccesspro.com

Prix publics indicatifs HT. Nous consulter. Visuels fabricant.

Sommaire | Index des références | Demander un devis

BARRIÈRES ET BORNES

BAR4

BAR4 · Barrière hydraulique pour lisse 4 m



Barrière de la série BAR. Lisse illustrée à commander séparément.



Barrière BAR4 / BAR6 avec coffret fermé, visuel de gamme HYDOM.

Prix sur demande

Barrière de passage véhicule à usage intensif. Lisse de 4 m à commander séparément.

- Lisse ronde ou rectangulaire jusqu'à 4 m.
- 230 V CA 50 Hz, moteur 125 W, IP55.
- Contrepoids et armoire inclus. Déblocage manuel et amortissement hydraulique.

ControlAccessPro

Documents fabricant

Page produit fabricant (espagnol)

Voir la fiche complète | Demander un devis

BARRIÈRES ET BORNES

BAR6

BAR6 · Barrière hydraulique pour lisse 6 m



Barrière de la série BAR. Lisse illustrée à commander séparément.



Barrière BAR4 / BAR6 avec coffret fermé, visuel de gamme HYDOM.

Prix sur demande

Barrière de passage véhicule à usage intensif pour une ouverture jusqu'à 6 m selon lisse.

- Lisse ronde ou rectangulaire jusqu'à 6 m, à commander séparément.
- 230 V CA 50 Hz, moteur 125 W, IP55.
- Contrepoids et armoire inclus. Amortissement à l'ouverture et à la fermeture.

ControlAccessPro

Documents fabricant

Page produit fabricant (espagnol)

Control Access Distribution · 326 avenue de la Rasclave · 13821 La Penne-sur-Huveaune · France
cad@controlaccessdistri.com +33 4 91 18 82 68 controlaccesspro.com

Prix publics indicatifs HT. Nous consulter. Visuels fabricant.

COFFRETS DE COMMANDE

Q2MNB+PI

Q2MNB+ PI · Coffret pour deux moteurs 230 V



Coffret de commande Q2MNB+ PI.

Prix sur demande

Coffret pour portail à deux moteurs hydrauliques ou électromécaniques.

• Pilotage de deux moteurs 230 V CA.
• Temps d'ouverture et de fermeture programmables. Réglages de force et de ralentissement.
• LED d'état et radio intégrée sur la version présentée en ligne.

ControlAccessPro

Documents fabricant

Page produit fabricant (espagnol)

Control Access Distribution · 326 avenue de la Rasclave · 13821 La Penne-sur-Huveaune · France
cad@controlaccessdistri.com +33 4 91 18 82 68 controlaccesspro.com

Prix publics indicatifs HT. Nous consulter. Visuels fabricant.

Sommaire | Index des références | Demander un devis

COFFRETS DE COMMANDE

QMB2PI

QMB2PI · Coffret pour un moteur 230 V



Coffret de commande QMB2PI.

Prix sur demande

Armoire de commande pour une motorisation 230 V avec commandes locales.

- Pilotage d'un moteur 230 V CA.
- Bouton-poussoir et interrupteur inclus.
- LED de signalisation des entrées. Cartes TSE, SRT, TILG, TDT et TLG selon configuration.

ControlAccessPro

Documents fabricant

Page produit fabricant (espagnol)

Fiche commerciale fabricant

Voir la fiche complète | Demander un devis

COFFRETS DE COMMANDE

WFBAND 3.0

WIFIBAND 3.0 · Liaison radio pour barre palpeuse



Émetteur et récepteur HYDOM WIFIBAND 3.0.



Gros plan sur le boîtier clair, extrait du visuel fabricant WIFIBAND 3.0.

Prix sur demande

Liaison HYDOM avec émetteur et récepteur pour barre palpeuse résistive ou mécanique.

- Récepteur 12/24 V CA/CC. Sortie relais ou 8,2 kΩ.
- Émetteur alimenté par deux piles lithium 3 V. Mémoire récepteur : 14 émetteurs.
- Canaux 868,95 et 869,85 MHz. Portée annoncée 100 m.
- IP55. Temps de réaction annoncé 60 ms.

ControlAccessPro

Documents fabricant

Fiche commerciale fabricant (espagnol)

Control Access Distribution · 326 avenue de la Rasclave · 13821 La Penne-sur-Huveaune · France
cad@controlaccessdistri.com +33 4 91 18 82 68 controlaccesspro.com

Prix publics indicatifs HT. Nous consulter. Visuels fabricant.