Sommaire
Contents

Index des références
Reference index

Demander un devis
Request a quotation

CATALOGUE PROFESSIONNEL 2027 / 2028

Opera

Catalogue interactif / Interactive catalogue

447 fiches fabricant, 17 séries et 721 codes documentés. Les prix indiqués sont des repères pour le marché italien.

447 manufacturer listings, 17 series and 721 documented codes. Listed price benchmarks are for the Italian market.

ControlAccessPro



25500.35



22912



28002.1BR

Accédez aux familles, aux fiches produit et aux documents de référence.

Explore the families, product sheets and reference documentation.

Explorer le catalogue

Explore the catalogue

Sommaire
Contents

Index des références
Reference index

Demander un devis
Request a quotation

Sommaire par familles

Contents by category

Produits phares — 3
Featured products

Safety · Ventouses et issues de secours — 6
Safety · Electromagnets and emergency…

Fire Control · Retenue de portes… — 36
Fire Control · Fire-door hold-open…

Smart Trim · Poignées électriques et… — 56
Smart Trim · Electric handles and…

Omnia · Gâches électriques de sécurité — 59
Omnia · Electric security strikes

Quadra · Électropênes horizontaux — 88
Quadra · Horizontal electric bolts

Arca · Verrous d'armoires et de… — 107
Arca · Cabinet and sliding-door locks

Swing · Serrures pour portes… — 119
Swing · Locks for double-action doors

Control System · Gestion électronique… — 120
Control System · Electronic door…

Prima · Électropênes verticaux — 125
Prima · Vertical electric bolts

Classica · Électropênes horizontaux — 137
Classica · Horizontal electric bolts

Gate · Serrures de portails et de… — 142
Gate · Gate and door locks

Maxima · Serrures motorisées — 156
Maxima · Motorised locks

Profilo · Signalisation et commande — 162
Profilo · Signalling and controls

Accessoires · Composants et… — 176
Accessories · Components and power…

Access · Systèmes de contrôle d'accès — 204
Access · Access-control systems

Doora · Ouverture et gestion à distance — 229
Doora · Remote access management

People Counter · Comptage de personnes — 237
People Counter · People counting

Index des références — 240
Reference index

Chaque fiche comporte son code, ses données de sélection et les liens disponibles.
Each sheet includes the reference, selection details and available links.

Produits phares

Featured products

Une sélection Control Access pour les usages résidentiels, collectifs et industriels.

A Control Access selection for residential, shared and industrial applications.



25500.35

Maxima · Pêne dormant, axe 35 mm

Maxima · Deadbolt, 35 mm backset

Voir la fiche / View sheet



25500.50

Maxima · Pêne dormant, axe 50 mm

Maxima · Deadbolt, 50 mm backset

Voir la fiche / View sheet



25511.35

Maxima · Crochet, axe 35 mm

Maxima · Hookbolt, 35 mm backset

Voir la fiche / View sheet



25511.50

Maxima · Crochet, axe 50 mm

Maxima · Hookbolt, 50 mm backset

Voir la fiche / View sheet



OP55011 50

Maxima · serrure motorisée axe 50 mm

Maxima · motorised lock, 50 mm backset

Voir la fiche / View sheet



22912

Arca · électroverrou d'armoire 12 V

Arca · 12 V cabinet lock

Voir la fiche / View sheet



22924

Arca · électroverrou d'armoire 24 V

Arca · 24 V cabinet lock

Voir la fiche / View sheet



22912CS

Arca · électroverrou d'armoire 12 V à clé

Arca · 12 V cabinet lock with key release

Voir la fiche / View sheet



22922S

Arca Slim · verrou de casier 12 V

Arca Slim · 12 V locker lock

Voir la fiche / View sheet



22924S

Arca Slim · verrou de casier 24 V

Arca Slim · 24 V locker lock

Voir la fiche / View sheet

ControlAccessPro

Produits phares

Featured products

Une sélection Control Access pour les usages résidentiels, collectifs et industriels.

A Control Access selection for residential, shared and industrial applications.



23822

Arca Slide · verrou coulissant 12 V

Arca Slide · 12 V sliding lock

Voir la fiche / View sheet



23824

Arca Slide · verrou coulissant 24 V

Arca Slide · 24 V sliding lock

Voir la fiche / View sheet



23822FG

Arca Slide · verrou coulissant 12 V avec arrêt

Arca Slide · 12 V sliding lock with stop

Voir la fiche / View sheet



28002.1BR

Gate Lock · main droite, bouton

Gate Lock · right-hand, knob

Voir la fiche / View sheet



28003.1BR

Gate Lock · main droite, clé

Gate Lock · right-hand, key

Voir la fiche / View sheet



23000

Swing · serrure double action

Swing · double-action electric lock

Voir la fiche / View sheet



23500 30

Omnia Gemina · axe 30 mm

Omnia Gemina · 30 mm backset

Voir la fiche / View sheet



21612

Quadra · électropêne à encastrer

Quadra · mortise electric bolt

Voir la fiche / View sheet



21913

Quadra · verrou à solénoïde avec loquet

Quadra · solenoid bolt with latch

Voir la fiche / View sheet



13100

Safety Maxi · ventouse argent

Safety Maxi · silver magnetic lock

Voir la fiche / View sheet

ControlAccessPro

Produits phares

Featured products

Une sélection Control Access pour les usages résidentiels, collectifs et industriels.

A Control Access selection for residential, shared and industrial applications.



13100N

Safety Maxi · ventouse noir

Safety Maxi · black magnetic lock

Voir la fiche / View sheet



13700KIT TFB

Safety Mini · kit ventouse et batterie

Safety Mini · magnetic lock and battery kit

Voir la fiche / View sheet



18100

Fire Control · retenteur mural

Fire Control · wall-mount hold-open magnet

Voir la fiche / View sheet



01620I

Retenteur · version avec plaque

Hold-open magnet · plate included

Voir la fiche / View sheet



40621

Smart Trim · poignée active hors tension

Smart Trim · handle enabled without power

Voir la fiche / View sheet



40821

Smart Trim · poignée inactive hors tension

Smart Trim · handle disabled without power

Voir la fiche / View sheet



57301

Clavier autonome · PIN et RFID

Standalone keypad · PIN and RFID

Voir la fiche / View sheet

ControlAccessPro

Sommaire
Contents

Index des références
Reference index

Demander un devis
Request a quotation

SAFETY · VENTOUSES ET ISSUES DE SECOURS

Safety · Electromagnets and emergency exits

13100



Visuel fabricant · 13100
Manufacturer image · 13100

Safety Maxi · ventouse argent

Safety Maxi · silver magnetic lock

327,20 € HT · Repère fabricant · Italie · 07.11.2026
€327.20 excl. VAT · Manufacturer benchmark · Italy · 07.11.2026

Ventouse en applique avec capteur et voyant d'état, pour porte battante.
Surface-mounted magnetic lock for swing doors, with status sensor and indicator.

Force de traction jusqu'à 600 kg annoncée • 12/24 V CC · sortie C/NO/NF

Fiche ControlAccessPro
ControlAccessPro sheet

Ressource fabricant
Manufacturer resource

Demander un devis
Request a quotation

13100N



Visuel de gamme · variante selon référence
Range image · variant depends on reference

Safety Maxi · ventouse noir

Safety Maxi · black magnetic lock

351,10 € HT · Repère fabricant · Italie · 07.11.2026
€351.10 excl. VAT · Manufacturer benchmark · Italy · 07.11.2026

Ventouse en applique avec capteur et voyant d'état, pour porte battante.
Surface-mounted magnetic lock for swing doors, with status sensor and indicator.

Force de traction jusqu'à 600 kg annoncée • 12/24 V CC · sortie C/NO/NF

Fiche ControlAccessPro
ControlAccessPro sheet

Ressource fabricant
Manufacturer resource

Demander un devis
Request a quotation

ControlAccessPro

SAFETY · VENTOUSES ET ISSUES DE SECOURS

Safety · Electromagnets and emergency exits

13700KIT TFB



Visuel du kit fabricant
Manufacturer kit image

Safety Mini · kit ventouse et batterie

Safety Mini · magnetic lock and battery kit

Sur devis
On request

Kit avec ventouse, support, plaque, coffret d'alimentation et batterie. Le fabricant détaille les composants.

Kit with magnetic lock, mounting bracket, plate, power supply enclosure and battery. See the manufacturer's component list.

Force annoncée jusqu'à 300 kg • Temporisation réglable de 1 à 90 s

Fiche ControlAccessPro
ControlAccessPro sheet

Ressource fabricant
Manufacturer resource

Demander un devis
Request a quotation

00147



Schéma CAD · produit non représenté
CAD diagram · product not pictured

Sous-plaque pour électro-aimant série 14700TD

Underplate for Electromagnet Series 14700TD

Sur devis
On request

Safety · Ventouses et issues de secours. Caractéristiques et dimensions disponibles sur la fiche Opera.

Safety · Electromagnets and emergency exits. Specifications and dimensions available on the Opera product page.

00147N

Fiche ControlAccessPro
ControlAccessPro sheet

Ressource fabricant
Manufacturer resource

Demander un devis
Request a quotation

ControlAccessPro

SAFETY · VENTOUSES ET ISSUES DE SECOURS

Safety · Electromagnets and emergency exits

01127



Schéma CAD · produit non représenté
CAD diagram · product not pictured

Plaque d'armature pour électro-aimants série 125 - 127 - 128

Armature plate for electromagnets series 125 - 127 - 128

Sur devis
On request

Safety · Ventouses et issues de secours. Caractéristiques et dimensions disponibles sur la fiche Opera.

Safety · Electromagnets and emergency exits. Specifications and dimensions available on the Opera product page.

Plaque d'armature pour électro-aimants série 125 - 127 - 128

Fiche ControlAccessPro
ControlAccessPro sheet

Ressource fabricant
Manufacturer resource

Demander un devis
Request a quotation

01130



Schéma CAD · produit non représenté
CAD diagram · product not pictured

Plaque d'armature pour électro-aimants série 130 - 131 - 140 - 142

Armature plate for electromagnets series 130 - 131 - 140 - 142

Sur devis
On request

Safety · Ventouses et issues de secours. Caractéristiques et dimensions disponibles sur la fiche Opera.

Safety · Electromagnets and emergency exits. Specifications and dimensions available on the Opera product page.

Plaque d'armature pour électro-aimants série 130 - 131 - 140 - 142

Fiche ControlAccessPro
ControlAccessPro sheet

Ressource fabricant
Manufacturer resource

Demander un devis
Request a quotation

ControlAccessPro

SAFETY · VENTOUSES ET ISSUES DE SECOURS

Safety · Electromagnets and emergency exits

01134



Schéma CAD · produit non représenté
CAD diagram · product not pictured

Plaque d'armature pour électroaimants de la série 134

Armature plate for 134 series electromagnets

Sur devis
On request

Safety · Ventouses et issues de secours. Caractéristiques et dimensions disponibles sur la fiche Opera.

Safety · Electromagnets and emergency exits. Specifications and dimensions available on the Opera product page.

Plaque d'armature pour électroaimants de la série 134

Fiche ControlAccessPro
ControlAccessPro sheet

Ressource fabricant
Manufacturer resource

Demander un devis
Request a quotation

01137



Schéma CAD · produit non représenté
CAD diagram · product not pictured

Plaque d'armature pour électro-aimants série 135 - 136 - 137

Armature plate for electromagnets series 135 - 136 - 137

Sur devis
On request

Safety · Ventouses et issues de secours. Caractéristiques et dimensions disponibles sur la fiche Opera.

Safety · Electromagnets and emergency exits. Specifications and dimensions available on the Opera product page.

Plaque d'armature pour électro-aimants série 135 - 136 - 137

Fiche ControlAccessPro
ControlAccessPro sheet

Ressource fabricant
Manufacturer resource

Demander un devis
Request a quotation

ControlAccessPro

Sommaire
Contents

Index des références
Reference index

Demander un devis
Request a quotation

SAFETY · VENTOUSES ET ISSUES DE SECOURS

Safety · Electromagnets and emergency exits

01137L



Schéma CAD · produit non représenté
CAD diagram · product not pictured

Plaque d'armature pour électro-aimants série 13700TDL

Armature plate for Electromagnets 13700TDL series

Sur devis
On request

Safety · Ventouses et issues de secours. Caractéristiques et dimensions disponibles sur la fiche Opera.

Safety · Electromagnets and emergency exits. Specifications and dimensions available on the Opera product page.

Plaque d'armature pour électro-aimants série 13700TDL

Fiche ControlAccessPro
ControlAccessPro sheet

Ressource fabricant
Manufacturer resource

Demander un devis
Request a quotation

03000



Visuel du catalogue constructeur Opera · édition 2017…
Opera manufacturer catalogue image · 2017 edition, confirm…

Support de montage "Elle" pour les séries 130 - 131 - 140

"Elle" mounting bracket for 130 - 131 - 140 series

Sur devis
On request

Safety · Ventouses et issues de secours. Caractéristiques et dimensions disponibles sur la fiche Opera.

Safety · Electromagnets and emergency exits. Specifications and dimensions available on the Opera product page.

03000N

Fiche ControlAccessPro
ControlAccessPro sheet

Ressource fabricant
Manufacturer resource

Demander un devis
Request a quotation

ControlAccessPro

Sommaire
Contents

Index des références
Reference index

Demander un devis
Request a quotation

SAFETY · VENTOUSES ET ISSUES DE SECOURS

Safety · Electromagnets and emergency exits

03001



Visuel du catalogue constructeur Opera · édition 2017…
Opera manufacturer catalogue image · 2017 edition, confirm…

Support de montage 'Zeta' pour les séries 130 - 131 - 140

'Zeta' mounting bracket for 130 - 131 - 140 series

Sur devis
On request

Safety · Ventouses et issues de secours. Caractéristiques et dimensions disponibles sur la fiche Opera.

Safety · Electromagnets and emergency exits. Specifications and dimensions available on the Opera product page.

03001N

Fiche ControlAccessPro
ControlAccessPro sheet

Ressource fabricant
Manufacturer resource

Demander un devis
Request a quotation

03002



Visuel du catalogue constructeur Opera · édition 2017…
Opera manufacturer catalogue image · 2017 edition, confirm…

Support universel réglable 'Elle' pour les séries 130 - 131 - 140

Universal adjustable 'Elle' mounting bracket for 130 - 131 - 140 series

Sur devis
On request

Safety · Ventouses et issues de secours. Caractéristiques et dimensions disponibles sur la fiche Opera.

Safety · Electromagnets and emergency exits. Specifications and dimensions available on the Opera product page.

Support universel réglable 'Elle' pour les séries 130 - 131 - 140

Fiche ControlAccessPro
ControlAccessPro sheet

Ressource fabricant
Manufacturer resource

Demander un devis
Request a quotation

ControlAccessPro

Sommaire
Contents

Index des références
Reference index

Demander un devis
Request a quotation

SAFETY · VENTOUSES ET ISSUES DE SECOURS

Safety · Electromagnets and emergency exits

03003



Visuel du catalogue constructeur Opera · édition 2017…
Opera manufacturer catalogue image · 2017 edition, confirm…

Base de contre-plaque "universelle" pour portes coupe-feu pour les séries 130 -…

"Universal" armature plate for fire doors for series 130 - 131 - 136 - 137 - 140

Sur devis
On request

Safety · Ventouses et issues de secours. Caractéristiques et dimensions disponibles sur la fiche Opera.

Safety · Electromagnets and emergency exits. Specifications and dimensions available on the Opera product page.

Base de contre-plaque "universelle" pour portes coupe-feu pour…

Fiche ControlAccessPro
ControlAccessPro sheet

Ressource fabricant
Manufacturer resource

Demander un devis
Request a quotation

03004



Visuel du catalogue constructeur Opera · édition 2017…
Opera manufacturer catalogue image · 2017 edition, confirm…

Base de contre-plaque "universelle" pour portes de sécurité et coupe-feu pour…

"Universal" armature plate for security and fire doors for series 130 - 131 -…

Sur devis
On request

Safety · Ventouses et issues de secours. Caractéristiques et dimensions disponibles sur la fiche Opera.

Safety · Electromagnets and emergency exits. Specifications and dimensions available on the Opera product page.

Base de contre-plaque "universelle" pour portes de sécurité et…

Fiche ControlAccessPro
ControlAccessPro sheet

Ressource fabricant
Manufacturer resource

Demander un devis
Request a quotation

ControlAccessPro

Sommaire
Contents

Index des références
Reference index

Demander un devis
Request a quotation

SAFETY · VENTOUSES ET ISSUES DE SECOURS

Safety · Electromagnets and emergency exits

03005



Visuel du catalogue constructeur Opera · édition 2017…
Opera manufacturer catalogue image · 2017 edition, confirm…

Couvercle court pour série 130 - 131

Short casing cover for series 130 - 131

Sur devis
On request

Safety · Ventouses et issues de secours. Caractéristiques et dimensions disponibles sur la fiche Opera.

Safety · Electromagnets and emergency exits. Specifications and dimensions available on the Opera product page.

Couvercle court pour série 130 - 131

Fiche ControlAccessPro
ControlAccessPro sheet

Ressource fabricant
Manufacturer resource

Demander un devis
Request a quotation

03006



Visuel du catalogue constructeur Opera · édition 2017…
Opera manufacturer catalogue image · 2017 edition, confirm…

Carter de couverture long pour les séries 130 - 131

Long casing cover for series 130 - 131

Sur devis
On request

Safety · Ventouses et issues de secours. Caractéristiques et dimensions disponibles sur la fiche Opera.

Safety · Electromagnets and emergency exits. Specifications and dimensions available on the Opera product page.

Carter de couverture long pour les séries 130 - 131

Fiche ControlAccessPro
ControlAccessPro sheet

Ressource fabricant
Manufacturer resource

Demander un devis
Request a quotation

ControlAccessPro

SAFETY · VENTOUSES ET ISSUES DE SECOURS

Safety · Electromagnets and emergency exits

03007



Visuel du catalogue constructeur Opera · édition 2017…
Opera manufacturer catalogue image · 2017 edition, confirm…

Equerre de fixation 'U' pour contre-plaque 'Glass' pour les séries 136 - 137

'U' mounting bracket for 'Glass' counterplate for series 136 - 137

Sur devis
On request

Safety · Ventouses et issues de secours. Caractéristiques et dimensions disponibles sur la fiche Opera.

Safety · Electromagnets and emergency exits. Specifications and dimensions available on the Opera product page.

Equerre de fixation 'U' pour contre-plaque 'Glass' pour les…

Fiche ControlAccessPro
ControlAccessPro sheet

Ressource fabricant
Manufacturer resource

Demander un devis
Request a quotation

03500



Visuel du catalogue constructeur Opera · édition 2017…
Opera manufacturer catalogue image · 2017 edition, confirm…

Support de montage 'Elle' pour la série 127

'Elle' mounting bracket for Series 127

Sur devis
On request

Safety · Ventouses et issues de secours. Caractéristiques et dimensions disponibles sur la fiche Opera.

Safety · Electromagnets and emergency exits. Specifications and dimensions available on the Opera product page.

03500N

Fiche ControlAccessPro
ControlAccessPro sheet

Ressource fabricant
Manufacturer resource

Demander un devis
Request a quotation

ControlAccessPro

Sommaire
Contents

Index des références
Reference index

Demander un devis
Request a quotation

SAFETY · VENTOUSES ET ISSUES DE SECOURS

Safety · Electromagnets and emergency exits

03501



Visuel du catalogue constructeur Opera · édition 2017…
Opera manufacturer catalogue image · 2017 edition, confirm…

Support de montage 'Zeta' pour la série 127

'Zeta' mounting bracket for 127 series

Sur devis
On request

Safety · Ventouses et issues de secours. Caractéristiques et dimensions disponibles sur la fiche Opera.

Safety · Electromagnets and emergency exits. Specifications and dimensions available on the Opera product page.

03501N

Fiche ControlAccessPro
ControlAccessPro sheet

Ressource fabricant
Manufacturer resource

Demander un devis
Request a quotation

03600



Visuel du catalogue constructeur Opera · édition 2017…
Opera manufacturer catalogue image · 2017 edition, confirm…

Support de montage 'Elle' pour la série 128

'Elle' mounting bracket for 128 series

Sur devis
On request

Safety · Ventouses et issues de secours. Caractéristiques et dimensions disponibles sur la fiche Opera.

Safety · Electromagnets and emergency exits. Specifications and dimensions available on the Opera product page.

03600N

Fiche ControlAccessPro
ControlAccessPro sheet

Ressource fabricant
Manufacturer resource

Demander un devis
Request a quotation

ControlAccessPro

SAFETY · VENTOUSES ET ISSUES DE SECOURS

Safety · Electromagnets and emergency exits

03601



Schéma CAD · produit non représenté
CAD diagram · product not pictured

Support de montage 'Zeta' pour la série 128

'Zeta' mounting bracket for 128 series

Sur devis
On request

Safety · Ventouses et issues de secours. Caractéristiques et dimensions disponibles sur la fiche Opera.

Safety · Electromagnets and emergency exits. Specifications and dimensions available on the Opera product page.

03601N

Fiche ControlAccessPro
ControlAccessPro sheet

Ressource fabricant
Manufacturer resource

Demander un devis
Request a quotation

03700



Visuel du catalogue constructeur Opera · édition 2017…
Opera manufacturer catalogue image · 2017 edition, confirm…

Support de montage "Elle" pour les séries 136 - 137

"Elle" mounting bracket for series 136 - 137

Sur devis
On request

Safety · Ventouses et issues de secours. Caractéristiques et dimensions disponibles sur la fiche Opera.

Safety · Electromagnets and emergency exits. Specifications and dimensions available on the Opera product page.

03700N

Fiche ControlAccessPro
ControlAccessPro sheet

Ressource fabricant
Manufacturer resource

Demander un devis
Request a quotation

ControlAccessPro

SAFETY · VENTOUSES ET ISSUES DE SECOURS

Safety · Electromagnets and emergency exits

03701



Schéma CAD · produit non représenté
CAD diagram · product not pictured

Support de montage "Zeta" pour les séries 136 - 137

"Zeta" mounting bracket for series 136 - 137

Sur devis
On request

Safety · Ventouses et issues de secours. Caractéristiques et dimensions disponibles sur la fiche Opera.

Safety · Electromagnets and emergency exits. Specifications and dimensions available on the Opera product page.

03701N

Fiche ControlAccessPro
ControlAccessPro sheet

Ressource fabricant
Manufacturer resource

Demander un devis
Request a quotation

03705



Visuel du catalogue constructeur Opera · édition 2017…
Opera manufacturer catalogue image · 2017 edition, confirm…

Couvercle court pour les séries 136 - 137

Short cover for series 136 - 137

Sur devis
On request

Safety · Ventouses et issues de secours. Caractéristiques et dimensions disponibles sur la fiche Opera.

Safety · Electromagnets and emergency exits. Specifications and dimensions available on the Opera product page.

Couvercle court pour les séries 136 - 137

Fiche ControlAccessPro
ControlAccessPro sheet

Ressource fabricant
Manufacturer resource

Demander un devis
Request a quotation

ControlAccessPro

SAFETY · VENTOUSES ET ISSUES DE SECOURS

Safety · Electromagnets and emergency exits

03706



Visuel du catalogue constructeur Opera · édition 2017…
Opera manufacturer catalogue image · 2017 edition, confirm…

Couvercle long pour les séries 136 - 137

Long cover for series 136 - 137

Sur devis
On request

Safety · Ventouses et issues de secours. Caractéristiques et dimensions disponibles sur la fiche Opera.

Safety · Electromagnets and emergency exits. Specifications and dimensions available on the Opera product page.

Couvercle long pour les séries 136 - 137

Fiche ControlAccessPro
ControlAccessPro sheet

Ressource fabricant
Manufacturer resource

Demander un devis
Request a quotation

03707



Visuel du catalogue constructeur Opera · édition 2017…
Opera manufacturer catalogue image · 2017 edition, confirm…

Support de montage 'Elle' avec couvercle

'Elle' mounting bracket with cover

Sur devis
On request

Safety · Ventouses et issues de secours. Caractéristiques et dimensions disponibles sur la fiche Opera.

Safety · Electromagnets and emergency exits. Specifications and dimensions available on the Opera product page.

03707N

Fiche ControlAccessPro
ControlAccessPro sheet

Ressource fabricant
Manufacturer resource

Demander un devis
Request a quotation

ControlAccessPro

SAFETY · VENTOUSES ET ISSUES DE SECOURS

Safety · Electromagnets and emergency exits

03707L



Visuel du catalogue constructeur Opera · édition 2017…
Opera manufacturer catalogue image · 2017 edition, confirm…

Support de montage 'Elle' avec couvercle

'Elle' mounting bracket with cover

Sur devis
On request

Safety · Ventouses et issues de secours. Caractéristiques et dimensions disponibles sur la fiche Opera.

Safety · Electromagnets and emergency exits. Specifications and dimensions available on the Opera product page.

Support de montage 'Elle' avec couvercle

Fiche ControlAccessPro
ControlAccessPro sheet

Ressource fabricant
Manufacturer resource

Demander un devis
Request a quotation

03708



Visuel du catalogue constructeur Opera · édition 2017…
Opera manufacturer catalogue image · 2017 edition, confirm…

Support de montage 'Zeta' avec couvercle

'Zeta' mounting bracket with cover

Sur devis
On request

Safety · Ventouses et issues de secours. Caractéristiques et dimensions disponibles sur la fiche Opera.

Safety · Electromagnets and emergency exits. Specifications and dimensions available on the Opera product page.

03708N

Fiche ControlAccessPro
ControlAccessPro sheet

Ressource fabricant
Manufacturer resource

Demander un devis
Request a quotation

ControlAccessPro

Sommaire
Contents

Index des références
Reference index

Demander un devis
Request a quotation

SAFETY · VENTOUSES ET ISSUES DE SECOURS

Safety · Electromagnets and emergency exits

03708L



Visuel du catalogue constructeur Opera · édition 2017…
Opera manufacturer catalogue image · 2017 edition, confirm…

Support de montage 'Zeta' avec couvercle

'Zeta' mounting bracket with cover

Sur devis
On request

Safety · Ventouses et issues de secours. Caractéristiques et dimensions disponibles sur la fiche Opera.

Safety · Electromagnets and emergency exits. Specifications and dimensions available on the Opera product page.

Support de montage 'Zeta' avec couvercle

Fiche ControlAccessPro
ControlAccessPro sheet

Ressource fabricant
Manufacturer resource

Demander un devis
Request a quotation

03709



Visuel du catalogue constructeur Opera · édition 2017…
Opera manufacturer catalogue image · 2017 edition, confirm…

Carter pour la série 138

Crankcase for series 138

Sur devis
On request

Safety · Ventouses et issues de secours. Caractéristiques et dimensions disponibles sur la fiche Opera.

Safety · Electromagnets and emergency exits. Specifications and dimensions available on the Opera product page.

03709N

Fiche ControlAccessPro
ControlAccessPro sheet

Ressource fabricant
Manufacturer resource

Demander un devis
Request a quotation

ControlAccessPro

Sommaire
Contents

Index des références
Reference index

Demander un devis
Request a quotation

SAFETY · VENTOUSES ET ISSUES DE SECOURS

Safety · Electromagnets and emergency exits

03710



Visuel du catalogue constructeur Opera · édition 2017…
Opera manufacturer catalogue image · 2017 edition, confirm…

Carter pour la série 139

Crankcase for series 139

Sur devis
On request

Safety · Ventouses et issues de secours. Caractéristiques et dimensions disponibles sur la fiche Opera.

Safety · Electromagnets and emergency exits. Specifications and dimensions available on the Opera product page.

03710N

Fiche ControlAccessPro
ControlAccessPro sheet

Ressource fabricant
Manufacturer resource

Demander un devis
Request a quotation

12500



Visuel de la fiche fabricant Opera
Image from the Opera manufacturer product page

Micro-aimant pour portes coulissantes, tiroirs et armoires de sécurité - force…

Micro electromagnetic lock for sliding doors, drawers and safety cabinets - pull…

Sur devis
On request

Safety · Ventouses et issues de secours · Dimensions du corps - 170 x 32 x 24 mm

Safety · Electromagnets and emergency exits. Specifications and dimensions available on the Opera product page.

Dimensions du corps - 170 x 32 x 24 mm • Dimensions de la carrosserie avec les ailes latérales - 200 x 32…

Fiche ControlAccessPro
ControlAccessPro sheet

Ressource fabricant
Manufacturer resource

Demander un devis
Request a quotation

ControlAccessPro

Sommaire
Contents

Index des références
Reference index

Demander un devis
Request a quotation

SAFETY · VENTOUSES ET ISSUES DE SECOURS

Safety · Electromagnets and emergency exits

12700



Visuel de la fiche fabricant Opera
Image from the Opera manufacturer product page

Micro-aimant pour portes battantes - force de traction jusqu'à 150 kg

Micro electromagnetic lock for swing doors - traction force up to 150 kg

Sur devis
On request

Safety · Ventouses et issues de secours · Dimensions du corps - 170 x 32 x 24 mm

Safety · Electromagnets and emergency exits. Specifications and dimensions available on the Opera product page.

Dimensions du corps - 170 x 32 x 24 mm • Plaque d'armature avec goupille résiduelle anti-magnétique - 152…

Fiche ControlAccessPro
ControlAccessPro sheet

Ressource fabricant
Manufacturer resource

Demander un devis
Request a quotation

12800



Visuel de gamme Opera · variante à confirmer
Opera range image · confirm the variant

Micro-aimant pour portes battantes - force de traction jusqu'à 150 kg

Micro electromagnetic lock for swing doors - traction force up to 150 kg

Sur devis
On request

Safety · Ventouses et issues de secours · Dimensions du corps - 200 x 36 x 24 mm

Safety · Electromagnets and emergency exits. Specifications and dimensions available on the Opera product page.

Dimensions du corps - 200 x 36 x 24 mm • Plaque d'armature avec goupille résiduelle anti-magnétique - 152…

Fiche ControlAccessPro
ControlAccessPro sheet

Ressource fabricant
Manufacturer resource

Demander un devis
Request a quotation

ControlAccessPro

SAFETY · VENTOUSES ET ISSUES DE SECOURS

Safety · Electromagnets and emergency exits

12800M



Visuel de gamme Opera · variante à confirmer
Opera range image · confirm the variant

Micro-aimant avec capteur pour portes battantes - force de traction jusqu'à 150 kg

Micro electromagnetic lock with sensor for swing doors - traction force up to…

Sur devis
On request

Safety · Ventouses et issues de secours · Dimensions du corps - 200 x 36 x 24 mm

Safety · Electromagnets and emergency exits. Specifications and dimensions available on the Opera product page.

Dimensions du corps - 200 x 36 x 24 mm • Plaque d'armature avec goupille résiduelle anti-magnétique - 152…

Fiche ControlAccessPro
ControlAccessPro sheet

Ressource fabricant
Manufacturer resource

Demander un devis
Request a quotation

13000



Visuel de gamme Opera · variante à confirmer
Opera range image · confirm the variant

Maxi électro-aimant pour portes battantes - force de traction 600 kg

Maxi electromagnetic lock for swing doors - traction force 600 kg

Sur devis
On request

Safety · Ventouses et issues de secours · Dimensions du corps - 265 x 66 x 41 mm

Safety · Electromagnets and emergency exits. Specifications and dimensions available on the Opera product page.

Dimensions du corps - 265 x 66 x 41 mm • Plaque d'armature avec goupille résiduelle anti-magnétique - 185…

Fiche ControlAccessPro
ControlAccessPro sheet

Ressource fabricant
Manufacturer resource

Demander un devis
Request a quotation

ControlAccessPro

Sommaire
Contents

Index des références
Reference index

Demander un devis
Request a quotation

SAFETY · VENTOUSES ET ISSUES DE SECOURS

Safety · Electromagnets and emergency exits

13100TD



Visuel de gamme Opera · variante à confirmer
Opera range image · confirm the variant

Electro-aimant Maxi avec capteur et minuterie pour portes battantes - force de…

Maxi electromagnetic lock with sensor and timer for swing doors - traction force…

Sur devis
On request

Safety · Ventouses et issues de secours. Caractéristiques et dimensions disponibles sur la fiche Opera.

Safety · Electromagnets and emergency exits. Specifications and dimensions available on the Opera product page.

Electro-aimant Maxi avec capteur et minuterie pour portes…

Fiche ControlAccessPro
ControlAccessPro sheet

Ressource fabricant
Manufacturer resource

Demander un devis
Request a quotation

13400



Visuel de gamme Opera · variante à confirmer
Opera range image · confirm the variant

Midi solénoïde pour portes battantes - force de traction jusqu'à 350 kg

Midi electromagnetic lock for swing doors - traction force up to 350 kg

Sur devis
On request

Safety · Ventouses et issues de secours · Dimensions du corps - 230 x 45 x 30 mm

Safety · Electromagnets and emergency exits. Specifications and dimensions available on the Opera product page.

Dimensions du corps - 230 x 45 x 30 mm • Plaque d'armature avec goupille résiduelle anti-magnétique - 185…

Fiche ControlAccessPro
ControlAccessPro sheet

Ressource fabricant
Manufacturer resource

Demander un devis
Request a quotation

ControlAccessPro

Sommaire
Contents

Index des références
Reference index

Demander un devis
Request a quotation

SAFETY · VENTOUSES ET ISSUES DE SECOURS

Safety · Electromagnets and emergency exits

13400M



Visuel de gamme Opera · variante à confirmer
Opera range image · confirm the variant

Midi solénoïde avec capteur à appliquer - force de traction 300 kg

Midi electromagnetic lock with sensor to be applied - traction force 300 kg

Sur devis
On request

Safety · Ventouses et issues de secours · Dimensions du corps - 230 x 45 x 30 mm

Safety · Electromagnets and emergency exits. Specifications and dimensions available on the Opera product page.

Dimensions du corps - 230 x 45 x 30 mm • Plaque d'armature avec goupille résiduelle anti-magnétique - 185…

Fiche ControlAccessPro
ControlAccessPro sheet

Ressource fabricant
Manufacturer resource

Demander un devis
Request a quotation

13500



Visuel de la fiche fabricant Opera
Image from the Opera manufacturer product page

Electro-aimant miniature pour portes coulissantes - force de traction jusqu'à…

Mini electromagnetic lock for sliding doors - traction force up to 300 kg

Sur devis
On request

Safety · Ventouses et issues de secours · Dimensions du corps - 227 x 38 x 27 mm

Safety · Electromagnets and emergency exits. Specifications and dimensions available on the Opera product page.

Dimensions du corps - 227 x 38 x 27 mm • Plaque d'armature avec goupille résiduelle anti-magnétique - 185…

Fiche ControlAccessPro
ControlAccessPro sheet

Ressource fabricant
Manufacturer resource

Demander un devis
Request a quotation

ControlAccessPro

Sommaire
Contents

Index des références
Reference index

Demander un devis
Request a quotation

SAFETY · VENTOUSES ET ISSUES DE SECOURS

Safety · Electromagnets and emergency exits

13500M



Visuel de la fiche fabricant Opera
Image from the Opera manufacturer product page

Mini solénoïde avec capteur pour portes coulissantes - force de traction jusqu'à…

Mini electromagnetic lock with sensor for sliding doors - traction force up to…

Sur devis
On request

Safety · Ventouses et issues de secours · Dimensions du corps - 227 x 38 x 27 mm

Safety · Electromagnets and emergency exits. Specifications and dimensions available on the Opera product page.

Dimensions du corps - 227 x 38 x 27 mm • Plaque d'armature avec goupille résiduelle anti-magnétique - 185…

Fiche ControlAccessPro
ControlAccessPro sheet

Ressource fabricant
Manufacturer resource

Demander un devis
Request a quotation

13600



Visuel de gamme Opera · variante à confirmer
Opera range image · confirm the variant

Mini électro-aimant pour portes battantes - force de traction 300 kg

Mini electromagnetic lock for swing doors - traction force 300 kg

Sur devis
On request

Safety · Ventouses et issues de secours · Dimensions du corps - 250 x 41 x 24 mm

Safety · Electromagnets and emergency exits. Specifications and dimensions available on the Opera product page.

Dimensions du corps - 250 x 41 x 24 mm • Plaque d'armature avec goupille résiduelle anti-magnétique - 185…

Fiche ControlAccessPro
ControlAccessPro sheet

Ressource fabricant
Manufacturer resource

Demander un devis
Request a quotation

ControlAccessPro

SAFETY · VENTOUSES ET ISSUES DE SECOURS

Safety · Electromagnets and emergency exits

13700



Visuel de gamme Opera · variante à confirmer
Opera range image · confirm the variant

Mini solénoïde avec capteur pour portes battantes - force de traction jusqu'à…

Mini electromagnetic lock with sensor for swing doors - traction force up to 300…

Sur devis
On request

Safety · Ventouses et issues de secours · Dimensions du corps - 250 x 41 x 24 mm

Safety · Electromagnets and emergency exits. Specifications and dimensions available on the Opera product page.

Dimensions du corps - 250 x 41 x 24 mm • Plaque d'armature avec goupille résiduelle anti-magnétique - 185…

Fiche ControlAccessPro
ControlAccessPro sheet

Ressource fabricant
Manufacturer resource

Demander un devis
Request a quotation

13700KIT TF



Schéma CAD · produit non représenté
CAD diagram · product not pictured

Kit solénoïde miniature pour montage

Mini electromagnetic lock kit for mounting with power supply

Sur devis
On request

Safety · Ventouses et issues de secours. Caractéristiques et dimensions disponibles sur la fiche Opera.

Safety · Electromagnets and emergency exits. Specifications and dimensions available on the Opera product page.

1 a · 05320A · 12 Vdc · 13,8 Vdc · 3,0 A

Fiche ControlAccessPro
ControlAccessPro sheet

Ressource fabricant
Manufacturer resource

Demander un devis
Request a quotation

ControlAccessPro

SAFETY · VENTOUSES ET ISSUES DE SECOURS

Safety · Electromagnets and emergency exits

13700TD



Visuel de gamme Opera · variante à confirmer
Opera range image · confirm the variant

Mini solénoïde avec capteur et minuterie pour portes battantes - force de…

Mini electromagnetic lock with sensor and timer for swing doors - traction force…

Sur devis
On request

Safety · Ventouses et issues de secours · Dimensions du corps - 250 x 41 x 24 mm

Safety · Electromagnets and emergency exits. Specifications and dimensions available on the Opera product page.

Dimensions du corps - 250 x 41 x 24 mm • Plaque d'armature avec goupille résiduelle anti-magnétique - 185…

Fiche ControlAccessPro
ControlAccessPro sheet

Ressource fabricant
Manufacturer resource

Demander un devis
Request a quotation

13700TDL



Visuel de la fiche fabricant Opera
Image from the Opera manufacturer product page

Electro-aimant miniature avec capteur, minuterie et maxi LED, pour application -…

Mini electromagnetic lock with sensor, timer and maxi LED, for application -…

Sur devis
On request

Safety · Ventouses et issues de secours · Dimensions du corps - 265 x 49 x 29 mm

Safety · Electromagnets and emergency exits. Specifications and dimensions available on the Opera product page.

Dimensions du corps - 265 x 49 x 29 mm • Plaque d'armature avec goupille résiduelle anti-magnétique - 185…

Fiche ControlAccessPro
ControlAccessPro sheet

Ressource fabricant
Manufacturer resource

Demander un devis
Request a quotation

ControlAccessPro

SAFETY · VENTOUSES ET ISSUES DE SECOURS

Safety · Electromagnets and emergency exits

13800



Visuel de la fiche fabricant Opera
Image from the Opera manufacturer product page

Serrure à cisaillement électromagnétique avec capteur et minuterie pour portes…

Electromagnetic Shear Lock with sensor and timer for swing doors - pull force up…

Sur devis
On request

Safety · Ventouses et issues de secours · Dimensions du corps - 267 x 35 x 35 mm

Safety · Electromagnets and emergency exits. Specifications and dimensions available on the Opera product page.

Dimensions du corps - 267 x 35 x 35 mm • Plaque d'armature avec goupille résiduelle anti-magnétique - 220…

Fiche ControlAccessPro
ControlAccessPro sheet

Ressource fabricant
Manufacturer resource

Demander un devis
Request a quotation

13900



Visuel de gamme Opera · variante à confirmer
Opera range image · confirm the variant

Micro Shear Lock solénoïde pour portes à mortaiser - force de traction jusqu'à…

Micro electromagnetic Shear Lock for mortice doors - pull force up to 680 kg

Sur devis
On request

Safety · Ventouses et issues de secours · Dimensions du corps - 180 x 30 x 27 mm

Safety · Electromagnets and emergency exits. Specifications and dimensions available on the Opera product page.

Dimensions du corps - 180 x 30 x 27 mm • Plaque d'armature avec goupille résiduelle anti-magnétique - 180…

Fiche ControlAccessPro
ControlAccessPro sheet

Ressource fabricant
Manufacturer resource

Demander un devis
Request a quotation

ControlAccessPro

Sommaire
Contents

Index des références
Reference index

Demander un devis
Request a quotation

SAFETY · VENTOUSES ET ISSUES DE SECOURS

Safety · Electromagnets and emergency exits

13900M



Visuel de gamme Opera · variante à confirmer
Opera range image · confirm the variant

Micro Shear Lock solénoïde avec capteur - opération d'arrachage pour portes…

Micro electromagnetic Shear Lock solenoid with sensor - tear-off operation for…

Sur devis
On request

Safety · Ventouses et issues de secours · Dimensions du corps - 180 x 30 x 27 mm

Safety · Electromagnets and emergency exits. Specifications and dimensions available on the Opera product page.

Dimensions du corps - 180 x 30 x 27 mm • Plaque d'armature avec goupille résiduelle anti-magnétique - 180…

Fiche ControlAccessPro
ControlAccessPro sheet

Ressource fabricant
Manufacturer resource

Demander un devis
Request a quotation

14000



Visuel de gamme Opera · variante à confirmer
Opera range image · confirm the variant

Maxi double solénoïde avec capteur pour portes à 2 vantaux - force de traction…

Double maxi electromagnetic lock with sensor for 2-leaf doors - traction force…

Sur devis
On request

Safety · Ventouses et issues de secours · Dimensions du corps - 534 x 66 x 41 mm

Safety · Electromagnets and emergency exits. Specifications and dimensions available on the Opera product page.

Dimensions du corps - 534 x 66 x 41 mm • Contreplaques avec goupille résiduelle anti-magnétique (2…

Fiche ControlAccessPro
ControlAccessPro sheet

Ressource fabricant
Manufacturer resource

Demander un devis
Request a quotation

ControlAccessPro

Sommaire
Contents

Index des références
Reference index

Demander un devis
Request a quotation

SAFETY · VENTOUSES ET ISSUES DE SECOURS

Safety · Electromagnets and emergency exits

14212R



Visuel de gamme Opera · variante à confirmer
Opera range image · confirm the variant

Electro-aimant de verrouillage de portail avec capteur pour portails battants ou…

Gate Lock electromagnetic lock with sensor for swing or sliding gates - traction…

Sur devis
On request

Safety · Ventouses et issues de secours · Dimensions du corps - 204 x 64 x 41 mm

Safety · Electromagnets and emergency exits. Specifications and dimensions available on the Opera product page.

Dimensions du corps - 204 x 64 x 41 mm • Plaque d'armature avec goupille résiduelle anti-magnétique - 185…

Fiche ControlAccessPro
ControlAccessPro sheet

Ressource fabricant
Manufacturer resource

Demander un devis
Request a quotation

14710TD



Visuel de gamme Opera · variante à confirmer
Opera range image · confirm the variant

Mini solénoïde avec poignée et minuterie pour portes d'immeubles, à appliquer -…

ITEM 14710TD / 14710TDN - Mini electromagnetic lock with handle and timer for…

Sur devis
On request

Safety · Ventouses et issues de secours · Dimensions du corps - 324 x 48 x 29 mm

Safety · Electromagnets and emergency exits. Specifications and dimensions available on the Opera product page.

Dimensions du corps - 324 x 48 x 29 mm • Taille du carter avec poignée - 333 x 124 x 62 mm

Fiche ControlAccessPro
ControlAccessPro sheet

Ressource fabricant
Manufacturer resource

Demander un devis
Request a quotation

ControlAccessPro

Sommaire
Contents

Index des références
Reference index

Demander un devis
Request a quotation

SAFETY · VENTOUSES ET ISSUES DE SECOURS

Safety · Electromagnets and emergency exits

14800TD-A



Visuel de la fiche fabricant Opera
Image from the Opera manufacturer product page

Mini solénoïde avec poignée longue et minuterie pour portes d'immeubles, à…

Mini electromagnetic lock with long handle and timer for apartment block doors…

Sur devis
On request

Safety · Ventouses et issues de secours · Dimensions du corps - 2484 x 48 x 29 mm (peut être raccourci jusqu'à 1884 mm)

Safety · Electromagnets and emergency exits. Specifications and dimensions available on the Opera product page.

Dimensions du corps - 2484 x 48 x 29 mm (peut être raccourci… • Dimensions du carter avec poignée - 2503 x 124 x 56 mm (peut…

Fiche ControlAccessPro
ControlAccessPro sheet

Ressource fabricant
Manufacturer resource

Demander un devis
Request a quotation

51300



Visuel du catalogue constructeur Opera · édition 2017…
Opera manufacturer catalogue image · 2017 edition, confirm…

Module de retardement du réarmement pour tous les solénoïdes de sécurité

Relocking delay module for all safety electromagnetic locks

Sur devis
On request

Safety · Ventouses et issues de secours. Caractéristiques et dimensions disponibles sur la fiche Opera.

Safety · Electromagnets and emergency exits. Specifications and dimensions available on the Opera product page.

Module de retardement du réarmement pour tous les solénoïdes de…

Fiche ControlAccessPro
ControlAccessPro sheet

Ressource fabricant
Manufacturer resource

Demander un devis
Request a quotation

ControlAccessPro

SAFETY · VENTOUSES ET ISSUES DE SECOURS

Safety · Electromagnets and emergency exits

51400



Visuel du catalogue constructeur Opera · édition 2017…
Opera manufacturer catalogue image · 2017 edition, confirm…

Module de retardement de l'ouverture des issues de secours

Opening delay module for emergency exits

Sur devis
On request

Safety · Ventouses et issues de secours. Caractéristiques et dimensions disponibles sur la fiche Opera.

Safety · Electromagnets and emergency exits. Specifications and dimensions available on the Opera product page.

Module de retardement de l'ouverture des issues de secours

Fiche ControlAccessPro
ControlAccessPro sheet

Ressource fabricant
Manufacturer resource

Demander un devis
Request a quotation

51500



Schéma CAD · produit non représenté
CAD diagram · product not pictured

Module de retardement de la fermeture des relais

Relocking delay relay module

Sur devis
On request

Safety · Ventouses et issues de secours. Caractéristiques et dimensions disponibles sur la fiche Opera.

Safety · Electromagnets and emergency exits. Specifications and dimensions available on the Opera product page.

Module de retardement de la fermeture des relais

Fiche ControlAccessPro
ControlAccessPro sheet

Ressource fabricant
Manufacturer resource

Demander un devis
Request a quotation

ControlAccessPro

SAFETY · VENTOUSES ET ISSUES DE SECOURS

Safety · Electromagnets and emergency exits

55001



Schéma CAD · produit non représenté
CAD diagram · product not pictured

Système de sortie électronique de gestion

Management Electronics 'Exit System'

Sur devis
On request

Safety · Ventouses et issues de secours. Caractéristiques et dimensions disponibles sur la fiche Opera.

Safety · Electromagnets and emergency exits. Specifications and dimensions available on the Opera product page.

12 Vac

Fiche ControlAccessPro
ControlAccessPro sheet

Ressource fabricant
Manufacturer resource

Demander un devis
Request a quotation

55003



Visuel de la fiche fabricant Opera
Image from the Opera manufacturer product page

Electro-aimant pour application avec l'électronique de gestion "Exit System".

Electromagnet with 'Exit System' management electronics to apply

Sur devis
On request

Safety · Ventouses et issues de secours · Dimensions de Carter - 280 x 158 x 115 mm

Safety · Electromagnets and emergency exits. Specifications and dimensions available on the Opera product page.

Dimensions de Carter - 280 x 158 x 115 mm • Dimensions de la contre-plaque - 185 x 60 x 16 mm

Fiche ControlAccessPro
ControlAccessPro sheet

Ressource fabricant
Manufacturer resource

Demander un devis
Request a quotation

ControlAccessPro

Sommaire
Contents

Index des références
Reference index

Demander un devis
Request a quotation

SAFETY · VENTOUSES ET ISSUES DE SECOURS

Safety · Electromagnets and emergency exits

55005



Schéma CAD · produit non représenté
CAD diagram · product not pictured

Alarme autogérée "Système d'alarme

Self-Managing Alarm "Alarm System

Sur devis
On request

Safety · Ventouses et issues de secours. Caractéristiques et dimensions disponibles sur la fiche Opera.

Safety · Electromagnets and emergency exits. Specifications and dimensions available on the Opera product page.

Alarme autogérée "Système d'alarme

Fiche ControlAccessPro
ControlAccessPro sheet

Ressource fabricant
Manufacturer resource

Demander un devis
Request a quotation

ControlAccessPro

Sommaire
Contents

Index des références
Reference index

Demander un devis
Request a quotation

FIRE CONTROL · RETENUE DE PORTES COUPE-FEU

Fire Control · Fire-door hold-open devices

18100



Visuel fabricant · 18100
Manufacturer image · 18100

Fire Control · retenteur mural

Fire Control · wall-mount hold-open magnet

80,30 € HT · Repère fabricant · Italie · 07.11.2026
€80.30 excl. VAT · Manufacturer benchmark · Italy · 07.11.2026

Retenteur mural pour maintien ouvert de porte coupe-feu battante. Le fabricant déclare le modèle conforme à EN 1155.

Wall-mounted hold-open magnet for swing fire doors. The manufacturer declares this model compliant with EN 1155.

24 V CC · 70 mA • Force annoncée > 140 kg avec la plaque adaptée

Fiche ControlAccessPro
ControlAccessPro sheet

Ressource fabricant
Manufacturer resource

Demander un devis
Request a quotation

01620I



Visuel fabricant · 01620I
Manufacturer image · 01620I

Retenteur · version avec plaque

Hold-open magnet · plate included

44,60 € HT · Repère fabricant · Italie · 07.11.2026
€44.60 excl. VAT · Manufacturer benchmark · Italy · 07.11.2026

Maintien ouvert de porte battante ou coulissante à contrepoids. Usage hors portes coupe-feu.

Holds open swing or counterweighted sliding doors. Intended for non-fire-rated doors.

24 V CC · 70 mA • Force annoncée > 55 kg avec sa plaque

Fiche ControlAccessPro
ControlAccessPro sheet

Ressource fabricant
Manufacturer resource

Demander un devis
Request a quotation

ControlAccessPro

Sommaire
Contents

Index des références
Reference index

Demander un devis
Request a quotation

FIRE CONTROL · RETENUE DE PORTES COUPE-FEU

Fire Control · Fire-door hold-open devices

00112



Visuel du catalogue constructeur Opera · édition 2017…
Opera manufacturer catalogue image · 2017 edition, confirm…

Batterie pour centrale d'alarme incendie 52002

Battery for fire alarm control panel 52002

Sur devis
On request

Fire Control · Retenue de portes coupe-feu. Caractéristiques et dimensions disponibles sur la fiche Opera.

Fire Control · Fire-door hold-open devices. Specifications and dimensions available on the Opera product page.

Batterie pour centrale d'alarme incendie 52002

Fiche ControlAccessPro
ControlAccessPro sheet

Ressource fabricant
Manufacturer resource

Demander un devis
Request a quotation

01630



Schéma CAD · produit non représenté
CAD diagram · product not pictured

Solénoïde de maintien pour portes battantes ou coulissantes - force de traction…

Hold open electromagnet for swing or sliding doors - traction force > 55 kg

Sur devis
On request

Fire Control · Retenue de portes coupe-feu. Caractéristiques et dimensions disponibles sur la fiche Opera.

Fire Control · Fire-door hold-open devices. Specifications and dimensions available on the Opera product page.

Solénoïde de maintien pour portes battantes ou coulissantes -…

Fiche ControlAccessPro
ControlAccessPro sheet

Ressource fabricant
Manufacturer resource

Demander un devis
Request a quotation

ControlAccessPro

Sommaire
Contents

Index des références
Reference index

Demander un devis
Request a quotation

FIRE CONTROL · RETENUE DE PORTES COUPE-FEU

Fire Control · Fire-door hold-open devices

01740



Visuel du catalogue constructeur Opera · édition 2017…
Opera manufacturer catalogue image · 2017 edition, confirm…

Support réglable pour le montage 'mural' ou 'au sol' des électro-aimants séries…

Adjustable telescopic 'wall' or 'floor' mounting support for electromagnets…

Sur devis
On request

Fire Control · Retenue de portes coupe-feu. Caractéristiques et dimensions disponibles sur la fiche Opera.

Fire Control · Fire-door hold-open devices. Specifications and dimensions available on the Opera product page.

Support réglable pour le montage 'mural' ou 'au sol' des…

Fiche ControlAccessPro
ControlAccessPro sheet

Ressource fabricant
Manufacturer resource

Demander un devis
Request a quotation

01740F



Visuel du catalogue constructeur Opera · édition 2017…
Opera manufacturer catalogue image · 2017 edition, confirm…

Support fixe pour le montage "mural" ou "au sol" des électro-aimants séries 181…

Non adjustable telescopic 'wall' or 'floor' mounting support for electromagnets…

Sur devis
On request

Fire Control · Retenue de portes coupe-feu. Caractéristiques et dimensions disponibles sur la fiche Opera.

Fire Control · Fire-door hold-open devices. Specifications and dimensions available on the Opera product page.

Support fixe pour le montage "mural" ou "au sol" des…

Fiche ControlAccessPro
ControlAccessPro sheet

Ressource fabricant
Manufacturer resource

Demander un devis
Request a quotation

ControlAccessPro

Sommaire
Contents

Index des références
Reference index

Demander un devis
Request a quotation

FIRE CONTROL · RETENUE DE PORTES COUPE-FEU

Fire Control · Fire-door hold-open devices

01740M



Visuel du catalogue constructeur Opera · édition 2017…
Opera manufacturer catalogue image · 2017 edition, confirm…

Support réglable pour le montage 'mural' ou 'au sol' des électro-aimants séries…

Adjustable telescopic 'wall' or 'floor' mounting support for electromagnets…

Sur devis
On request

Fire Control · Retenue de portes coupe-feu. Caractéristiques et dimensions disponibles sur la fiche Opera.

Fire Control · Fire-door hold-open devices. Specifications and dimensions available on the Opera product page.

01740M

Fiche ControlAccessPro
ControlAccessPro sheet

Ressource fabricant
Manufacturer resource

Demander un devis
Request a quotation

01780



Visuel de la fiche fabricant Opera
Image from the Opera manufacturer product page

Boîtier encastré/appliqué pour électro-aimant 18003

Box for flush wall mount electromagnet / apply for electromagnet 18003

Sur devis
On request

Fire Control · Retenue de portes coupe-feu · Dimensions extérieures - 85,5 x 85,5 x 38,5 mm (norme britannique)

Fire Control · Fire-door hold-open devices. Specifications and dimensions available on the Opera product page.

Dimensions extérieures - 85,5 x 85,5 x 38,5 mm (norme britannique)

Fiche ControlAccessPro
ControlAccessPro sheet

Ressource fabricant
Manufacturer resource

Demander un devis
Request a quotation

ControlAccessPro

Sommaire
Contents

Index des références
Reference index

Demander un devis
Request a quotation

FIRE CONTROL · RETENUE DE PORTES COUPE-FEU

Fire Control · Fire-door hold-open devices

01800Z



Visuel du catalogue constructeur Opera · édition 2017…
Opera manufacturer catalogue image · 2017 edition, confirm…

Plaque d'armature fixe pour série 01630 - 180 - 190

Fixed armature plate for series 01630 - 180 - 190

Sur devis
On request

Fire Control · Retenue de portes coupe-feu. Caractéristiques et dimensions disponibles sur la fiche Opera.

Fire Control · Fire-door hold-open devices. Specifications and dimensions available on the Opera product page.

Plaque d'armature fixe pour série 01630 - 180 - 190

Fiche ControlAccessPro
ControlAccessPro sheet

Ressource fabricant
Manufacturer resource

Demander un devis
Request a quotation

01805Z



Visuel du catalogue constructeur Opera · édition 2017…
Opera manufacturer catalogue image · 2017 edition, confirm…

Plaque d'armature articulée pour la série 01630 - 180 - 190

Swinging armature plate for series 01630 - 180 - 190

Sur devis
On request

Fire Control · Retenue de portes coupe-feu. Caractéristiques et dimensions disponibles sur la fiche Opera.

Fire Control · Fire-door hold-open devices. Specifications and dimensions available on the Opera product page.

Plaque d'armature articulée pour la série 01630 - 180 - 190

Fiche ControlAccessPro
ControlAccessPro sheet

Ressource fabricant
Manufacturer resource

Demander un devis
Request a quotation

ControlAccessPro

Sommaire
Contents

Index des références
Reference index

Demander un devis
Request a quotation

FIRE CONTROL · RETENUE DE PORTES COUPE-FEU

Fire Control · Fire-door hold-open devices

01810Z



Visuel du catalogue constructeur Opera · édition 2017…
Opera manufacturer catalogue image · 2017 edition, confirm…

Plaque d'armature fixe pour la série 01830 - 181

Fixed Armature plate for series 01830 - 181

Sur devis
On request

Fire Control · Retenue de portes coupe-feu. Caractéristiques et dimensions disponibles sur la fiche Opera.

Fire Control · Fire-door hold-open devices. Specifications and dimensions available on the Opera product page.

Plaque d'armature fixe pour la série 01830 - 181

Fiche ControlAccessPro
ControlAccessPro sheet

Ressource fabricant
Manufacturer resource

Demander un devis
Request a quotation

01815Z



Visuel du catalogue constructeur Opera · édition 2017…
Opera manufacturer catalogue image · 2017 edition, confirm…

Plaque d'armature articulée pour la série 01830 - 181

Swinging Armature plate for series 01830 - 181

Sur devis
On request

Fire Control · Retenue de portes coupe-feu. Caractéristiques et dimensions disponibles sur la fiche Opera.

Fire Control · Fire-door hold-open devices. Specifications and dimensions available on the Opera product page.

Plaque d'armature articulée pour la série 01830 - 181

Fiche ControlAccessPro
ControlAccessPro sheet

Ressource fabricant
Manufacturer resource

Demander un devis
Request a quotation

ControlAccessPro

Sommaire
Contents

Index des références
Reference index

Demander un devis
Request a quotation

FIRE CONTROL · RETENUE DE PORTES COUPE-FEU

Fire Control · Fire-door hold-open devices

01820



Schéma CAD · produit non représenté
CAD diagram · product not pictured

Electro-aimant de maintien pour portes battantes ou coulissantes - force de…

Hold open electromagnet for swing or sliding doors - traction force > 140 kg

Sur devis
On request

Fire Control · Retenue de portes coupe-feu. Caractéristiques et dimensions disponibles sur la fiche Opera.

Fire Control · Fire-door hold-open devices. Specifications and dimensions available on the Opera product page.

Electro-aimant de maintien pour portes battantes ou coulissantes…

Fiche ControlAccessPro
ControlAccessPro sheet

Ressource fabricant
Manufacturer resource

Demander un devis
Request a quotation

01830



Schéma CAD · produit non représenté
CAD diagram · product not pictured

Electro-aimant de maintien pour portes battantes ou coulissantes - force de…

Hold open electromagnet for swing or sliding doors - traction force >140 kg

Sur devis
On request

Fire Control · Retenue de portes coupe-feu. Caractéristiques et dimensions disponibles sur la fiche Opera.

Fire Control · Fire-door hold-open devices. Specifications and dimensions available on the Opera product page.

Electro-aimant de maintien pour portes battantes ou coulissantes…

Fiche ControlAccessPro
ControlAccessPro sheet

Ressource fabricant
Manufacturer resource

Demander un devis
Request a quotation

ControlAccessPro

Sommaire
Contents

Index des références
Reference index

Demander un devis
Request a quotation

FIRE CONTROL · RETENUE DE PORTES COUPE-FEU

Fire Control · Fire-door hold-open devices

05110R



Schéma CAD · produit non représenté
CAD diagram · product not pictured

Boîte d'activation de l'alarme de pression avec réarmement manuel

Call point for alarm activation with pressure and manual reset

Sur devis
On request

Fire Control · Retenue de portes coupe-feu. Caractéristiques et dimensions disponibles sur la fiche Opera.

Fire Control · Fire-door hold-open devices. Specifications and dimensions available on the Opera product page.

Boîte d'activation de l'alarme de pression avec réarmement manuel

Fiche ControlAccessPro
ControlAccessPro sheet

Ressource fabricant
Manufacturer resource

Demander un devis
Request a quotation

05115



Schéma CAD · produit non représenté
CAD diagram · product not pictured

Bouton de déverrouillage/réinitialisation

Release / reset push button

Sur devis
On request

Fire Control · Retenue de portes coupe-feu. Caractéristiques et dimensions disponibles sur la fiche Opera.

Fire Control · Fire-door hold-open devices. Specifications and dimensions available on the Opera product page.

Bouton de déverrouillage/réinitialisation

Fiche ControlAccessPro
ControlAccessPro sheet

Ressource fabricant
Manufacturer resource

Demander un devis
Request a quotation

ControlAccessPro

Sommaire
Contents

Index des références
Reference index

Demander un devis
Request a quotation

FIRE CONTROL · RETENUE DE PORTES COUPE-FEU

Fire Control · Fire-door hold-open devices

05203A



Visuel du catalogue constructeur Opera · édition 2017…
Opera manufacturer catalogue image · 2017 edition, confirm…

Détecteur combiné de chaleur et de fumée

Dual heat and smoke detector

Sur devis
On request

Fire Control · Retenue de portes coupe-feu. Caractéristiques et dimensions disponibles sur la fiche Opera.

Fire Control · Fire-door hold-open devices. Specifications and dimensions available on the Opera product page.

05203A

Fiche ControlAccessPro
ControlAccessPro sheet

Ressource fabricant
Manufacturer resource

Demander un devis
Request a quotation

05204A



Visuel du catalogue constructeur Opera · édition 2017…
Opera manufacturer catalogue image · 2017 edition, confirm…

Détecteur de chaleur thermovélocimétrique

Heat rate of rise detector

Sur devis
On request

Fire Control · Retenue de portes coupe-feu. Caractéristiques et dimensions disponibles sur la fiche Opera.

Fire Control · Fire-door hold-open devices. Specifications and dimensions available on the Opera product page.

05204A

Fiche ControlAccessPro
ControlAccessPro sheet

Ressource fabricant
Manufacturer resource

Demander un devis
Request a quotation

ControlAccessPro

Sommaire
Contents

Index des références
Reference index

Demander un devis
Request a quotation

FIRE CONTROL · RETENUE DE PORTES COUPE-FEU

Fire Control · Fire-door hold-open devices

05206A



Schéma CAD · produit non représenté
CAD diagram · product not pictured

Spray pour détecteurs de fumée

Spray for smoke detectors

Sur devis
On request

Fire Control · Retenue de portes coupe-feu. Caractéristiques et dimensions disponibles sur la fiche Opera.

Fire Control · Fire-door hold-open devices. Specifications and dimensions available on the Opera product page.

05206A

Fiche ControlAccessPro
ControlAccessPro sheet

Ressource fabricant
Manufacturer resource

Demander un devis
Request a quotation

05207



Visuel du catalogue constructeur Opera · édition 2017…
Opera manufacturer catalogue image · 2017 edition, confirm…

Sirène électronique

Electronic sounder

Sur devis
On request

Fire Control · Retenue de portes coupe-feu. Caractéristiques et dimensions disponibles sur la fiche Opera.

Fire Control · Fire-door hold-open devices. Specifications and dimensions available on the Opera product page.

Sirène électronique

Fiche ControlAccessPro
ControlAccessPro sheet

Ressource fabricant
Manufacturer resource

Demander un devis
Request a quotation

ControlAccessPro

Sommaire
Contents

Index des références
Reference index

Demander un devis
Request a quotation

FIRE CONTROL · RETENUE DE PORTES COUPE-FEU

Fire Control · Fire-door hold-open devices

17003A



Visuel du catalogue constructeur Opera · édition 2017…
Opera manufacturer catalogue image · 2017 edition, confirm…

Dispositif électromagnétique de maintien en position ouverte pour portes…

Hold open electromagnet for swing or sliding doors - traction force 180 kg -…

Sur devis
On request

Fire Control · Retenue de portes coupe-feu. Caractéristiques et dimensions disponibles sur la fiche Opera.

Fire Control · Fire-door hold-open devices. Specifications and dimensions available on the Opera product page.

17003A

Fiche ControlAccessPro
ControlAccessPro sheet

Ressource fabricant
Manufacturer resource

Demander un devis
Request a quotation

18003



Visuel du catalogue constructeur Opera · édition 2017…
Opera manufacturer catalogue image · 2017 edition, confirm…

Electro-aimant de maintien encastré pour portes coupe-feu battantes - force de…

Flush wall mounted hold open electromagnet for swing fire doors - pull force >…

Sur devis
On request

Fire Control · Retenue de portes coupe-feu. Caractéristiques et dimensions disponibles sur la fiche Opera.

Fire Control · Fire-door hold-open devices. Specifications and dimensions available on the Opera product page.

Electro-aimant de maintien encastré pour portes coupe-feu…

Fiche ControlAccessPro
ControlAccessPro sheet

Ressource fabricant
Manufacturer resource

Demander un devis
Request a quotation

ControlAccessPro

Sommaire
Contents

Index des références
Reference index

Demander un devis
Request a quotation

FIRE CONTROL · RETENUE DE PORTES COUPE-FEU

Fire Control · Fire-door hold-open devices

18004

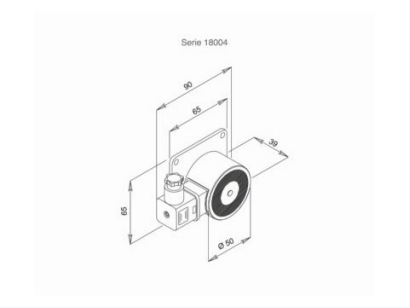

Visuel de gamme Opera · variante à confirmer
Opera range image · confirm the variant

Electro-aimant de maintien avec connecteur IP65 pour portes coupe-feu battantes…

Hold open electromagnet with IP65 connection connector for swing or sliding fire…

Sur devis
On request

Fire Control · Retenue de portes coupe-feu · Dimensions Electro-aimant - Diamètre de 50 mm

Fire Control · Fire-door hold-open devices · IP65.

Dimensions Electro-aimant - Diamètre de 50 mm • Taille de la base de l'électro-aimant - 65 x 65 x 3 mm

Fiche ControlAccessPro
ControlAccessPro sheet

Ressource fabricant
Manufacturer resource

Demander un devis
Request a quotation

18005A



Visuel de gamme Opera · variante à confirmer
Opera range image · confirm the variant

Electro-aimant de maintien au sol pour portes coupe-feu battantes - force de…

Floor hold open electromagnet for swing fire doors - traction force > 55 kg

Sur devis
On request

Fire Control · Retenue de portes coupe-feu · Dimensions Electro-aimant - Diamètre de 50 mm

Fire Control · Fire-door hold-open devices. Specifications and dimensions available on the Opera product page.

Dimensions Electro-aimant - Diamètre de 50 mm • Taille du corps - 104 x 116 x 69 mm

Fiche ControlAccessPro
ControlAccessPro sheet

Ressource fabricant
Manufacturer resource

Demander un devis
Request a quotation

ControlAccessPro

Sommaire
Contents

Index des références
Reference index

Demander un devis
Request a quotation

FIRE CONTROL · RETENUE DE PORTES COUPE-FEU

Fire Control · Fire-door hold-open devices

18101



Visuel de gamme Opera · variante à confirmer
Opera range image · confirm the variant

Electro-aimant de maintien pour montage mural pour portes coupe-feu battantes -…

Hold open electromagnet for wall mounting for swing fire doors - traction force…

Sur devis
On request

Fire Control · Retenue de portes coupe-feu · Dimensions Electro-aimant - Diamètre de 69 mm

Fire Control · Fire-door hold-open devices. Specifications and dimensions available on the Opera product page.

Dimensions Electro-aimant - Diamètre de 69 mm • Taille du corps - 90 x 106 x 43 mm

Fiche ControlAccessPro
ControlAccessPro sheet

Ressource fabricant
Manufacturer resource

Demander un devis
Request a quotation

18104



Visuel de gamme Opera · variante à confirmer
Opera range image · confirm the variant

Solénoïde de maintien avec connecteur IP65 pour portes coupe-feu battantes ou…

Hold open electromagnet with IP65 connection connector for swing or sliding fire…

Sur devis
On request

Fire Control · Retenue de portes coupe-feu · Dimensions Electro-aimant - Diamètre de 50 mm

Fire Control · Fire-door hold-open devices · IP65.

Dimensions Electro-aimant - Diamètre de 50 mm • Taille de la base de l'électro-aimant - 65 x 65 x 3 mm

Fiche ControlAccessPro
ControlAccessPro sheet

Ressource fabricant
Manufacturer resource

Demander un devis
Request a quotation

ControlAccessPro

Sommaire
Contents

Index des références
Reference index

Demander un devis
Request a quotation

FIRE CONTROL · RETENUE DE PORTES COUPE-FEU

Fire Control · Fire-door hold-open devices

19000



Visuel de gamme Opera · variante à confirmer
Opera range image · confirm the variant

Electro-aimant de maintien pour montage mural pour portes coupe-feu battantes -…

Hold open electromagnet for wall mounting for swing fire doors - without release…

Sur devis
On request

Fire Control · Retenue de portes coupe-feu · Dimensions Electro-aimant - Diamètre de 50 mm

Fire Control · Fire-door hold-open devices. Specifications and dimensions available on the Opera product page.

Dimensions Electro-aimant - Diamètre de 50 mm • Taille du corps - 75 x 90 x 35 mm

Fiche ControlAccessPro
ControlAccessPro sheet

Ressource fabricant
Manufacturer resource

Demander un devis
Request a quotation

19001



Visuel de gamme Opera · variante à confirmer
Opera range image · confirm the variant

Electro-aimant de maintien pour montage mural pour portes coupe-feu battantes -…

Hold open electromagnet for wall mounting for swing fire doors - pull force > 55…

Sur devis
On request

Fire Control · Retenue de portes coupe-feu · Dimensions Electro-aimant - Diamètre de 50 mm

Fire Control · Fire-door hold-open devices. Specifications and dimensions available on the Opera product page.

Dimensions Electro-aimant - Diamètre de 50 mm • Taille du corps - 75 x 90 x 35 mm

Fiche ControlAccessPro
ControlAccessPro sheet

Ressource fabricant
Manufacturer resource

Demander un devis
Request a quotation

ControlAccessPro

Sommaire
Contents

Index des références
Reference index

Demander un devis
Request a quotation

FIRE CONTROL · RETENUE DE PORTES COUPE-FEU

Fire Control · Fire-door hold-open devices

19001DV



Visuel de gamme Opera · variante à confirmer
Opera range image · confirm the variant

Electro-aimant de maintien à double tension pour montage mural pour portes…

Dual voltage hold open electromagnet for wall mounting for swing fire doors -…

Sur devis
On request

Fire Control · Retenue de portes coupe-feu · Dimensions Electro-aimant - Diamètre de 50 mm

Fire Control · Fire-door hold-open devices · 48 Vdc, 55 kg.

Dimensions Electro-aimant - Diamètre de 50 mm • Taille du corps - 75 x 90 x 35 mm

Fiche ControlAccessPro
ControlAccessPro sheet

Ressource fabricant
Manufacturer resource

Demander un devis
Request a quotation

19001R



Visuel de gamme Opera · variante à confirmer
Opera range image · confirm the variant

Electro-aimant de maintien à force réglable pour montage mural pour portes…

Hold open electromagnet with adjustable force for wall mounting for swing fire…

Sur devis
On request

Fire Control · Retenue de portes coupe-feu · Dimensions Electro-aimant - Diamètre de 50 mm

Fire Control · Fire-door hold-open devices. Specifications and dimensions available on the Opera product page.

Dimensions Electro-aimant - Diamètre de 50 mm • Taille du corps - 75 x 90 x 35 mm

Fiche ControlAccessPro
ControlAccessPro sheet

Ressource fabricant
Manufacturer resource

Demander un devis
Request a quotation

ControlAccessPro

Sommaire
Contents

Index des références
Reference index

Demander un devis
Request a quotation

FIRE CONTROL · RETENUE DE PORTES COUPE-FEU

Fire Control · Fire-door hold-open devices

19002



Visuel de gamme Opera · variante à confirmer
Opera range image · confirm the variant

Electro-aimant de maintien pour portes coupe-feu battantes - force de traction >…

Hold open electromagnet for swing fire doors - traction force > 55 kg

Sur devis
On request

Fire Control · Retenue de portes coupe-feu · Dimensions Electro-aimant - Diamètre de 50 mm

Fire Control · Fire-door hold-open devices. Specifications and dimensions available on the Opera product page.

Dimensions Electro-aimant - Diamètre de 50 mm • Taille du corps - 75 x 90 x 35 mm

Fiche ControlAccessPro
ControlAccessPro sheet

Ressource fabricant
Manufacturer resource

Demander un devis
Request a quotation

19002DV



Visuel de gamme Opera · variante à confirmer
Opera range image · confirm the variant

Retenteur magnétique à double tension 24/ 48 Vdc pour portes battantes coupe-feu…

Dual voltage 24/ 48 Vdc hold open electromagnet for swing fire doors - traction…

Sur devis
On request

Fire Control · Retenue de portes coupe-feu · Dimensions Electro-aimant - Diamètre de 50 mm

Fire Control · Fire-door hold-open devices · 48 Vdc, 55 Kg.

Dimensions Electro-aimant - Diamètre de 50 mm • Taille du corps - 75 x 90 x 35 mm

Fiche ControlAccessPro
ControlAccessPro sheet

Ressource fabricant
Manufacturer resource

Demander un devis
Request a quotation

ControlAccessPro

Sommaire
Contents

Index des références
Reference index

Demander un devis
Request a quotation

FIRE CONTROL · RETENUE DE PORTES COUPE-FEU

Fire Control · Fire-door hold-open devices

19002R



Visuel de gamme Opera · variante à confirmer
Opera range image · confirm the variant

Electro-aimant de maintien à force réglable pour portes coupe-feu battantes -…

Hold open electromagnet with adjustable force for swing fire doors - pull force…

Sur devis
On request

Fire Control · Retenue de portes coupe-feu · Dimensions Electro-aimant - Diamètre de 50 mm

Fire Control · Fire-door hold-open devices. Specifications and dimensions available on the Opera product page.

Dimensions Electro-aimant - Diamètre de 50 mm • Taille du corps - 75 x 90 x 35 mm

Fiche ControlAccessPro
ControlAccessPro sheet

Ressource fabricant
Manufacturer resource

Demander un devis
Request a quotation

52002



Schéma CAD · produit non représenté
CAD diagram · product not pictured

Centrale d'alarme incendie mono-zone

Single-zone fire alarm control panel

Sur devis
On request

Fire Control · Retenue de portes coupe-feu. Caractéristiques et dimensions disponibles sur la fiche Opera.

Fire Control · Fire-door hold-open devices. Specifications and dimensions available on the Opera product page.

Centrale d'alarme incendie mono-zone

Fiche ControlAccessPro
ControlAccessPro sheet

Ressource fabricant
Manufacturer resource

Demander un devis
Request a quotation

ControlAccessPro

Sommaire
Contents

Index des références
Reference index

Demander un devis
Request a quotation

FIRE CONTROL · RETENUE DE PORTES COUPE-FEU

Fire Control · Fire-door hold-open devices

60000



Visuel du catalogue constructeur Opera · édition 2017…
Opera manufacturer catalogue image · 2017 edition, confirm…

Régulateur à fermeture continue avec poulie en acier pour courroie trapézoïdale

Continuous-closing hydraulic damper with steel pulley for V-belt

Sur devis
On request

Fire Control · Retenue de portes coupe-feu. Caractéristiques et dimensions disponibles sur la fiche Opera.

Fire Control · Fire-door hold-open devices. Specifications and dimensions available on the Opera product page.

Régulateur à fermeture continue avec poulie en acier pour…

Fiche ControlAccessPro
ControlAccessPro sheet

Ressource fabricant
Manufacturer resource

Demander un devis
Request a quotation

60000-1



Schéma CAD · produit non représenté
CAD diagram · product not pictured

Régulateur à verrouillage continu avec 3 roues pour câble en acier de diamètre 3…

Continuous-closing hydraulic damper with 3 wheels for steel cable diameter 3 mm

Sur devis
On request

Fire Control · Retenue de portes coupe-feu. Caractéristiques et dimensions disponibles sur la fiche Opera.

Fire Control · Fire-door hold-open devices. Specifications and dimensions available on the Opera product page.

Régulateur à verrouillage continu avec 3 roues pour câble en…

Fiche ControlAccessPro
ControlAccessPro sheet

Ressource fabricant
Manufacturer resource

Demander un devis
Request a quotation

ControlAccessPro

Sommaire
Contents

Index des références
Reference index

Demander un devis
Request a quotation

FIRE CONTROL · RETENUE DE PORTES COUPE-FEU

Fire Control · Fire-door hold-open devices

60000VLC



Schéma CAD · produit non représenté
CAD diagram · product not pictured

Régulateur à fermeture continue avec poulie vulcanisée pour câble en acier…

Continuous-closing hydraulic damper with vulcolan pulley for steel cable…

Sur devis
On request

Fire Control · Retenue de portes coupe-feu. Caractéristiques et dimensions disponibles sur la fiche Opera.

Fire Control · Fire-door hold-open devices. Specifications and dimensions available on the Opera product page.

3 mm

Fiche ControlAccessPro
ControlAccessPro sheet

Ressource fabricant
Manufacturer resource

Demander un devis
Request a quotation

65000



Schéma CAD · produit non représenté
CAD diagram · product not pictured

Amortisseur hydraulique court

Short hydraulic shock absorber

Sur devis
On request

Fire Control · Retenue de portes coupe-feu. Caractéristiques et dimensions disponibles sur la fiche Opera.

Fire Control · Fire-door hold-open devices. Specifications and dimensions available on the Opera product page.

Amortisseur hydraulique court

Fiche ControlAccessPro
ControlAccessPro sheet

Ressource fabricant
Manufacturer resource

Demander un devis
Request a quotation

ControlAccessPro

Sommaire
Contents

Index des références
Reference index

Demander un devis
Request a quotation

FIRE CONTROL · RETENUE DE PORTES COUPE-FEU

Fire Control · Fire-door hold-open devices

65001



Schéma CAD · produit non représenté
CAD diagram · product not pictured

Amortisseur hydraulique long

Long hydraulic shock absorber

Sur devis
On request

Fire Control · Retenue de portes coupe-feu. Caractéristiques et dimensions disponibles sur la fiche Opera.

Fire Control · Fire-door hold-open devices. Specifications and dimensions available on the Opera product page.

Amortisseur hydraulique long

Fiche ControlAccessPro
ControlAccessPro sheet

Ressource fabricant
Manufacturer resource

Demander un devis
Request a quotation

ControlAccessPro

SMART TRIM · POIGNÉES ÉLECTRIQUES ET SOUS-PLAQUES

Smart Trim · Electric handles and mounting plates

00416



Schéma CAD · produit non représenté
CAD diagram · product not pictured

Sous-plaque pour poignée électrique 40610 / 40611 / 40810 / 40811

Fixing plate for electronic handle 40610 / 40611 / 40810 / 40811

Sur devis
On request

Smart Trim · Poignées électriques et sous-plaques. Caractéristiques et dimensions disponibles sur la fiche Opera.

Smart Trim · Electric handles and mounting plates. Specifications and dimensions available on the Opera product page.

Sous-plaque pour poignée électrique 40610 / 40611 / 40810 / 40811

Fiche ControlAccessPro
ControlAccessPro sheet

Ressource fabricant
Manufacturer resource

Demander un devis
Request a quotation

00428



Schéma CAD · produit non représenté
CAD diagram · product not pictured

Sous-plaque pour l'adaptation de la electropoignée 40620 / 40621 / 40820 / 40821…

Subplate for adaption of electronic handle 40620 / 40621 / 40820 / 40821 to…

Sur devis
On request

Smart Trim · Poignées électriques et sous-plaques. Caractéristiques et dimensions disponibles sur la fiche Opera.

Smart Trim · Electric handles and mounting plates. Specifications and dimensions available on the Opera product page.

Sous-plaque pour l'adaptation de la electropoignée 40620 / 40621…

Fiche ControlAccessPro
ControlAccessPro sheet

Ressource fabricant
Manufacturer resource

Demander un devis
Request a quotation

ControlAccessPro

Sommaire
Contents

Index des références
Reference index

Demander un devis
Request a quotation

SMART TRIM · POIGNÉES ÉLECTRIQUES ET SOUS-PLAQUES

Smart Trim · Electric handles and mounting plates

40610



Schéma CAD · produit non représenté
CAD diagram · product not pictured

Electropoignée pour portes coupe-feu sans minuterie

Electronic handle for fire doors without timer

Sur devis
On request

Smart Trim · Poignées électriques et sous-plaques. Caractéristiques et dimensions disponibles sur la fiche Opera.

Smart Trim · Electric handles and mounting plates. Specifications and dimensions available on the Opera product page.

40610N · 40810N

Fiche ControlAccessPro
ControlAccessPro sheet

Ressource fabricant
Manufacturer resource

Demander un devis
Request a quotation

40611



Schéma CAD · produit non représenté
CAD diagram · product not pictured

Art. 40611 / 40811 -Electropoignée avec minuterie

Electronic handle with timer

Sur devis
On request

Smart Trim · Poignées électriques et sous-plaques. Caractéristiques et dimensions disponibles sur la fiche Opera.

Smart Trim · Electric handles and mounting plates. Specifications and dimensions available on the Opera product page.

40611N · 40811N

Fiche ControlAccessPro
ControlAccessPro sheet

Ressource fabricant
Manufacturer resource

Demander un devis
Request a quotation

ControlAccessPro

Sommaire
Contents

Index des références
Reference index

Demander un devis
Request a quotation

SMART TRIM · POIGNÉES ÉLECTRIQUES ET SOUS-PLAQUES

Smart Trim · Electric handles and mounting plates

40620



Schéma CAD · produit non représenté
CAD diagram · product not pictured

Electropoignée pour barre anti-panique sans minuterie

Electronic handle for panic bars without timer

Sur devis
On request

Smart Trim · Poignées électriques et sous-plaques. Caractéristiques et dimensions disponibles sur la fiche Opera.

Smart Trim · Electric handles and mounting plates. Specifications and dimensions available on the Opera product page.

40620N · 40820N

Fiche ControlAccessPro
ControlAccessPro sheet

Ressource fabricant
Manufacturer resource

Demander un devis
Request a quotation

ControlAccessPro

Sommaire
Contents

Index des références
Reference index

Demander un devis
Request a quotation

OMNIA · GÂCHES ÉLECTRIQUES DE SÉCURITÉ

Omnia · Electric security strikes

00360B



Visuel du catalogue constructeur Opera · édition 2017…
Opera manufacturer catalogue image · 2017 edition, confirm…

Cale supplémentaire pour gâche électrique

Additional shim for electric strike

Sur devis
On request

Omnia · Gâches électriques de sécurité · 2 mm.
Omnia · Electric security strikes · 2 mm.

2 mm

Fiche ControlAccessPro
ControlAccessPro sheet

Ressource fabricant
Manufacturer resource

Demander un devis
Request a quotation

00360C



Schéma CAD · produit non représenté
CAD diagram · product not pictured

Cale supplémentaire pour gâche électrique

Additional shim for electric strike

Sur devis
On request

Omnia · Gâches électriques de sécurité · 1 mm.
Omnia · Electric security strikes · 1 mm.

1 mm

Fiche ControlAccessPro
ControlAccessPro sheet

Ressource fabricant
Manufacturer resource

Demander un devis
Request a quotation

ControlAccessPro

Sommaire
Contents

Index des références
Reference index

Demander un devis
Request a quotation

OMNIA · GÂCHES ÉLECTRIQUES DE SÉCURITÉ

Omnia · Electric security strikes

03010



Schéma CAD · produit non représenté
CAD diagram · product not pictured

Panneau frontal court

Short front panel

Sur devis
On request

Omnia · Gâches électriques de sécurité. Caractéristiques et dimensions disponibles sur la fiche Opera.
Omnia · Electric security strikes. Specifications and dimensions available on the Opera product page.

Panneau frontal court

Fiche ControlAccessPro
ControlAccessPro sheet

Ressource fabricant
Manufacturer resource

Demander un devis
Request a quotation

03010S



Schéma CAD · produit non représenté
CAD diagram · product not pictured

Panneau frontal court

Short front panel

Sur devis
On request

Omnia · Gâches électriques de sécurité. Caractéristiques et dimensions disponibles sur la fiche Opera.
Omnia · Electric security strikes. Specifications and dimensions available on the Opera product page.

03010S

Fiche ControlAccessPro
ControlAccessPro sheet

Ressource fabricant
Manufacturer resource

Demander un devis
Request a quotation

ControlAccessPro

Sommaire
Contents

Index des références
Reference index

Demander un devis
Request a quotation

OMNIA · GÂCHES ÉLECTRIQUES DE SÉCURITÉ

Omnia · Electric security strikes

03030



Schéma CAD · produit non représenté
CAD diagram · product not pictured

Face avant longue

Long front panel

Sur devis
On request

Omnia · Gâches électriques de sécurité. Caractéristiques et dimensions disponibles sur la fiche Opera.

Omnia · Electric security strikes. Specifications and dimensions available on the Opera product page.

Face avant longue

Fiche ControlAccessPro
ControlAccessPro sheet

Ressource fabricant
Manufacturer resource

Demander un devis
Request a quotation

03030.1GDR



Visuel du catalogue constructeur Opera · édition 2017…
Opera manufacturer catalogue image · 2017 edition, confirm…

Face avant longue

Long front panel

Sur devis
On request

Omnia · Gâches électriques de sécurité. Caractéristiques et dimensions disponibles sur la fiche Opera.

Omnia · Electric security strikes. Specifications and dimensions available on the Opera product page.

Face avant longue

Fiche ControlAccessPro
ControlAccessPro sheet

Ressource fabricant
Manufacturer resource

Demander un devis
Request a quotation

ControlAccessPro

Sommaire
Contents

Index des références
Reference index

Demander un devis
Request a quotation

OMNIA · GÂCHES ÉLECTRIQUES DE SÉCURITÉ

Omnia · Electric security strikes

03031



Schéma CAD · produit non représenté
CAD diagram · product not pictured

Face avant longue

Long front panel

Sur devis
On request

Omnia · Gâches électriques de sécurité. Caractéristiques et dimensions disponibles sur la fiche Opera.

Omnia · Electric security strikes. Specifications and dimensions available on the Opera product page.

Face avant longue

Fiche ControlAccessPro
ControlAccessPro sheet

Ressource fabricant
Manufacturer resource

Demander un devis
Request a quotation

03130



Schéma CAD · produit non représenté
CAD diagram · product not pictured

Face avant longue

Long front panel

Sur devis
On request

Omnia · Gâches électriques de sécurité. Caractéristiques et dimensions disponibles sur la fiche Opera.

Omnia · Electric security strikes. Specifications and dimensions available on the Opera product page.

Face avant longue

Fiche ControlAccessPro
ControlAccessPro sheet

Ressource fabricant
Manufacturer resource

Demander un devis
Request a quotation

ControlAccessPro

Sommaire
Contents

Index des références
Reference index

Demander un devis
Request a quotation

OMNIA · GÂCHES ÉLECTRIQUES DE SÉCURITÉ

Omnia · Electric security strikes

03131



Schéma CAD · produit non représenté
CAD diagram · product not pictured

Face avant longue

Long front panel

Sur devis
On request

Omnia · Gâches électriques de sécurité. Caractéristiques et dimensions disponibles sur la fiche Opera.

Omnia · Electric security strikes. Specifications and dimensions available on the Opera product page.

Face avant longue

Fiche ControlAccessPro
ControlAccessPro sheet

Ressource fabricant
Manufacturer resource

Demander un devis
Request a quotation

03132



Schéma CAD · produit non représenté
CAD diagram · product not pictured

Face avant longue

Long front panel

Sur devis
On request

Omnia · Gâches électriques de sécurité. Caractéristiques et dimensions disponibles sur la fiche Opera.

Omnia · Electric security strikes. Specifications and dimensions available on the Opera product page.

Face avant longue

Fiche ControlAccessPro
ControlAccessPro sheet

Ressource fabricant
Manufacturer resource

Demander un devis
Request a quotation

ControlAccessPro

OMNIA · GÂCHES ÉLECTRIQUES DE SÉCURITÉ

Omnia · Electric security strikes

03162



Schéma CAD · produit non représenté
CAD diagram · product not pictured

Façade angulaire courte

Short angled front panel

Sur devis
On request

Omnia · Gâches électriques de sécurité. Caractéristiques et dimensions disponibles sur la fiche Opera.

Omnia · Electric security strikes. Specifications and dimensions available on the Opera product page.

Façade angulaire courte

Fiche ControlAccessPro
ControlAccessPro sheet

Ressource fabricant
Manufacturer resource

Demander un devis
Request a quotation

03310



Schéma CAD · produit non représenté
CAD diagram · product not pictured

Panneau frontal court

Short front panel

Sur devis
On request

Omnia · Gâches électriques de sécurité. Caractéristiques et dimensions disponibles sur la fiche Opera.

Omnia · Electric security strikes. Specifications and dimensions available on the Opera product page.

Panneau frontal court

Fiche ControlAccessPro
ControlAccessPro sheet

Ressource fabricant
Manufacturer resource

Demander un devis
Request a quotation

ControlAccessPro

Sommaire
Contents

Index des références
Reference index

Demander un devis
Request a quotation

OMNIA · GÂCHES ÉLECTRIQUES DE SÉCURITÉ

Omnia · Electric security strikes

03310R



Visuel du catalogue constructeur Opera · édition 2017…
Opera manufacturer catalogue image · 2017 edition, confirm…

Panneau frontal court

Short front panel

Sur devis
On request

Omnia · Gâches électriques de sécurité. Caractéristiques et dimensions disponibles sur la fiche Opera.
Omnia · Electric security strikes. Specifications and dimensions available on the Opera product page.

Panneau frontal court

Fiche ControlAccessPro
ControlAccessPro sheet

Ressource fabricant
Manufacturer resource

Demander un devis
Request a quotation

03330



Schéma CAD · produit non représenté
CAD diagram · product not pictured

Face avant longue

Long front panel

Sur devis
On request

Omnia · Gâches électriques de sécurité. Caractéristiques et dimensions disponibles sur la fiche Opera.
Omnia · Electric security strikes. Specifications and dimensions available on the Opera product page.

Face avant longue

Fiche ControlAccessPro
ControlAccessPro sheet

Ressource fabricant
Manufacturer resource

Demander un devis
Request a quotation

ControlAccessPro

Sommaire
Contents

Index des références
Reference index

Demander un devis
Request a quotation

OMNIA · GÂCHES ÉLECTRIQUES DE SÉCURITÉ

Omnia · Electric security strikes

03331



Schéma CAD · produit non représenté
CAD diagram · product not pictured

Face avant longue

Long front panel

Sur devis
On request

Omnia · Gâches électriques de sécurité. Caractéristiques et dimensions disponibles sur la fiche Opera.

Omnia · Electric security strikes. Specifications and dimensions available on the Opera product page.

Face avant longue

Fiche ControlAccessPro
ControlAccessPro sheet

Ressource fabricant
Manufacturer resource

Demander un devis
Request a quotation

03342.1



Visuel du catalogue constructeur Opera · édition 2017…
Opera manufacturer catalogue image · 2017 edition, confirm…

Face avant à angle long

Long angled front panel

Sur devis
On request

Omnia · Gâches électriques de sécurité. Caractéristiques et dimensions disponibles sur la fiche Opera.

Omnia · Electric security strikes. Specifications and dimensions available on the Opera product page.

Face avant à angle long

Fiche ControlAccessPro
ControlAccessPro sheet

Ressource fabricant
Manufacturer resource

Demander un devis
Request a quotation

ControlAccessPro

Sommaire
Contents

Index des références
Reference index

Demander un devis
Request a quotation

OMNIA · GÂCHES ÉLECTRIQUES DE SÉCURITÉ

Omnia · Electric security strikes

03370.1



Schéma CAD · produit non représenté
CAD diagram · product not pictured

Face avant longue pour Omnia Blindo 700

Long front panel for Omnia Blindo 700

Sur devis
On request

Omnia · Gâches électriques de sécurité · 28 mm.
Omnia · Electric security strikes · 28 mm.

28 mm

Fiche ControlAccessPro
ControlAccessPro sheet

Ressource fabricant
Manufacturer resource

Demander un devis
Request a quotation

03371.1



Schéma CAD · produit non représenté
CAD diagram · product not pictured

Face avant longue pour Omnia Blindo 700

Long front panel for Omnia Blindo 700

Sur devis
On request

Omnia · Gâches électriques de sécurité · 28 mm, 41,6 mm.
Omnia · Electric security strikes · 28 mm, 41.6 mm.

28 mm · 41,6 mm

Fiche ControlAccessPro
ControlAccessPro sheet

Ressource fabricant
Manufacturer resource

Demander un devis
Request a quotation

ControlAccessPro

OMNIA · GÂCHES ÉLECTRIQUES DE SÉCURITÉ

Omnia · Electric security strikes

03372

Plaque frontale longue pour Omnia Micro

Long front plate for Omnia Micro



Schéma CAD · produit non représenté
CAD diagram · product not pictured

Sur devis
On request

Omnia · Gâches électriques de sécurité · 55,6 mm.
Omnia · Electric security strikes · 55.6 mm.

55,6 mm

Fiche ControlAccessPro
ControlAccessPro sheet

Ressource fabricant
Manufacturer resource

Demander un devis
Request a quotation

03374.1

Face avant longue pour Omnia Blindo 700

Long front panel for Omnia Blindo 700



Schéma CAD · produit non représenté
CAD diagram · product not pictured

Sur devis
On request

Omnia · Gâches électriques de sécurité · 37 mm.
Omnia · Electric security strikes · 37 mm.

37 mm

Fiche ControlAccessPro
ControlAccessPro sheet

Ressource fabricant
Manufacturer resource

Demander un devis
Request a quotation

ControlAccessPro

OMNIA · GÂCHES ÉLECTRIQUES DE SÉCURITÉ

Omnia · Electric security strikes

03375.1



Schéma CAD · produit non représenté
CAD diagram · product not pictured

Plaque frontale longue pour Omnia Blindo 700

Long front plate for Omnia Blindo 700

Sur devis
On request

Omnia · Gâches électriques de sécurité · 28 mm, 33,5 mm.
Omnia · Electric security strikes · 28 mm, 33.5 mm.

28 mm · 33,5 mm

Fiche ControlAccessPro
ControlAccessPro sheet

Ressource fabricant
Manufacturer resource

Demander un devis
Request a quotation

03410



Schéma CAD · produit non représenté
CAD diagram · product not pictured

Panneau frontal court

Short front panel

Sur devis
On request

Omnia · Gâches électriques de sécurité. Caractéristiques et dimensions disponibles sur la fiche Opera.
Omnia · Electric security strikes. Specifications and dimensions available on the Opera product page.

Panneau frontal court

Fiche ControlAccessPro
ControlAccessPro sheet

Ressource fabricant
Manufacturer resource

Demander un devis
Request a quotation

ControlAccessPro

Sommaire
Contents

Index des références
Reference index

Demander un devis
Request a quotation

OMNIA · GÂCHES ÉLECTRIQUES DE SÉCURITÉ

Omnia · Electric security strikes

03411



Schéma CAD · produit non représenté
CAD diagram · product not pictured

Panneau frontal court

Short front panel

Sur devis
On request

Omnia · Gâches électriques de sécurité. Caractéristiques et dimensions disponibles sur la fiche Opera.

Omnia · Electric security strikes. Specifications and dimensions available on the Opera product page.

Panneau frontal court

Fiche ControlAccessPro
ControlAccessPro sheet

Ressource fabricant
Manufacturer resource

Demander un devis
Request a quotation

03431



Schéma CAD · produit non représenté
CAD diagram · product not pictured

Face avant longue

Long front panel

Sur devis
On request

Omnia · Gâches électriques de sécurité. Caractéristiques et dimensions disponibles sur la fiche Opera.

Omnia · Electric security strikes. Specifications and dimensions available on the Opera product page.

Face avant longue

Fiche ControlAccessPro
ControlAccessPro sheet

Ressource fabricant
Manufacturer resource

Demander un devis
Request a quotation

ControlAccessPro

Sommaire
Contents

Index des références
Reference index

Demander un devis
Request a quotation

OMNIA · GÂCHES ÉLECTRIQUES DE SÉCURITÉ

Omnia · Electric security strikes

03442



Schéma CAD · produit non représenté
CAD diagram · product not pictured

Face avant à angle long

Long angled front panel

Sur devis
On request

Omnia · Gâches électriques de sécurité. Caractéristiques et dimensions disponibles sur la fiche Opera.

Omnia · Electric security strikes. Specifications and dimensions available on the Opera product page.

Face avant à angle long

Fiche ControlAccessPro
ControlAccessPro sheet

Ressource fabricant
Manufacturer resource

Demander un devis
Request a quotation

03445



Schéma CAD · produit non représenté
CAD diagram · product not pictured

Panneau frontal long et angulaire

Long angled front panel

Sur devis
On request

Omnia · Gâches électriques de sécurité. Caractéristiques et dimensions disponibles sur la fiche Opera.

Omnia · Electric security strikes. Specifications and dimensions available on the Opera product page.

Panneau frontal long et angulaire

Fiche ControlAccessPro
ControlAccessPro sheet

Ressource fabricant
Manufacturer resource

Demander un devis
Request a quotation

ControlAccessPro

Sommaire
Contents

Index des références
Reference index

Demander un devis
Request a quotation

OMNIA · GÂCHES ÉLECTRIQUES DE SÉCURITÉ

Omnia · Electric security strikes

03446



Schéma CAD · produit non représenté
CAD diagram · product not pictured

Panneau frontal long et angulaire

Long angled front panel

Sur devis
On request

Omnia · Gâches électriques de sécurité. Caractéristiques et dimensions disponibles sur la fiche Opera.
Omnia · Electric security strikes. Specifications and dimensions available on the Opera product page.

Panneau frontal long et angulaire

Fiche ControlAccessPro
ControlAccessPro sheet

Ressource fabricant
Manufacturer resource

Demander un devis
Request a quotation

08710



Visuel du catalogue constructeur Opera · édition 2017…
Opera manufacturer catalogue image · 2017 edition, confirm…

Serrure à loquet

Latch lock

Sur devis
On request

Omnia · Gâches électriques de sécurité. Caractéristiques et dimensions disponibles sur la fiche Opera.
Omnia · Electric security strikes. Specifications and dimensions available on the Opera product page.

Serrure à loquet

Fiche ControlAccessPro
ControlAccessPro sheet

Ressource fabricant
Manufacturer resource

Demander un devis
Request a quotation

ControlAccessPro

Sommaire
Contents

Index des références
Reference index

Demander un devis
Request a quotation

OMNIA · GÂCHES ÉLECTRIQUES DE SÉCURITÉ

Omnia · Electric security strikes

08711A



Schéma CAD · produit non représenté
CAD diagram · product not pictured

Serrure à pêne

Latch lock

Sur devis
On request

Omnia · Gâches électriques de sécurité. Caractéristiques et dimensions disponibles sur la fiche Opera.

Omnia · Electric security strikes. Specifications and dimensions available on the Opera product page.

08711A

Fiche ControlAccessPro
ControlAccessPro sheet

Ressource fabricant
Manufacturer resource

Demander un devis
Request a quotation

31012



Visuel du catalogue constructeur Opera · édition 2017…
Opera manufacturer catalogue image · 2017 edition, confirm…

Gâche électrique sans fonction antirépétition

Electric strike without anti-repeat function

Sur devis
On request

Omnia · Gâches électriques de sécurité. Caractéristiques et dimensions disponibles sur la fiche Opera.

Omnia · Electric security strikes. Specifications and dimensions available on the Opera product page.

Gâche électrique sans fonction antirépétition

Fiche ControlAccessPro
ControlAccessPro sheet

Ressource fabricant
Manufacturer resource

Demander un devis
Request a quotation

ControlAccessPro

Sommaire
Contents

Index des références
Reference index

Demander un devis
Request a quotation

OMNIA · GÂCHES ÉLECTRIQUES DE SÉCURITÉ

Omnia · Electric security strikes

31012DCF



Visuel du catalogue constructeur Opera · édition 2017…
Opera manufacturer catalogue image · 2017 edition, confirm…

Gâche électrique avec lèvre surélevée pour systèmes de contrôle d'accès

Electric strike with raised lip for access control systems

Sur devis
On request

Omnia · Gâches électriques de sécurité. Caractéristiques et dimensions disponibles sur la fiche Opera.

Omnia · Electric security strikes. Specifications and dimensions available on the Opera product page.

Gâche électrique avec lèvre surélevée pour systèmes de contrôle…

Fiche ControlAccessPro
ControlAccessPro sheet

Ressource fabricant
Manufacturer resource

Demander un devis
Request a quotation

31012DCPN



Visuel du catalogue constructeur Opera · édition 2017…
Opera manufacturer catalogue image · 2017 edition, confirm…

Gâche électrique de faible puissance pour systèmes de contrôle d'accès

Low-power electric strike for access control systems

Sur devis
On request

Omnia · Gâches électriques de sécurité. Caractéristiques et dimensions disponibles sur la fiche Opera.

Omnia · Electric security strikes. Specifications and dimensions available on the Opera product page.

Gâche électrique de faible puissance pour systèmes de contrôle…

Fiche ControlAccessPro
ControlAccessPro sheet

Ressource fabricant
Manufacturer resource

Demander un devis
Request a quotation

ControlAccessPro

Sommaire
Contents

Index des références
Reference index

Demander un devis
Request a quotation

OMNIA · GÂCHES ÉLECTRIQUES DE SÉCURITÉ

Omnia · Electric security strikes

31012TD



Visuel du catalogue constructeur Opera · édition 2017…
Opera manufacturer catalogue image · 2017 edition, confirm…

Gâche électrique temporisée

Timed electric strike

Sur devis
On request

Omnia · Gâches électriques de sécurité. Caractéristiques et dimensions disponibles sur la fiche Opera.
Omnia · Electric security strikes. Specifications and dimensions available on the Opera product page.

Gâche électrique temporisée

Fiche ControlAccessPro
ControlAccessPro sheet

Ressource fabricant
Manufacturer resource

Demander un devis
Request a quotation

31212L



Visuel du catalogue constructeur Opera · édition 2017…
Opera manufacturer catalogue image · 2017 edition, confirm…

Gâche électrique avec antigâche à coulisse

Electric strike with slide anti-ripener

Sur devis
On request

Omnia · Gâches électriques de sécurité. Caractéristiques et dimensions disponibles sur la fiche Opera.
Omnia · Electric security strikes. Specifications and dimensions available on the Opera product page.

Gâche électrique avec antigâche à coulisse

Fiche ControlAccessPro
ControlAccessPro sheet

Ressource fabricant
Manufacturer resource

Demander un devis
Request a quotation

ControlAccessPro

Sommaire
Contents

Index des références
Reference index

Demander un devis
Request a quotation

OMNIA · GÂCHES ÉLECTRIQUES DE SÉCURITÉ

Omnia · Electric security strikes

31412A



Schéma CAD · produit non représenté
CAD diagram · product not pictured

Gâche électrique automatique avec anti-grippage incorporé

Automatic electric strike with built-in anti-ripener

Sur devis
On request

Omnia · Gâches électriques de sécurité. Caractéristiques et dimensions disponibles sur la fiche Opera.
Omnia · Electric security strikes. Specifications and dimensions available on the Opera product page.

31412A · 31512A

Fiche ControlAccessPro
ControlAccessPro sheet

Ressource fabricant
Manufacturer resource

Demander un devis
Request a quotation

31812



Visuel du catalogue constructeur Opera · édition 2017…
Opera manufacturer catalogue image · 2017 edition, confirm…

Gâche électrique

Electric strike

Sur devis
On request

Omnia · Gâches électriques de sécurité. Caractéristiques et dimensions disponibles sur la fiche Opera.
Omnia · Electric security strikes. Specifications and dimensions available on the Opera product page.

Gâche électrique

Fiche ControlAccessPro
ControlAccessPro sheet

Ressource fabricant
Manufacturer resource

Demander un devis
Request a quotation

ControlAccessPro

Sommaire
Contents

Index des références
Reference index

Demander un devis
Request a quotation

OMNIA · GÂCHES ÉLECTRIQUES DE SÉCURITÉ

Omnia · Electric security strikes

32012



Visuel du catalogue constructeur Opera · édition 2017…
Opera manufacturer catalogue image · 2017 edition, confirm…

Gâche électrique radiale sans anti-répétition

Radial electric strike without anti-repeater

Sur devis
On request

Omnia · Gâches électriques de sécurité. Caractéristiques et dimensions disponibles sur la fiche Opera.
Omnia · Electric security strikes. Specifications and dimensions available on the Opera product page.

Gâche électrique radiale sans anti-répétition

Fiche ControlAccessPro
ControlAccessPro sheet

Ressource fabricant
Manufacturer resource

Demander un devis
Request a quotation

32012PLA



Schéma CAD · produit non représenté
CAD diagram · product not pictured

Gâche électrique radiale sans anti-répétition

Radial electric strike without anti-repeater

Sur devis
On request

Omnia · Gâches électriques de sécurité. Caractéristiques et dimensions disponibles sur la fiche Opera.
Omnia · Electric security strikes. Specifications and dimensions available on the Opera product page.

Gâche électrique radiale sans anti-répétition

Fiche ControlAccessPro
ControlAccessPro sheet

Ressource fabricant
Manufacturer resource

Demander un devis
Request a quotation

ControlAccessPro

Sommaire
Contents

Index des références
Reference index

Demander un devis
Request a quotation

OMNIA · GÂCHES ÉLECTRIQUES DE SÉCURITÉ

Omnia · Electric security strikes

32212



Visuel du catalogue constructeur Opera · édition 2017…
Opera manufacturer catalogue image · 2017 edition, confirm…

Gâche électrique radiale avec anti-dégondage

Radial electric strike with anti-ripener

Sur devis
On request

Omnia · Gâches électriques de sécurité. Caractéristiques et dimensions disponibles sur la fiche Opera.
Omnia · Electric security strikes. Specifications and dimensions available on the Opera product page.

Gâche électrique radiale avec anti-dégondage

Fiche ControlAccessPro
ControlAccessPro sheet

Ressource fabricant
Manufacturer resource

Demander un devis
Request a quotation

32212PLA



Schéma CAD · produit non représenté
CAD diagram · product not pictured

Gâche électrique radiale avec anti-dégondage

Radial electric strike with anti-ripener

Sur devis
On request

Omnia · Gâches électriques de sécurité. Caractéristiques et dimensions disponibles sur la fiche Opera.
Omnia · Electric security strikes. Specifications and dimensions available on the Opera product page.

Gâche électrique radiale avec anti-dégondage

Fiche ControlAccessPro
ControlAccessPro sheet

Ressource fabricant
Manufacturer resource

Demander un devis
Request a quotation

ControlAccessPro

Sommaire
Contents

Index des références
Reference index

Demander un devis
Request a quotation

OMNIA · GÂCHES ÉLECTRIQUES DE SÉCURITÉ

Omnia · Electric security strikes

32812



Visuel du catalogue constructeur Opera · édition 2017…
Opera manufacturer catalogue image · 2017 edition, confirm…

Gâche radiale électrique

Electric radial strike

Sur devis
On request

Omnia · Gâches électriques de sécurité. Caractéristiques et dimensions disponibles sur la fiche Opera.
Omnia · Electric security strikes. Specifications and dimensions available on the Opera product page.

Gâche radiale électrique

Fiche ControlAccessPro
ControlAccessPro sheet

Ressource fabricant
Manufacturer resource

Demander un devis
Request a quotation

34602A



Schéma CAD · produit non représenté
CAD diagram · product not pictured

Gâche électrique de sécurité

Security electric strike

Sur devis
On request

Omnia · Gâches électriques de sécurité. Caractéristiques et dimensions disponibles sur la fiche Opera.
Omnia · Electric security strikes. Specifications and dimensions available on the Opera product page.

34602A · 34604A

Fiche ControlAccessPro
ControlAccessPro sheet

Ressource fabricant
Manufacturer resource

Demander un devis
Request a quotation

ControlAccessPro

OMNIA · GÂCHES ÉLECTRIQUES DE SÉCURITÉ

Omnia · Electric security strikes

34622



Schéma CAD · produit non représenté
CAD diagram · product not pictured

Gâche électrique de sécurité

Security electric strike

Sur devis
On request

Omnia · Gâches électriques de sécurité. Caractéristiques et dimensions disponibles sur la fiche Opera.
Omnia · Electric security strikes. Specifications and dimensions available on the Opera product page.

Gâche électrique de sécurité

Fiche ControlAccessPro
ControlAccessPro sheet

Ressource fabricant
Manufacturer resource

Demander un devis
Request a quotation

34802A



Schéma CAD · produit non représenté
CAD diagram · product not pictured

Gâche électrique de sécurité

Security electric strike

Sur devis
On request

Omnia · Gâches électriques de sécurité. Caractéristiques et dimensions disponibles sur la fiche Opera.
Omnia · Electric security strikes. Specifications and dimensions available on the Opera product page.

34802A · 34804A

Fiche ControlAccessPro
ControlAccessPro sheet

Ressource fabricant
Manufacturer resource

Demander un devis
Request a quotation

ControlAccessPro

Sommaire
Contents

Index des références
Reference index

Demander un devis
Request a quotation

OMNIA · GÂCHES ÉLECTRIQUES DE SÉCURITÉ

Omnia · Electric security strikes

34822



Schéma CAD · produit non représenté
CAD diagram · product not pictured

Gâche électrique de sécurité

Security electric strike

Sur devis
On request

Omnia · Gâches électriques de sécurité. Caractéristiques et dimensions disponibles sur la fiche Opera.

Omnia · Electric security strikes. Specifications and dimensions available on the Opera product page.

Gâche électrique de sécurité

Fiche ControlAccessPro
ControlAccessPro sheet

Ressource fabricant
Manufacturer resource

Demander un devis
Request a quotation

35412



Schéma CAD · produit non représenté
CAD diagram · product not pictured

Gâche électrique radiale automatique avec anti-dégondage incorporé

Automatic radial electric strike with built-in anti-ripener

Sur devis
On request

Omnia · Gâches électriques de sécurité. Caractéristiques et dimensions disponibles sur la fiche Opera.

Omnia · Electric security strikes. Specifications and dimensions available on the Opera product page.

Gâche électrique radiale automatique avec anti-dégondage incorporé

Fiche ControlAccessPro
ControlAccessPro sheet

Ressource fabricant
Manufacturer resource

Demander un devis
Request a quotation

ControlAccessPro

Sommaire
Contents

Index des références
Reference index

Demander un devis
Request a quotation

OMNIA · GÂCHES ÉLECTRIQUES DE SÉCURITÉ

Omnia · Electric security strikes

36012B



Visuel du catalogue constructeur Opera · édition 2017…
Opera manufacturer catalogue image · 2017 edition, confirm…

Gâche électrique de sécurité pour montage

Security electric strike for mounting

Sur devis
On request

Omnia · Gâches électriques de sécurité. Caractéristiques et dimensions disponibles sur la fiche Opera.
Omnia · Electric security strikes. Specifications and dimensions available on the Opera product page.

Gâche électrique de sécurité pour montage

Fiche ControlAccessPro
ControlAccessPro sheet

Ressource fabricant
Manufacturer resource

Demander un devis
Request a quotation

36012C



Schéma CAD · produit non représenté
CAD diagram · product not pictured

Gâche électrique pour montage

Electric strike for mounting

Sur devis
On request

Omnia · Gâches électriques de sécurité. Caractéristiques et dimensions disponibles sur la fiche Opera.
Omnia · Electric security strikes. Specifications and dimensions available on the Opera product page.

Gâche électrique pour montage

Fiche ControlAccessPro
ControlAccessPro sheet

Ressource fabricant
Manufacturer resource

Demander un devis
Request a quotation

ControlAccessPro

Sommaire
Contents

Index des références
Reference index

Demander un devis
Request a quotation

OMNIA · GÂCHES ÉLECTRIQUES DE SÉCURITÉ

Omnia · Electric security strikes

36412B



Visuel du catalogue constructeur Opera · édition 2017…
Opera manufacturer catalogue image · 2017 edition, confirm…

Gâche électrique de sécurité pour montage

Security electric strike for mounting

Sur devis
On request

Omnia · Gâches électriques de sécurité. Caractéristiques et dimensions disponibles sur la fiche Opera.
Omnia · Electric security strikes. Specifications and dimensions available on the Opera product page.

Gâche électrique de sécurité pour montage

Fiche ControlAccessPro
ControlAccessPro sheet

Ressource fabricant
Manufacturer resource

Demander un devis
Request a quotation

36812B



Visuel du catalogue constructeur Opera · édition 2017…
Opera manufacturer catalogue image · 2017 edition, confirm…

Gâche électrique de sécurité pour montage

Security electric strike for mounting

Sur devis
On request

Omnia · Gâches électriques de sécurité. Caractéristiques et dimensions disponibles sur la fiche Opera.
Omnia · Electric security strikes. Specifications and dimensions available on the Opera product page.

Gâche électrique de sécurité pour montage

Fiche ControlAccessPro
ControlAccessPro sheet

Ressource fabricant
Manufacturer resource

Demander un devis
Request a quotation

ControlAccessPro

Sommaire
Contents

Index des références
Reference index

Demander un devis
Request a quotation

OMNIA · GÂCHES ÉLECTRIQUES DE SÉCURITÉ

Omnia · Electric security strikes

37012



Schéma CAD · produit non représenté
CAD diagram · product not pictured

Gâche électrique de sécurité sans anti-répétition

Security electric strike without anti-repeater

Sur devis
On request

Omnia · Gâches électriques de sécurité. Caractéristiques et dimensions disponibles sur la fiche Opera.

Omnia · Electric security strikes. Specifications and dimensions available on the Opera product page.

Gâche électrique de sécurité sans anti-répétition

Fiche ControlAccessPro
ControlAccessPro sheet

Ressource fabricant
Manufacturer resource

Demander un devis
Request a quotation

37012.1PLA



Schéma CAD · produit non représenté
CAD diagram · product not pictured

Gâche électrique de sécurité à précharge

Preload safety electric strike

Sur devis
On request

Omnia · Gâches électriques de sécurité · 40 kg.

Omnia · Electric security strikes · 40 kg.

40 kg

Fiche ControlAccessPro
ControlAccessPro sheet

Ressource fabricant
Manufacturer resource

Demander un devis
Request a quotation

ControlAccessPro

OMNIA · GÂCHES ÉLECTRIQUES DE SÉCURITÉ

Omnia · Electric security strikes

37212



Schéma CAD · produit non représenté
CAD diagram · product not pictured

Gâche électrique de sécurité avec anti-dégondage

Security electric strike with anti-ripener

Sur devis
On request

Omnia · Gâches électriques de sécurité. Caractéristiques et dimensions disponibles sur la fiche Opera.
Omnia · Electric security strikes. Specifications and dimensions available on the Opera product page.

Gâche électrique de sécurité avec anti-dégondage

Fiche ControlAccessPro
ControlAccessPro sheet

Ressource fabricant
Manufacturer resource

Demander un devis
Request a quotation

37812



Schéma CAD · produit non représenté
CAD diagram · product not pictured

Gâche électrique de sécurité sans anti-répétition

Security electric strike without anti-repeater

Sur devis
On request

Omnia · Gâches électriques de sécurité. Caractéristiques et dimensions disponibles sur la fiche Opera.
Omnia · Electric security strikes. Specifications and dimensions available on the Opera product page.

Gâche électrique de sécurité sans anti-répétition

Fiche ControlAccessPro
ControlAccessPro sheet

Ressource fabricant
Manufacturer resource

Demander un devis
Request a quotation

ControlAccessPro

Sommaire
Contents

Index des références
Reference index

Demander un devis
Request a quotation

OMNIA · GÂCHES ÉLECTRIQUES DE SÉCURITÉ

Omnia · Electric security strikes

38012



Schéma CAD · produit non représenté
CAD diagram · product not pictured

Gâche électrique de sécurité

Security electric strike

Sur devis
On request

Omnia · Gâches électriques de sécurité · IP65.
Omnia · Electric security strikes · IP65.

IP65

Fiche ControlAccessPro
ControlAccessPro sheet

Ressource fabricant
Manufacturer resource

Demander un devis
Request a quotation

39012A



Visuel du catalogue constructeur Opera · édition 2017…
Opera manufacturer catalogue image · 2017 edition, confirm…

Gâche électrique de sécurité

Security electric strike

Sur devis
On request

Omnia · Gâches électriques de sécurité · 12 mm.
Omnia · Electric security strikes · 12 mm.

12 mm · 39012A

Fiche ControlAccessPro
ControlAccessPro sheet

Ressource fabricant
Manufacturer resource

Demander un devis
Request a quotation

ControlAccessPro

Sommaire
Contents

Index des références
Reference index

Demander un devis
Request a quotation

OMNIA · GÂCHES ÉLECTRIQUES DE SÉCURITÉ

Omnia · Electric security strikes

39812A



Schéma CAD · produit non représenté
CAD diagram · product not pictured

Gâche électrique de sécurité

Security electric strike

Sur devis
On request

Omnia · Gâches électriques de sécurité · 12 mm.
Omnia · Electric security strikes · 12 mm.

12 mm · 39812A

Fiche ControlAccessPro
ControlAccessPro sheet

Ressource fabricant
Manufacturer resource

Demander un devis
Request a quotation

ControlAccessPro

Sommaire
Contents

Index des références
Reference index

Demander un devis
Request a quotation

QUADRA · ÉLECTROPÊNES HORIZONTAUX

Quadra · Horizontal electric bolts

21612



Visuel fabricant · 21612
Manufacturer image · 21612

Quadra · électropêne à encastrer

Quadra · mortise electric bolt

Sur devis
On request

Électropêne commandé par microprocesseur pour portes ou volets. Il se déverrouille sans alimentation.

Microprocessor-controlled electric bolt for doors or shutters. It releases without power.

12/24 V CC • Pêne Ø 12 mm · extension 18 mm

Fiche ControlAccessPro
ControlAccessPro sheet

Ressource fabricant
Manufacturer resource

Demander un devis
Request a quotation

21913



Visuel fabricant · 21913
Manufacturer image · 21913

Quadra · verrou à solénoïde avec loquet

Quadra · solenoid bolt with latch

Sur devis
On request

Verrou pour profils acier ou aluminium. Le pêne reste verrouillé sans alimentation.

Lock for steel or aluminium profiles. The bolt remains locked without power.

12/24 V CC · service continu • Course du pêne 14 mm

Fiche ControlAccessPro
ControlAccessPro sheet

Ressource fabricant
Manufacturer resource

Demander un devis
Request a quotation

ControlAccessPro

QUADRA · ÉLECTROPÊNES HORIZONTAUX

Quadra · Horizontal electric bolts

02060



Schéma CAD · produit non représenté
CAD diagram · product not pictured

Supports pour la fixation latérale de l'électrovanne horizontale

Brackets for lateral fixing of the horizontal solenoid lock

Sur devis
On request

Quadra · Électropênes horizontaux. Caractéristiques et dimensions disponibles sur la fiche Opera.

Quadra · Horizontal electric bolts. Specifications and dimensions available on the Opera product page.

Supports pour la fixation latérale de l'électrovanne horizontale

Fiche ControlAccessPro
ControlAccessPro sheet

Ressource fabricant
Manufacturer resource

Demander un devis
Request a quotation

02065



Schéma CAD · produit non représenté
CAD diagram · product not pictured

Carter pour serrure solénoïde horizontale

Carter for horizontal solenoid lock

Sur devis
On request

Quadra · Électropênes horizontaux. Caractéristiques et dimensions disponibles sur la fiche Opera.

Quadra · Horizontal electric bolts. Specifications and dimensions available on the Opera product page.

Carter pour serrure solénoïde horizontale

Fiche ControlAccessPro
ControlAccessPro sheet

Ressource fabricant
Manufacturer resource

Demander un devis
Request a quotation

ControlAccessPro

QUADRA · ÉLECTROPÊNES HORIZONTAUX

Quadra · Horizontal electric bolts

02114



Schéma CAD · produit non représenté
CAD diagram · product not pictured

Face avant avec mécanisme d'ouverture à clé

Striking plate with key opening mechanism

Sur devis
On request

Quadra · Électropênes horizontaux. Caractéristiques et dimensions disponibles sur la fiche Opera.

Quadra · Horizontal electric bolts. Specifications and dimensions available on the Opera product page.

02114S

Fiche ControlAccessPro
ControlAccessPro sheet

Ressource fabricant
Manufacturer resource

Demander un devis
Request a quotation

02208



Visuel du catalogue constructeur Opera · édition 2017…
Opera manufacturer catalogue image · 2017 edition, confirm…

Plaque d'armature pour serrures électromagnétiques de la série Quadra Micro

Striking plate for solenoid locks Quadra Micro series

Sur devis
On request

Quadra · Électropênes horizontaux. Caractéristiques et dimensions disponibles sur la fiche Opera.

Quadra · Horizontal electric bolts. Specifications and dimensions available on the Opera product page.

Plaque d'armature pour serrures électromagnétiques de la série…

Fiche ControlAccessPro
ControlAccessPro sheet

Ressource fabricant
Manufacturer resource

Demander un devis
Request a quotation

ControlAccessPro

Sommaire
Contents

Index des références
Reference index

Demander un devis
Request a quotation

QUADRA · ÉLECTROPÊNES HORIZONTAUX

Quadra · Horizontal electric bolts

02218



Visuel du catalogue constructeur Opera · édition 2017…
Opera manufacturer catalogue image · 2017 edition, confirm…

Plaque d'armature pour serrures électromagnétiques de la série Quadra

Striking plate for solenoid locks Quadra series

Sur devis
On request

Quadra · Électropênes horizontaux. Caractéristiques et dimensions disponibles sur la fiche Opera.

Quadra · Horizontal electric bolts. Specifications and dimensions available on the Opera product page.

Plaque d'armature pour serrures électromagnétiques de la série…

Fiche ControlAccessPro
ControlAccessPro sheet

Ressource fabricant
Manufacturer resource

Demander un devis
Request a quotation

05216



Schéma CAD · produit non représenté
CAD diagram · product not pictured

Circuit PWM

PWM circuit

Sur devis
On request

Quadra · Électropênes horizontaux. Caractéristiques et dimensions disponibles sur la fiche Opera.

Quadra · Horizontal electric bolts. Specifications and dimensions available on the Opera product page.

Circuit PWM

Fiche ControlAccessPro
ControlAccessPro sheet

Ressource fabricant
Manufacturer resource

Demander un devis
Request a quotation

ControlAccessPro

QUADRA · ÉLECTROPÊNES HORIZONTAUX

Quadra · Horizontal electric bolts

20610



Schéma CAD · produit non représenté
CAD diagram · product not pictured

Micro serrure électromagnétique

Micro solenoid lock

Sur devis
On request

Quadra · Électropênes horizontaux · 54610A.
Quadra · Horizontal electric bolts · 54610A.

54610A

Fiche ControlAccessPro
ControlAccessPro sheet

Ressource fabricant
Manufacturer resource

Demander un devis
Request a quotation

20610XS



Schéma CAD · produit non représenté
CAD diagram · product not pictured

Micro serrure électromagnétique

Micro solenoid lock

Sur devis
On request

Quadra · Électropênes horizontaux. Caractéristiques et dimensions disponibles sur la fiche Opera.
Quadra · Horizontal electric bolts. Specifications and dimensions available on the Opera product page.

Micro serrure électromagnétique

Fiche ControlAccessPro
ControlAccessPro sheet

Ressource fabricant
Manufacturer resource

Demander un devis
Request a quotation

ControlAccessPro

QUADRA · ÉLECTROPÊNES HORIZONTAUX

Quadra · Horizontal electric bolts

20612



Visuel du catalogue constructeur Opera · édition 2017…
Opera manufacturer catalogue image · 2017 edition, confirm…

Micro-verrou électromagnétique avec électronique intégrée

Micro solenoid lock with integrated electronics

Sur devis
On request

Quadra · Électropênes horizontaux. Caractéristiques et dimensions disponibles sur la fiche Opera.

Quadra · Horizontal electric bolts. Specifications and dimensions available on the Opera product page.

Micro-verrou électromagnétique avec électronique intégrée

Fiche ControlAccessPro
ControlAccessPro sheet

Ressource fabricant
Manufacturer resource

Demander un devis
Request a quotation

20613



Schéma CAD · produit non représenté
CAD diagram · product not pictured

Micro serrure électromagnétique

Micro solenoid lock

Sur devis
On request

Quadra · Électropênes horizontaux. Caractéristiques et dimensions disponibles sur la fiche Opera.

Quadra · Horizontal electric bolts. Specifications and dimensions available on the Opera product page.

Micro serrure électromagnétique

Fiche ControlAccessPro
ControlAccessPro sheet

Ressource fabricant
Manufacturer resource

Demander un devis
Request a quotation

ControlAccessPro

QUADRA · ÉLECTROPÊNES HORIZONTAUX

Quadra · Horizontal electric bolts

20613XS



Schéma CAD · produit non représenté
CAD diagram · product not pictured

Micro serrure électromagnétique

Micro solenoid lock

Sur devis
On request

Quadra · Électropênes horizontaux. Caractéristiques et dimensions disponibles sur la fiche Opera.

Quadra · Horizontal electric bolts. Specifications and dimensions available on the Opera product page.

Micro serrure électromagnétique

Fiche ControlAccessPro
ControlAccessPro sheet

Ressource fabricant
Manufacturer resource

Demander un devis
Request a quotation

20810



Schéma CAD · produit non représenté
CAD diagram · product not pictured

Micro serrure électromagnétique

Micro solenoid lock

Sur devis
On request

Quadra · Électropênes horizontaux · 54610A.

Quadra · Horizontal electric bolts · 54610A.

54610A

Fiche ControlAccessPro
ControlAccessPro sheet

Ressource fabricant
Manufacturer resource

Demander un devis
Request a quotation

ControlAccessPro

QUADRA · ÉLECTROPÊNES HORIZONTAUX

Quadra · Horizontal electric bolts

20810XS



Schéma CAD · produit non représenté
CAD diagram · product not pictured

Micro serrure électromagnétique

Micro solenoid lock

Sur devis
On request

Quadra · Électropênes horizontaux. Caractéristiques et dimensions disponibles sur la fiche Opera.

Quadra · Horizontal electric bolts. Specifications and dimensions available on the Opera product page.

Micro serrure électromagnétique

Fiche ControlAccessPro
ControlAccessPro sheet

Ressource fabricant
Manufacturer resource

Demander un devis
Request a quotation

20812



Visuel du catalogue constructeur Opera · édition 2017…
Opera manufacturer catalogue image · 2017 edition, confirm…

Micro-verrou électromagnétique avec électronique intégrée

Micro solenoid lock with integrated electronics

Sur devis
On request

Quadra · Électropênes horizontaux. Caractéristiques et dimensions disponibles sur la fiche Opera.

Quadra · Horizontal electric bolts. Specifications and dimensions available on the Opera product page.

Micro-verrou électromagnétique avec électronique intégrée

Fiche ControlAccessPro
ControlAccessPro sheet

Ressource fabricant
Manufacturer resource

Demander un devis
Request a quotation

ControlAccessPro

QUADRA · ÉLECTROPÊNES HORIZONTAUX

Quadra · Horizontal electric bolts

20813



Schéma CAD · produit non représenté
CAD diagram · product not pictured

Micro serrure électromagnétique

Micro solenoid lock

Sur devis
On request

Quadra · Électropênes horizontaux. Caractéristiques et dimensions disponibles sur la fiche Opera.

Quadra · Horizontal electric bolts. Specifications and dimensions available on the Opera product page.

Micro serrure électromagnétique

Fiche ControlAccessPro
ControlAccessPro sheet

Ressource fabricant
Manufacturer resource

Demander un devis
Request a quotation

20813XS



Schéma CAD · produit non représenté
CAD diagram · product not pictured

Micro serrure électromagnétique

Micro solenoid lock

Sur devis
On request

Quadra · Électropênes horizontaux. Caractéristiques et dimensions disponibles sur la fiche Opera.

Quadra · Horizontal electric bolts. Specifications and dimensions available on the Opera product page.

Micro serrure électromagnétique

Fiche ControlAccessPro
ControlAccessPro sheet

Ressource fabricant
Manufacturer resource

Demander un devis
Request a quotation

ControlAccessPro

QUADRA · ÉLECTROPÊNES HORIZONTAUX

Quadra · Horizontal electric bolts

20910



Schéma CAD · produit non représenté
CAD diagram · product not pictured

Micro-verrou électromagnétique avec loquet

Micro solenoid lock with latch

Sur devis
On request

Quadra · Électropênes horizontaux. Caractéristiques et dimensions disponibles sur la fiche Opera.

Quadra · Horizontal electric bolts. Specifications and dimensions available on the Opera product page.

Micro-verrou électromagnétique avec loquet

Fiche ControlAccessPro
ControlAccessPro sheet

Ressource fabricant
Manufacturer resource

Demander un devis
Request a quotation

20910A



Schéma CAD · produit non représenté
CAD diagram · product not pictured

Micro-verrou électromagnétique avec loquet

Micro solenoid lock with latch

Sur devis
On request

Quadra · Électropênes horizontaux. Caractéristiques et dimensions disponibles sur la fiche Opera.

Quadra · Horizontal electric bolts. Specifications and dimensions available on the Opera product page.

20910A · 20911A

Fiche ControlAccessPro
ControlAccessPro sheet

Ressource fabricant
Manufacturer resource

Demander un devis
Request a quotation

ControlAccessPro

QUADRA · ÉLECTROPÊNES HORIZONTAUX

Quadra · Horizontal electric bolts

20910XS



Schéma CAD · produit non représenté
CAD diagram · product not pictured

Micro-verrou électromagnétique avec loquet

Micro solenoid lock with latch

Sur devis
On request

Quadra · Électropênes horizontaux. Caractéristiques et dimensions disponibles sur la fiche Opera.

Quadra · Horizontal electric bolts. Specifications and dimensions available on the Opera product page.

Micro-verrou électromagnétique avec loquet

Fiche ControlAccessPro
ControlAccessPro sheet

Ressource fabricant
Manufacturer resource

Demander un devis
Request a quotation

20910XSA



Schéma CAD · produit non représenté
CAD diagram · product not pictured

Micro-verrou électromagnétique avec loquet

Micro solenoid lock with latch

Sur devis
On request

Quadra · Électropênes horizontaux. Caractéristiques et dimensions disponibles sur la fiche Opera.

Quadra · Horizontal electric bolts. Specifications and dimensions available on the Opera product page.

Micro-verrou électromagnétique avec loquet

Fiche ControlAccessPro
ControlAccessPro sheet

Ressource fabricant
Manufacturer resource

Demander un devis
Request a quotation

ControlAccessPro

QUADRA · ÉLECTROPÊNES HORIZONTAUX

Quadra · Horizontal electric bolts

20913



Schéma CAD · produit non représenté
CAD diagram · product not pictured

Micro-verrou électromagnétique avec loquet

Micro solenoid lock with latch

Sur devis
On request

Quadra · Électropênes horizontaux. Caractéristiques et dimensions disponibles sur la fiche Opera.

Quadra · Horizontal electric bolts. Specifications and dimensions available on the Opera product page.

Micro-verrou électromagnétique avec loquet

Fiche ControlAccessPro
ControlAccessPro sheet

Ressource fabricant
Manufacturer resource

Demander un devis
Request a quotation

20913A



Schéma CAD · produit non représenté
CAD diagram · product not pictured

Micro-verrou électromagnétique avec loquet

Micro solenoid lock with latch

Sur devis
On request

Quadra · Électropênes horizontaux. Caractéristiques et dimensions disponibles sur la fiche Opera.

Quadra · Horizontal electric bolts. Specifications and dimensions available on the Opera product page.

20913A

Fiche ControlAccessPro
ControlAccessPro sheet

Ressource fabricant
Manufacturer resource

Demander un devis
Request a quotation

ControlAccessPro

QUADRA · ÉLECTROPÊNES HORIZONTAUX

Quadra · Horizontal electric bolts

20913XS



Schéma CAD · produit non représenté
CAD diagram · product not pictured

Micro-verrou électromagnétique avec loquet

Micro solenoid lock with latch

Sur devis
On request

Quadra · Électropênes horizontaux. Caractéristiques et dimensions disponibles sur la fiche Opera.

Quadra · Horizontal electric bolts. Specifications and dimensions available on the Opera product page.

Micro-verrou électromagnétique avec loquet

Fiche ControlAccessPro
ControlAccessPro sheet

Ressource fabricant
Manufacturer resource

Demander un devis
Request a quotation

20913XSA



Schéma CAD · produit non représenté
CAD diagram · product not pictured

Micro-verrou électromagnétique avec loquet

Micro solenoid lock with latch

Sur devis
On request

Quadra · Électropênes horizontaux. Caractéristiques et dimensions disponibles sur la fiche Opera.

Quadra · Horizontal electric bolts. Specifications and dimensions available on the Opera product page.

Micro-verrou électromagnétique avec loquet

Fiche ControlAccessPro
ControlAccessPro sheet

Ressource fabricant
Manufacturer resource

Demander un devis
Request a quotation

ControlAccessPro

QUADRA · ÉLECTROPÊNES HORIZONTAUX

Quadra · Horizontal electric bolts

21610



Visuel du catalogue constructeur Opera · édition 2017…
Opera manufacturer catalogue image · 2017 edition, confirm…

Verrou de sécurité à solénoïde

Security solenoid lock - FAIL SAFE

Sur devis
On request

Quadra · Électropênes horizontaux · 54610A.
Quadra · Horizontal electric bolts · 54610A.

54610A

Fiche ControlAccessPro
ControlAccessPro sheet

Ressource fabricant
Manufacturer resource

Demander un devis
Request a quotation

21613



Schéma CAD · produit non représenté
CAD diagram · product not pictured

Boulon solénoïde de sécurité

Security solenoid lock - FAIL SAFE

Sur devis
On request

Quadra · Électropênes horizontaux. Caractéristiques et dimensions disponibles sur la fiche Opera.
Quadra · Horizontal electric bolts. Specifications and dimensions available on the Opera product page.

Boulon solénoïde de sécurité

Fiche ControlAccessPro
ControlAccessPro sheet

Ressource fabricant
Manufacturer resource

Demander un devis
Request a quotation

ControlAccessPro

Sommaire
Contents

Index des références
Reference index

Demander un devis
Request a quotation

QUADRA · ÉLECTROPÊNES HORIZONTAUX

Quadra · Horizontal electric bolts

21614



Visuel du catalogue constructeur Opera · édition 2017…
Opera manufacturer catalogue image · 2017 edition, confirm…

Verrou de sécurité à solénoïde

Security solenoid lock - FAIL SAFE

Sur devis
On request

Quadra · Électropênes horizontaux · 54610A.
Quadra · Horizontal electric bolts · 54610A.

54610A

Fiche ControlAccessPro
ControlAccessPro sheet

Ressource fabricant
Manufacturer resource

Demander un devis
Request a quotation

21616



Visuel de gamme Opera · variante à confirmer
Opera range image · confirm the variant

Electro-aimant de sécurité avec électronique intégrée

Security solenoid lock with integrated electronics - FAIL SAFE

Sur devis
On request

Quadra · Électropênes horizontaux. Caractéristiques et dimensions disponibles sur la fiche Opera.
Quadra · Horizontal electric bolts. Specifications and dimensions available on the Opera product page.

Electro-aimant de sécurité avec électronique intégrée

Fiche ControlAccessPro
ControlAccessPro sheet

Ressource fabricant
Manufacturer resource

Demander un devis
Request a quotation

ControlAccessPro

Sommaire
Contents

Index des références
Reference index

Demander un devis
Request a quotation

QUADRA · ÉLECTROPÊNES HORIZONTAUX

Quadra · Horizontal electric bolts

21810



Visuel du catalogue constructeur Opera · édition 2017…
Opera manufacturer catalogue image · 2017 edition, confirm…

Verrou de sécurité à solénoïde

Security solenoid lock - FAIL SECURE

Sur devis
On request

Quadra · Électropênes horizontaux · 54610A.
Quadra · Horizontal electric bolts · 54610A.

54610A

Fiche ControlAccessPro
ControlAccessPro sheet

Ressource fabricant
Manufacturer resource

Demander un devis
Request a quotation

21812



Visuel du catalogue constructeur Opera · édition 2017…
Opera manufacturer catalogue image · 2017 edition, confirm…

Electro-aimant de sécurité avec électronique intégrée

Security solenoid lock with integrated electronics - FAIL SECURE

Sur devis
On request

Quadra · Électropênes horizontaux. Caractéristiques et dimensions disponibles sur la fiche Opera.
Quadra · Horizontal electric bolts. Specifications and dimensions available on the Opera product page.

Electro-aimant de sécurité avec électronique intégrée

Fiche ControlAccessPro
ControlAccessPro sheet

Ressource fabricant
Manufacturer resource

Demander un devis
Request a quotation

ControlAccessPro

Sommaire
Contents

Index des références
Reference index

Demander un devis
Request a quotation

QUADRA · ÉLECTROPÊNES HORIZONTAUX

Quadra · Horizontal electric bolts

21813



Schéma CAD · produit non représenté
CAD diagram · product not pictured

Boulon solénoïde de sécurité

Security solenoid lock - FAIL SECURE

Sur devis
On request

Quadra · Électropênes horizontaux. Caractéristiques et dimensions disponibles sur la fiche Opera.

Quadra · Horizontal electric bolts. Specifications and dimensions available on the Opera product page.

Boulon solénoïde de sécurité

Fiche ControlAccessPro
ControlAccessPro sheet

Ressource fabricant
Manufacturer resource

Demander un devis
Request a quotation

21814



Visuel de gamme Opera · variante à confirmer
Opera range image · confirm the variant

Electro-aimant de sécurité

Security solenoid lock - FAIL SECURE

Sur devis
On request

Quadra · Électropênes horizontaux · 54610A.

Quadra · Horizontal electric bolts · 54610A.

54610A

Fiche ControlAccessPro
ControlAccessPro sheet

Ressource fabricant
Manufacturer resource

Demander un devis
Request a quotation

ControlAccessPro

Sommaire
Contents

Index des références
Reference index

Demander un devis
Request a quotation

QUADRA · ÉLECTROPÊNES HORIZONTAUX

Quadra · Horizontal electric bolts

21816



Visuel de gamme Opera · variante à confirmer
Opera range image · confirm the variant

Electro-aimant de sécurité avec électronique intégrée

Security solenoid lock with integrated electronics - FAIL SECURE

Sur devis
On request

Quadra · Électropênes horizontaux. Caractéristiques et dimensions disponibles sur la fiche Opera.

Quadra · Horizontal electric bolts. Specifications and dimensions available on the Opera product page.

Electro-aimant de sécurité avec électronique intégrée

Fiche ControlAccessPro
ControlAccessPro sheet

Ressource fabricant
Manufacturer resource

Demander un devis
Request a quotation

21910



Visuel du catalogue constructeur Opera · édition 2017…
Opera manufacturer catalogue image · 2017 edition, confirm…

Verrou de sécurité à solénoïde avec loquet

Security solenoid lock with latch - FAIL SECURE

Sur devis
On request

Quadra · Électropênes horizontaux. Caractéristiques et dimensions disponibles sur la fiche Opera.

Quadra · Horizontal electric bolts. Specifications and dimensions available on the Opera product page.

Verrou de sécurité à solénoïde avec loquet

Fiche ControlAccessPro
ControlAccessPro sheet

Ressource fabricant
Manufacturer resource

Demander un devis
Request a quotation

ControlAccessPro

Sommaire
Contents

Index des références
Reference index

Demander un devis
Request a quotation

QUADRA · ÉLECTROPÊNES HORIZONTAUX

Quadra · Horizontal electric bolts

21912



Schéma CAD · produit non représenté
CAD diagram · product not pictured

Pêne électromagnétique de sécurité avec pêne et électronique intégrée

Security solenoid lock with latch and integrated electronics - FAIL SECURE

Sur devis
On request

Quadra · Électropênes horizontaux. Caractéristiques et dimensions disponibles sur la fiche Opera.

Quadra · Horizontal electric bolts. Specifications and dimensions available on the Opera product page.

Pêne électromagnétique de sécurité avec pêne et électronique…

Fiche ControlAccessPro
ControlAccessPro sheet

Ressource fabricant
Manufacturer resource

Demander un devis
Request a quotation

21914



Visuel de gamme Opera · variante à confirmer
Opera range image · confirm the variant

Boulon solénoïde de sécurité

Security solenoid lock with latch - FAIL SECURE

Sur devis
On request

Quadra · Électropênes horizontaux. Caractéristiques et dimensions disponibles sur la fiche Opera.

Quadra · Horizontal electric bolts. Specifications and dimensions available on the Opera product page.

Boulon solénoïde de sécurité

Fiche ControlAccessPro
ControlAccessPro sheet

Ressource fabricant
Manufacturer resource

Demander un devis
Request a quotation

ControlAccessPro

Sommaire
Contents

Index des références
Reference index

Demander un devis
Request a quotation

ARCA · VERROUS D'ARMOIRES ET DE PORTES COULISSANTES

Arca · Cabinet and sliding-door locks

22912



Visuel fabricant · 22912
Manufacturer image · 22912

Arca · électroverrou d'armoire 12 V

Arca · 12 V cabinet lock

310,60 € HT · Repère fabricant · Italie · 07.11.2026
€310.60 excl. VAT · Manufacturer benchmark · Italy · 07.11.2026

Verrou inox pour armoires et coffres. Le verrouillage est maintenu lors d'une coupure de courant.

Stainless steel cabinet and safe lock. The lock stays engaged during a power failure.

12 V CC · 1 000 mA • Pion Ø 9,5 mm · extension 25 mm

Fiche ControlAccessPro
ControlAccessPro sheet

Ressource fabricant
Manufacturer resource

Demander un devis
Request a quotation

22924



Visuel de gamme · variante selon référence
Range image · variant depends on reference

Arca · électroverrou d'armoire 24 V

Arca · 24 V cabinet lock

310,60 € HT · Repère fabricant · Italie · 07.11.2026
€310.60 excl. VAT · Manufacturer benchmark · Italy · 07.11.2026

Verrou inox pour armoires et coffres. Le verrouillage est maintenu lors d'une coupure de courant.

Stainless steel cabinet and safe lock. The lock stays engaged during a power failure.

24 V CC · 500 mA • Pion Ø 9,5 mm · extension 25 mm

Fiche ControlAccessPro
ControlAccessPro sheet

Ressource fabricant
Manufacturer resource

Demander un devis
Request a quotation

ControlAccessPro

Sommaire
Contents

Index des références
Reference index

Demander un devis
Request a quotation

ARCA · VERROUS D'ARMOIRES ET DE PORTES COULISSANTES

Arca · Cabinet and sliding-door locks

22912CS



Visuel fabricant · 22912CS
Manufacturer image · 22912CS

Arca · électroverrou d'armoire 12 V à clé

Arca · 12 V cabinet lock with key release

335,50 € HT · Repère fabricant · Italie · 07.11.2026
€335.50 excl. VAT · Manufacturer benchmark · Italy · 07.11.2026

Verrou inox pour armoires et coffres. Le verrouillage est maintenu lors d'une coupure de courant.

Stainless steel cabinet and safe lock. The lock stays engaged during a power failure.

12 V CC · 1 000 mA • Pion Ø 9,5 mm · extension 25 mm

Fiche ControlAccessPro
ControlAccessPro sheet

Ressource fabricant
Manufacturer resource

Demander un devis
Request a quotation

22922S



Visuel fabricant · 22922S
Manufacturer image · 22922S

Arca Slim · verrou de casier 12 V

Arca Slim · 12 V locker lock

Sur devis
On request

Verrou inox sans panneau frontal. Le mécanisme se réenclenche à la fermeture, même sans alimentation.

Stainless steel lock without a front panel. The mechanism relocks when the door closes, even without power.

12 V CC · 1 200 mA • Commande d'ouverture par contact sec N.O.

Fiche ControlAccessPro
ControlAccessPro sheet

Ressource fabricant
Manufacturer resource

Demander un devis
Request a quotation

ControlAccessPro

Sommaire
Contents

Index des références
Reference index

Demander un devis
Request a quotation

ARCA · VERROUS D'ARMOIRES ET DE PORTES COULISSANTES

Arca · Cabinet and sliding-door locks

22924S



Visuel de gamme · variante selon référence
Range image · variant depends on reference

Arca Slim · verrou de casier 24 V

Arca Slim · 24 V locker lock

Sur devis
On request

Verrou inox sans panneau frontal. Le mécanisme se réenclenche à la fermeture, même sans alimentation.

Stainless steel lock without a front panel. The mechanism relocks when the door closes, even without power.

24 V CC · 700 mA • Commande d'ouverture par contact sec N.O.

Fiche ControlAccessPro
ControlAccessPro sheet

Ressource fabricant
Manufacturer resource

Demander un devis
Request a quotation

23822



Visuel de gamme · variante selon référence
Range image · variant depends on reference

Arca Slide · verrou coulissant 12 V

Arca Slide · 12 V sliding lock

348,60 € HT · Repère fabricant · Italie · 07.11.2026
€348.60 excl. VAT · Manufacturer benchmark · Italy · 07.11.2026

Verrou inox pour accès coulissant à un ou deux vantaux, avec contre-serrure pour l'engagement du pion.

Stainless steel lock for single or double sliding leaves, with a counter-lock for pin engagement.

12 V CC · 1 000 mA • Pion Ø 9,5 mm · extension 25 mm

Fiche ControlAccessPro
ControlAccessPro sheet

Ressource fabricant
Manufacturer resource

Demander un devis
Request a quotation

ControlAccessPro

Sommaire
Contents

Index des références
Reference index

Demander un devis
Request a quotation

ARCA · VERROUS D'ARMOIRES ET DE PORTES COULISSANTES

Arca · Cabinet and sliding-door locks

23824



Visuel de gamme · variante selon référence
Range image · variant depends on reference

Arca Slide · verrou coulissant 24 V

Arca Slide · 24 V sliding lock

348,60 € HT · Repère fabricant · Italie · 07.11.2026
€348.60 excl. VAT · Manufacturer benchmark · Italy · 07.11.2026

Verrou inox pour accès coulissant à un ou deux vantaux, avec contre-serrure pour l'engagement du pion.

Stainless steel lock for single or double sliding leaves, with a counter-lock for pin engagement.

24 V CC · 500 mA • Pion Ø 9,5 mm · extension 25 mm

Fiche ControlAccessPro
ControlAccessPro sheet

Ressource fabricant
Manufacturer resource

Demander un devis
Request a quotation

23822FG



Visuel de gamme · variante selon référence
Range image · variant depends on reference

Arca Slide · verrou coulissant 12 V avec arrêt

Arca Slide · 12 V sliding lock with stop

373,50 € HT · Repère fabricant · Italie · 07.11.2026
€373.50 excl. VAT · Manufacturer benchmark · Italy · 07.11.2026

Verrou inox pour accès coulissant à un ou deux vantaux, avec contre-serrure pour l'engagement du pion.

Stainless steel lock for single or double sliding leaves, with a counter-lock for pin engagement.

12 V CC · 1 000 mA • Pion Ø 9,5 mm · extension 25 mm

Fiche ControlAccessPro
ControlAccessPro sheet

Ressource fabricant
Manufacturer resource

Demander un devis
Request a quotation

ControlAccessPro

Sommaire
Contents

Index des références
Reference index

Demander un devis
Request a quotation

ARCA · VERROUS D'ARMOIRES ET DE PORTES COULISSANTES

Arca · Cabinet and sliding-door locks

00228



Visuel de la fiche fabricant Opera
Image from the Opera manufacturer product page

Cale pour contre-plaque

Spacer for counter plate

Sur devis
On request

Arca · Verrous d'armoires et de portes coulissantes · 1 mm, 22800M.

Arca · Cabinet and sliding-door locks · 1 mm, 22800M.

1 mm · 22800M

Fiche ControlAccessPro
ControlAccessPro sheet

Ressource fabricant
Manufacturer resource

Demander un devis
Request a quotation

02238



Visuel de la fiche fabricant Opera
Image from the Opera manufacturer product page

Plaque d'éjection

Counter lock spare part

Sur devis
On request

Arca · Verrous d'armoires et de portes coulissantes. Caractéristiques et dimensions disponibles sur la fiche Opera.

Arca · Cabinet and sliding-door locks. Specifications and dimensions available on the Opera product page.

Plaque d'éjection

Fiche ControlAccessPro
ControlAccessPro sheet

Ressource fabricant
Manufacturer resource

Demander un devis
Request a quotation

ControlAccessPro

Sommaire
Contents

Index des références
Reference index

Demander un devis
Request a quotation

ARCA · VERROUS D'ARMOIRES ET DE PORTES COULISSANTES

Arca · Cabinet and sliding-door locks

02238CF



Visuel de la fiche fabricant Opera
Image from the Opera manufacturer product page

Gâche avant fixe courte

Fix counterplate with short front plate

Sur devis
On request

Arca · Verrous d'armoires et de portes coulissantes. Caractéristiques et dimensions disponibles sur la fiche Opera.

Arca · Cabinet and sliding-door locks. Specifications and dimensions available on the Opera product page.

Gâche avant fixe courte

Fiche ControlAccessPro
ControlAccessPro sheet

Ressource fabricant
Manufacturer resource

Demander un devis
Request a quotation

02238CFL



Visuel de la fiche fabricant Opera
Image from the Opera manufacturer product page

Plaque d'armature fixe avant longue

Fix counterplate with long front plate

Sur devis
On request

Arca · Verrous d'armoires et de portes coulissantes. Caractéristiques et dimensions disponibles sur la fiche Opera.

Arca · Cabinet and sliding-door locks. Specifications and dimensions available on the Opera product page.

Plaque d'armature fixe avant longue

Fiche ControlAccessPro
ControlAccessPro sheet

Ressource fabricant
Manufacturer resource

Demander un devis
Request a quotation

ControlAccessPro

Sommaire
Contents

Index des références
Reference index

Demander un devis
Request a quotation

ARCA · VERROUS D'ARMOIRES ET DE PORTES COULISSANTES

Arca · Cabinet and sliding-door locks

02238S



Visuel de la fiche fabricant Opera
Image from the Opera manufacturer product page

Contre-plaque d'éjection

Counter lock spare part

Sur devis
On request

Arca · Verrous d'armoires et de portes coulissantes. Caractéristiques et dimensions disponibles sur la fiche Opera.

Arca · Cabinet and sliding-door locks. Specifications and dimensions available on the Opera product page.

02238S

Fiche ControlAccessPro
ControlAccessPro sheet

Ressource fabricant
Manufacturer resource

Demander un devis
Request a quotation

02308.1



Visuel de gamme Opera · variante à confirmer
Opera range image · confirm the variant

Boîtier pour serrure de la série Slide

Carter for surface fitting for Slide series lock

Sur devis
On request

Arca · Verrous d'armoires et de portes coulissantes. Caractéristiques et dimensions disponibles sur la fiche Opera.

Arca · Cabinet and sliding-door locks. Specifications and dimensions available on the Opera product page.

Boîtier pour serrure de la série Slide

Fiche ControlAccessPro
ControlAccessPro sheet

Ressource fabricant
Manufacturer resource

Demander un devis
Request a quotation

ControlAccessPro

Sommaire
Contents

Index des références
Reference index

Demander un devis
Request a quotation

ARCA · VERROUS D'ARMOIRES ET DE PORTES COULISSANTES

Arca · Cabinet and sliding-door locks

02308.1S



Visuel de gamme Opera · variante à confirmer
Opera range image · confirm the variant

Boîtier pour serrure série Slide

Carter for surface fitting for Slide series lock

Sur devis
On request

Arca · Verrous d'armoires et de portes coulissantes. Caractéristiques et dimensions disponibles sur la fiche Opera.

Arca · Cabinet and sliding-door locks. Specifications and dimensions available on the Opera product page.

02308.1S · 02308.2S

Fiche ControlAccessPro
ControlAccessPro sheet

Ressource fabricant
Manufacturer resource

Demander un devis
Request a quotation

22800M



Visuel de la fiche fabricant Opera
Image from the Opera manufacturer product page

Electrobloc normalement fermé

Electric Lock - FAIL SECURE

Sur devis
On request

Arca · Verrous d'armoires et de portes coulissantes. Caractéristiques et dimensions disponibles sur la fiche Opera.

Arca · Cabinet and sliding-door locks. Specifications and dimensions available on the Opera product page.

22800M

Fiche ControlAccessPro
ControlAccessPro sheet

Ressource fabricant
Manufacturer resource

Demander un devis
Request a quotation

ControlAccessPro

Sommaire
Contents

Index des références
Reference index

Demander un devis
Request a quotation

ARCA · VERROUS D'ARMOIRES ET DE PORTES COULISSANTES

Arca · Cabinet and sliding-door locks

22800MBR



Visuel de la fiche fabricant Opera
Image from the Opera manufacturer product page

Serrure solénoïde RFID normalement fermée

RFID Electric lock - FAIL SECURE

Sur devis
On request

Arca · Verrous d'armoires et de portes coulissantes · 2,6 V.

Arca · Cabinet and sliding-door locks · 2.6 V.

2,6 V

Fiche ControlAccessPro
ControlAccessPro sheet

Ressource fabricant
Manufacturer resource

Demander un devis
Request a quotation

22912A



Visuel de gamme Opera · variante à confirmer
Opera range image · confirm the variant

Art. 22912A / 22912AF- Verrouillage par solénoïde rotatif

Rotary electric lock

Sur devis
On request

Arca · Verrous d'armoires et de portes coulissantes. Caractéristiques et dimensions disponibles sur la fiche Opera.

Arca · Cabinet and sliding-door locks. Specifications and dimensions available on the Opera product page.

22912A

Fiche ControlAccessPro
ControlAccessPro sheet

Ressource fabricant
Manufacturer resource

Demander un devis
Request a quotation

ControlAccessPro

Sommaire
Contents

Index des références
Reference index

Demander un devis
Request a quotation

ARCA · VERROUS D'ARMOIRES ET DE PORTES COULISSANTES

Arca · Cabinet and sliding-door locks

23622AS



Visuel de gamme Opera · variante à confirmer
Opera range image · confirm the variant

Serrure de sécurité électrique pour portes coulissantes

Electric safety lock for sliding doors

Sur devis
On request

Arca · Verrous d'armoires et de portes coulissantes. Caractéristiques et dimensions disponibles sur la fiche Opera.

Arca · Cabinet and sliding-door locks. Specifications and dimensions available on the Opera product page.

Serrure de sécurité électrique pour portes coulissantes

Fiche ControlAccessPro
ControlAccessPro sheet

Ressource fabricant
Manufacturer resource

Demander un devis
Request a quotation

23800



Visuel de gamme Opera · variante à confirmer
Opera range image · confirm the variant

Serrure de sécurité mécanique pour portes coulissantes

Mechanical safety lock for sliding doors

Sur devis
On request

Arca · Verrous d'armoires et de portes coulissantes. Caractéristiques et dimensions disponibles sur la fiche Opera.

Arca · Cabinet and sliding-door locks. Specifications and dimensions available on the Opera product page.

Serrure de sécurité mécanique pour portes coulissantes

Fiche ControlAccessPro
ControlAccessPro sheet

Ressource fabricant
Manufacturer resource

Demander un devis
Request a quotation

ControlAccessPro

Sommaire
Contents

Index des références
Reference index

Demander un devis
Request a quotation

ARCA · VERROUS D'ARMOIRES ET DE PORTES COULISSANTES

Arca · Cabinet and sliding-door locks

23800S



Visuel de gamme Opera · variante à confirmer
Opera range image · confirm the variant

Serrure de sécurité mécanique pour portes coulissantes

Mechanical safety lock for sliding doors

Sur devis
On request

Arca · Verrous d'armoires et de portes coulissantes. Caractéristiques et dimensions disponibles sur la fiche Opera.

Arca · Cabinet and sliding-door locks. Specifications and dimensions available on the Opera product page.

23800S

Fiche ControlAccessPro
ControlAccessPro sheet

Ressource fabricant
Manufacturer resource

Demander un devis
Request a quotation

23822AS



Visuel de gamme Opera · variante à confirmer
Opera range image · confirm the variant

Serrure électrique de sécurité pour portes coulissantes (codes remplacés par…

Safety electric lock for sliding doors (codes replaced by 23822AS / 23824AS)

Sur devis
On request

Arca · Verrous d'armoires et de portes coulissantes. Caractéristiques et dimensions disponibles sur la fiche Opera.

Arca · Cabinet and sliding-door locks. Specifications and dimensions available on the Opera product page.

Serrure électrique de sécurité pour portes coulissantes (codes…

Fiche ControlAccessPro
ControlAccessPro sheet

Ressource fabricant
Manufacturer resource

Demander un devis
Request a quotation

ControlAccessPro

Sommaire
Contents

Index des références
Reference index

Demander un devis
Request a quotation

ARCA · VERROUS D'ARMOIRES ET DE PORTES COULISSANTES

Arca · Cabinet and sliding-door locks

55516



Visuel de gamme Opera · variante à confirmer
Opera range image · confirm the variant

Cartes à transpondeur

Transponder cards

Sur devis
On request

Arca · Verrous d'armoires et de portes coulissantes. Caractéristiques et dimensions disponibles sur la fiche Opera.

Arca · Cabinet and sliding-door locks. Specifications and dimensions available on the Opera product page.

Cartes à transpondeur

Fiche ControlAccessPro
ControlAccessPro sheet

Ressource fabricant
Manufacturer resource

Demander un devis
Request a quotation

ControlAccessPro

SWING · SERRURES POUR PORTES VA-ET-VIENT

Swing · Locks for double-action doors

02300



Visuel de la fiche fabricant Opera
Image from the Opera manufacturer product page

Gâche de remplacement pour portes à enroulement

Replacement striker plate for wind-up doors

Sur devis
On request

Swing · Serrures pour portes va-et-vient. Caractéristiques et dimensions disponibles sur la fiche Opera.

Swing · Locks for double-action doors. Specifications and dimensions available on the Opera product page.

Gâche de remplacement pour portes à enroulement

Fiche ControlAccessPro
ControlAccessPro sheet

Ressource fabricant
Manufacturer resource

Demander un devis
Request a quotation

02301



Visuel de la fiche fabricant Opera
Image from the Opera manufacturer product page

Gâche de remplacement pour portes battantes avec feuillure

Replacement striker for swing doors with rebate

Sur devis
On request

Swing · Serrures pour portes va-et-vient. Caractéristiques et dimensions disponibles sur la fiche Opera.

Swing · Locks for double-action doors. Specifications and dimensions available on the Opera product page.

Gâche de remplacement pour portes battantes avec feuillure

Fiche ControlAccessPro
ControlAccessPro sheet

Ressource fabricant
Manufacturer resource

Demander un devis
Request a quotation

ControlAccessPro

Sommaire
Contents

Index des références
Reference index

Demander un devis
Request a quotation

CONTROL SYSTEM · GESTION ÉLECTRONIQUE DES PORTES

Control System · Electronic door controls

54610A



Visuel de la fiche fabricant Opera
Image from the Opera manufacturer product page

Unité de contrôle électronique

Electronic control unit

Sur devis
On request

Control System · Gestion électronique des portes. Caractéristiques et dimensions disponibles sur la fiche Opera.

Control System · Electronic door controls. Specifications and dimensions available on the Opera product page.

54610A

Fiche ControlAccessPro
ControlAccessPro sheet

Ressource fabricant
Manufacturer resource

Demander un devis
Request a quotation

54611A



Schéma CAD · produit non représenté
CAD diagram · product not pictured

Pupitre de commande universel "Control System" (système de contrôle)

Universal control console for one door: Control System

Sur devis
On request

Control System · Gestion électronique des portes. Caractéristiques et dimensions disponibles sur la fiche Opera.

Control System · Electronic door controls. Specifications and dimensions available on the Opera product page.

54611A

Fiche ControlAccessPro
ControlAccessPro sheet

Ressource fabricant
Manufacturer resource

Demander un devis
Request a quotation

ControlAccessPro

CONTROL SYSTEM · GESTION ÉLECTRONIQUE DES PORTES

Control System · Electronic door controls

54612A



Schéma CAD · produit non représenté
CAD diagram · product not pictured

Pupitre de commande universel "Control System" (système de contrôle)

Universal control console for two doors: Control System

Sur devis
On request

Control System · Gestion électronique des portes. Caractéristiques et dimensions disponibles sur la fiche Opera.

Control System · Electronic door controls. Specifications and dimensions available on the Opera product page.

54612A

Fiche ControlAccessPro
ControlAccessPro sheet

Ressource fabricant
Manufacturer resource

Demander un devis
Request a quotation

54613A



Schéma CAD · produit non représenté
CAD diagram · product not pictured

Pupitre de commande universel "Control System" (système de contrôle)

Universal control console for three doors: Control System

Sur devis
On request

Control System · Gestion électronique des portes. Caractéristiques et dimensions disponibles sur la fiche Opera.

Control System · Electronic door controls. Specifications and dimensions available on the Opera product page.

54613A

Fiche ControlAccessPro
ControlAccessPro sheet

Ressource fabricant
Manufacturer resource

Demander un devis
Request a quotation

ControlAccessPro

Sommaire
Contents

Index des références
Reference index

Demander un devis
Request a quotation

CONTROL SYSTEM · GESTION ÉLECTRONIQUE DES PORTES

Control System · Electronic door controls

54614A



Schéma CAD · produit non représenté
CAD diagram · product not pictured

Pupitre de commande universel "Control System" (système de contrôle)

Universal control console for four doors: Control System

Sur devis
On request

Control System · Gestion électronique des portes. Caractéristiques et dimensions disponibles sur la fiche Opera.

Control System · Electronic door controls. Specifications and dimensions available on the Opera product page.

54614A

Fiche ControlAccessPro
ControlAccessPro sheet

Ressource fabricant
Manufacturer resource

Demander un devis
Request a quotation

54614B



Visuel de la fiche fabricant Opera
Image from the Opera manufacturer product page

Console de commande universelle sélectionnable pour 1, 2, 3, 4 portes

Desktop universal control system console selectable for 1, 2, 3, 4 doors

Sur devis
On request

Control System · Gestion électronique des portes · 230V, 12 Vdc, 2A, 54610A.

Control System · Electronic door controls · 230V, 12 Vdc, 2A, 54610A.

230V · 12 Vdc · 2A · 54610A

Fiche ControlAccessPro
ControlAccessPro sheet

Ressource fabricant
Manufacturer resource

Demander un devis
Request a quotation

ControlAccessPro

Sommaire
Contents

Index des références
Reference index

Demander un devis
Request a quotation

CONTROL SYSTEM · GESTION ÉLECTRONIQUE DES PORTES

Control System · Electronic door controls

54615B



Visuel de la fiche fabricant Opera
Image from the Opera manufacturer product page

Circuit auxiliaire de gestion des périphériques

Auxiliary circuit for peripheral management

Sur devis
On request

Control System · Gestion électronique des portes. Caractéristiques et dimensions disponibles sur la fiche Opera.

Control System · Electronic door controls. Specifications and dimensions available on the Opera product page.

Circuit auxiliaire de gestion des périphériques

Fiche ControlAccessPro
ControlAccessPro sheet

Ressource fabricant
Manufacturer resource

Demander un devis
Request a quotation

54616B



Visuel de la fiche fabricant Opera
Image from the Opera manufacturer product page

Circuit maître OpNET pour la gestion de la communication sérielle

Master OpNET circuit for Serial Communication Management

Sur devis
On request

Control System · Gestion électronique des portes. Caractéristiques et dimensions disponibles sur la fiche Opera.

Control System · Electronic door controls. Specifications and dimensions available on the Opera product page.

Circuit maître OpNET pour la gestion de la communication sérielle

Fiche ControlAccessPro
ControlAccessPro sheet

Ressource fabricant
Manufacturer resource

Demander un devis
Request a quotation

ControlAccessPro

Sommaire
Contents

Index des références
Reference index

Demander un devis
Request a quotation

CONTROL SYSTEM · GESTION ÉLECTRONIQUE DES PORTES

Control System · Electronic door controls

54617B



Visuel de la fiche fabricant Opera
Image from the Opera manufacturer product page

Circuit de secours de la batterie

Battery back-up circuit

Sur devis
On request

Control System · Gestion électronique des portes. Caractéristiques et dimensions disponibles sur la fiche Opera.

Control System · Electronic door controls. Specifications and dimensions available on the Opera product page.

Circuit de secours de la batterie

Fiche ControlAccessPro
ControlAccessPro sheet

Ressource fabricant
Manufacturer resource

Demander un devis
Request a quotation

ControlAccessPro

Sommaire
Contents

Index des références
Reference index

Demander un devis
Request a quotation

PRIMA · ÉLECTROPÊNES VERTICAUX

Prima · Vertical electric bolts

02258D



Visuel de gamme Opera · variante à confirmer
Opera range image · confirm the variant

Plaque d'armature pour serrures électromagnétiques des séries Prima et Classica

Strike plate for Prima and Classica series solenoid locks

Sur devis
On request

Prima · Électropênes verticaux. Caractéristiques et dimensions disponibles sur la fiche Opera.

Prima · Vertical electric bolts. Specifications and dimensions available on the Opera product page.

Plaque d'armature pour serrures électromagnétiques des séries…

Fiche ControlAccessPro
ControlAccessPro sheet

Ressource fabricant
Manufacturer resource

Demander un devis
Request a quotation

02258DSA



Visuel de gamme Opera · variante à confirmer
Opera range image · confirm the variant

Plaque d'armature pour serrures électromagnétiques des séries Prima et Classica

Strike plate e for Prima and Classica series solenoid locks

Sur devis
On request

Prima · Électropênes verticaux. Caractéristiques et dimensions disponibles sur la fiche Opera.

Prima · Vertical electric bolts. Specifications and dimensions available on the Opera product page.

Plaque d'armature pour serrures électromagnétiques des séries…

Fiche ControlAccessPro
ControlAccessPro sheet

Ressource fabricant
Manufacturer resource

Demander un devis
Request a quotation

ControlAccessPro

Sommaire
Contents

Index des références
Reference index

Demander un devis
Request a quotation

PRIMA · ÉLECTROPÊNES VERTICAUX

Prima · Vertical electric bolts

02259



Visuel de gamme Opera · variante à confirmer
Opera range image · confirm the variant

Plaque d'armature pour serrures électromagnétiques des séries Prima et Classica

Strike plate for Prima and Classica series solenoid locks

Sur devis
On request

Prima · Électropênes verticaux. Caractéristiques et dimensions disponibles sur la fiche Opera.

Prima · Vertical electric bolts. Specifications and dimensions available on the Opera product page.

Plaque d'armature pour serrures électromagnétiques des séries…

Fiche ControlAccessPro
ControlAccessPro sheet

Ressource fabricant
Manufacturer resource

Demander un devis
Request a quotation

02259SA



Visuel de gamme Opera · variante à confirmer
Opera range image · confirm the variant

Plaque d'armature pour serrures électromagnétiques des séries Prima et Classica

Strike plate for Prima and Classica series solenoid locks

Sur devis
On request

Prima · Électropênes verticaux. Caractéristiques et dimensions disponibles sur la fiche Opera.

Prima · Vertical electric bolts. Specifications and dimensions available on the Opera product page.

Plaque d'armature pour serrures électromagnétiques des séries…

Fiche ControlAccessPro
ControlAccessPro sheet

Ressource fabricant
Manufacturer resource

Demander un devis
Request a quotation

ControlAccessPro

Sommaire
Contents

Index des références
Reference index

Demander un devis
Request a quotation

PRIMA · ÉLECTROPÊNES VERTICAUX

Prima · Vertical electric bolts

0230930DX



Visuel de gamme Opera · variante à confirmer
Opera range image · confirm the variant

Carter pour solénoïde vertical boulon pour cylindre / version cylindre et poignée

Cover for vertical electric bolt for cylindre / cylinder and handle version

Sur devis
On request

Prima · Électropênes verticaux. Caractéristiques et dimensions disponibles sur la fiche Opera.

Prima · Vertical electric bolts. Specifications and dimensions available on the Opera product page.

Carter pour solénoïde vertical boulon pour cylindre / version…

Fiche ControlAccessPro
ControlAccessPro sheet

Ressource fabricant
Manufacturer resource

Demander un devis
Request a quotation

05428



Visuel de la fiche fabricant Opera
Image from the Opera manufacturer product page

Câble multiconducteur pour serrures électromagnétiques

Multicore cable for solenoid locks

Sur devis
On request

Prima · Électropênes verticaux · 1 m.

Prima · Vertical electric bolts · 1 m.

1 m

Fiche ControlAccessPro
ControlAccessPro sheet

Ressource fabricant
Manufacturer resource

Demander un devis
Request a quotation

ControlAccessPro

Sommaire
Contents

Index des références
Reference index

Demander un devis
Request a quotation

PRIMA · ÉLECTROPÊNES VERTICAUX

Prima · Vertical electric bolts

24600



Visuel de gamme Opera · variante à confirmer
Opera range image · confirm the variant

Electro-aimant de sécurité pour l'interverrouillage - FAIL SAFE

Security solenoid bolt for interlocking system - FAIL SAFE

Sur devis
On request

Prima · Électropênes verticaux. Caractéristiques et dimensions disponibles sur la fiche Opera.

Prima · Vertical electric bolts. Specifications and dimensions available on the Opera product page.

Electro-aimant de sécurité pour l'interverrouillage - FAIL SAFE

Fiche ControlAccessPro
ControlAccessPro sheet

Ressource fabricant
Manufacturer resource

Demander un devis
Request a quotation

2462030



Visuel de gamme Opera · variante à confirmer
Opera range image · confirm the variant

Pêne de sécurité MAXI à solénoïde pour interverrouillage - Ouvert en absence de…

MAXI security solenoid bolt for interlock - Fail Safe - Grade 7 burglary…

Sur devis
On request

Prima · Électropênes verticaux. Caractéristiques et dimensions disponibles sur la fiche Opera.

Prima · Vertical electric bolts. Specifications and dimensions available on the Opera product page.

Pêne de sécurité MAXI à solénoïde pour interverrouillage -…

Fiche ControlAccessPro
ControlAccessPro sheet

Ressource fabricant
Manufacturer resource

Demander un devis
Request a quotation

ControlAccessPro

PRIMA · ÉLECTROPÊNES VERTICAUX

Prima · Vertical electric bolts

24800



Visuel de gamme Opera · variante à confirmer
Opera range image · confirm the variant

Electro-aimant de sécurité pour l'interverrouillage - FAIL SECURE

Security solenoid bolt for interlocking system - FAIL SECURE

Sur devis
On request

Prima · Électropênes verticaux. Caractéristiques et dimensions disponibles sur la fiche Opera.

Prima · Vertical electric bolts. Specifications and dimensions available on the Opera product page.

Electro-aimant de sécurité pour l'interverrouillage - FAIL SECURE

Fiche ControlAccessPro
ControlAccessPro sheet

Ressource fabricant
Manufacturer resource

Demander un devis
Request a quotation

2482030



Visuel de gamme Opera · variante à confirmer
Opera range image · confirm the variant

Pêne de sécurité MAXI à solénoïde pour interverrouillage - Fermé en absence de…

MAXI security solenoid bolt for interlock - Fail Secure - Grade 7 burglary…

Sur devis
On request

Prima · Électropênes verticaux. Caractéristiques et dimensions disponibles sur la fiche Opera.

Prima · Vertical electric bolts. Specifications and dimensions available on the Opera product page.

Pêne de sécurité MAXI à solénoïde pour interverrouillage - Fermé…

Fiche ControlAccessPro
ControlAccessPro sheet

Ressource fabricant
Manufacturer resource

Demander un devis
Request a quotation

ControlAccessPro

Sommaire
Contents

Index des références
Reference index

Demander un devis
Request a quotation

PRIMA · ÉLECTROPÊNES VERTICAUX

Prima · Vertical electric bolts

25600



Visuel de gamme Opera · variante à confirmer
Opera range image · confirm the variant

Electro-aimant de sécurité pour porte simple - FAIL SAFE

Security solenoid bolt for single door - FAIL SAFE

Sur devis
On request

Prima · Électropênes verticaux. Caractéristiques et dimensions disponibles sur la fiche Opera.

Prima · Vertical electric bolts. Specifications and dimensions available on the Opera product page.

Electro-aimant de sécurité pour porte simple - FAIL SAFE

Fiche ControlAccessPro
ControlAccessPro sheet

Ressource fabricant
Manufacturer resource

Demander un devis
Request a quotation

25600FL



Visuel de gamme Opera · variante à confirmer
Opera range image · confirm the variant

Pêne de sécurité à solénoïde pour porte simple - FAIL SAFE - Idéal pour les…

Security solenoid bolt for single door - FAIL SAFE - Ideal for Replacements

Sur devis
On request

Prima · Électropênes verticaux. Caractéristiques et dimensions disponibles sur la fiche Opera.

Prima · Vertical electric bolts. Specifications and dimensions available on the Opera product page.

Pêne de sécurité à solénoïde pour porte simple - FAIL SAFE -…

Fiche ControlAccessPro
ControlAccessPro sheet

Ressource fabricant
Manufacturer resource

Demander un devis
Request a quotation

ControlAccessPro

Sommaire
Contents

Index des références
Reference index

Demander un devis
Request a quotation

PRIMA · ÉLECTROPÊNES VERTICAUX

Prima · Vertical electric bolts

2562030



Visuel de gamme Opera · variante à confirmer
Opera range image · confirm the variant

Pêne de sécurité MAXI à solénoïde pour porte simple - Ouvert en absence de…

MAXI security solenoid bolt for single door - Fail Safe - Grade 7 burglary…

Sur devis
On request

Prima · Électropênes verticaux. Caractéristiques et dimensions disponibles sur la fiche Opera.

Prima · Vertical electric bolts. Specifications and dimensions available on the Opera product page.

Pêne de sécurité MAXI à solénoïde pour porte simple - Ouvert en…

Fiche ControlAccessPro
ControlAccessPro sheet

Ressource fabricant
Manufacturer resource

Demander un devis
Request a quotation

25800



Visuel de gamme Opera · variante à confirmer
Opera range image · confirm the variant

Electro-aimant de sécurité pour porte simple - FAIL SECURE

Security solenoid bolt for single door - FAIL SECURE

Sur devis
On request

Prima · Électropênes verticaux. Caractéristiques et dimensions disponibles sur la fiche Opera.

Prima · Vertical electric bolts. Specifications and dimensions available on the Opera product page.

Electro-aimant de sécurité pour porte simple - FAIL SECURE

Fiche ControlAccessPro
ControlAccessPro sheet

Ressource fabricant
Manufacturer resource

Demander un devis
Request a quotation

ControlAccessPro

Sommaire
Contents

Index des références
Reference index

Demander un devis
Request a quotation

PRIMA · ÉLECTROPÊNES VERTICAUX

Prima · Vertical electric bolts

25800FL



Visuel de gamme Opera · variante à confirmer
Opera range image · confirm the variant

Pêne de sécurité à solénoïde pour porte simple - FAIL SAFE - Idéal pour les…

Security solenoid bolt for single door - FAIL SAFE - Ideal for Replacements

Sur devis
On request

Prima · Électropênes verticaux. Caractéristiques et dimensions disponibles sur la fiche Opera.

Prima · Vertical electric bolts. Specifications and dimensions available on the Opera product page.

Pêne de sécurité à solénoïde pour porte simple - FAIL SAFE -…

Fiche ControlAccessPro
ControlAccessPro sheet

Ressource fabricant
Manufacturer resource

Demander un devis
Request a quotation

2582030



Visuel de gamme Opera · variante à confirmer
Opera range image · confirm the variant

Pêne de sécurité MAXI à solénoïde pour porte simple - Fermé en absence de…

MAXI security solenoid bolt for single door - Fail Secure - Grade 7 burglary…

Sur devis
On request

Prima · Électropênes verticaux. Caractéristiques et dimensions disponibles sur la fiche Opera.

Prima · Vertical electric bolts. Specifications and dimensions available on the Opera product page.

Pêne de sécurité MAXI à solénoïde pour porte simple - Fermé en…

Fiche ControlAccessPro
ControlAccessPro sheet

Ressource fabricant
Manufacturer resource

Demander un devis
Request a quotation

ControlAccessPro

Sommaire
Contents

Index des références
Reference index

Demander un devis
Request a quotation

PRIMA · ÉLECTROPÊNES VERTICAUX

Prima · Vertical electric bolts

25900



Visuel de gamme Opera · variante à confirmer
Opera range image · confirm the variant

Electro-aimant de sécurité pour porte simple - FAIL SECURE

Security solenoid bolt for single door - FAIL SECURE

Sur devis
On request

Prima · Électropênes verticaux. Caractéristiques et dimensions disponibles sur la fiche Opera.

Prima · Vertical electric bolts. Specifications and dimensions available on the Opera product page.

Electro-aimant de sécurité pour porte simple - FAIL SECURE

Fiche ControlAccessPro
ControlAccessPro sheet

Ressource fabricant
Manufacturer resource

Demander un devis
Request a quotation

25910



Visuel de gamme Opera · variante à confirmer
Opera range image · confirm the variant

Electro-aimant de sécurité normalement ouvert pour porte simple - FAIL SAFE

Security solenoid bolt for single bolt - FAIL SAFE

Sur devis
On request

Prima · Électropênes verticaux. Caractéristiques et dimensions disponibles sur la fiche Opera.

Prima · Vertical electric bolts. Specifications and dimensions available on the Opera product page.

Electro-aimant de sécurité normalement ouvert pour porte simple…

Fiche ControlAccessPro
ControlAccessPro sheet

Ressource fabricant
Manufacturer resource

Demander un devis
Request a quotation

ControlAccessPro

Sommaire
Contents

Index des références
Reference index

Demander un devis
Request a quotation

PRIMA · ÉLECTROPÊNES VERTICAUX

Prima · Vertical electric bolts

CC090



Visuel de gamme Opera · variante à confirmer
Opera range image · confirm the variant

Connecteur de rechange

Spare Connector

Sur devis
On request

Prima · Électropênes verticaux. Caractéristiques et dimensions disponibles sur la fiche Opera.

Prima · Vertical electric bolts. Specifications and dimensions available on the Opera product page.

Connecteur de rechange

Fiche ControlAccessPro
ControlAccessPro sheet

Ressource fabricant
Manufacturer resource

Demander un devis
Request a quotation

CC091



Visuel de gamme Opera · variante à confirmer
Opera range image · confirm the variant

Connecteur de rechange

Spare Connector

Sur devis
On request

Prima · Électropênes verticaux. Caractéristiques et dimensions disponibles sur la fiche Opera.

Prima · Vertical electric bolts. Specifications and dimensions available on the Opera product page.

Connecteur de rechange

Fiche ControlAccessPro
ControlAccessPro sheet

Ressource fabricant
Manufacturer resource

Demander un devis
Request a quotation

ControlAccessPro

Sommaire
Contents

Index des références
Reference index

Demander un devis
Request a quotation

PRIMA · ÉLECTROPÊNES VERTICAUX

Prima · Vertical electric bolts

OP55036



Visuel de gamme Opera · variante à confirmer
Opera range image · confirm the variant

Pêne de sécurité à solénoïde pour porte simple - Ouvert / Fermé en absence de…

Security solenoid bolt for single door - Fail Safe / Fail Secure - Corni…

Sur devis
On request

Prima · Électropênes verticaux. Caractéristiques et dimensions disponibles sur la fiche Opera.

Prima · Vertical electric bolts. Specifications and dimensions available on the Opera product page.

Pêne de sécurité à solénoïde pour porte simple - Ouvert / Fermé…

Fiche ControlAccessPro
ControlAccessPro sheet

Ressource fabricant
Manufacturer resource

Demander un devis
Request a quotation

OP55039.1



Visuel de gamme Opera · variante à confirmer
Opera range image · confirm the variant

Pêne de sécurité à solénoïde pour porte simple - Fermé en absence de courant -…

Security solenoid bolt for single door - Fail Secure - Corni replacement

Sur devis
On request

Prima · Électropênes verticaux. Caractéristiques et dimensions disponibles sur la fiche Opera.

Prima · Vertical electric bolts. Specifications and dimensions available on the Opera product page.

Pêne de sécurité à solénoïde pour porte simple - Fermé en…

Fiche ControlAccessPro
ControlAccessPro sheet

Ressource fabricant
Manufacturer resource

Demander un devis
Request a quotation

ControlAccessPro

Sommaire
Contents

Index des références
Reference index

Demander un devis
Request a quotation

PRIMA · ÉLECTROPÊNES VERTICAUX

Prima · Vertical electric bolts

OP5503910.1



Visuel de gamme Opera · variante à confirmer
Opera range image · confirm the variant

Pêne de sécurité à solénoïde à ressort pour porte simple - Ouvert en absence de…

Security solenoid latch bolt for single door - Fail Safe - Corni replacement

Sur devis
On request

Prima · Électropênes verticaux. Caractéristiques et dimensions disponibles sur la fiche Opera.

Prima · Vertical electric bolts. Specifications and dimensions available on the Opera product page.

Pêne de sécurité à solénoïde à ressort pour porte simple -…

Fiche ControlAccessPro
ControlAccessPro sheet

Ressource fabricant
Manufacturer resource

Demander un devis
Request a quotation

OP57036



Visuel de gamme Opera · variante à confirmer
Opera range image · confirm the variant

Pêne de sécurité à solénoïde pour porte simple - FAIL SAFE - Idéal pour les…

Security solenoid bolt for single door - FAIL SAFE - Ideal for Replacements

Sur devis
On request

Prima · Électropênes verticaux. Caractéristiques et dimensions disponibles sur la fiche Opera.

Prima · Vertical electric bolts. Specifications and dimensions available on the Opera product page.

Pêne de sécurité à solénoïde pour porte simple - FAIL SAFE -…

Fiche ControlAccessPro
ControlAccessPro sheet

Ressource fabricant
Manufacturer resource

Demander un devis
Request a quotation

ControlAccessPro

Sommaire
Contents

Index des références
Reference index

Demander un devis
Request a quotation

CLASSICA · ÉLECTROPÊNES HORIZONTAUX

Classica · Horizontal electric bolts

02260D



Visuel de la fiche fabricant Opera
Image from the Opera manufacturer product page

Plaque d'armature symétrique pour serrure électromagnétique série Classica en…

Symmetrical armature plate for solenoid lock Classica series in combination with…

Sur devis
On request

Classica · Électropênes horizontaux. Caractéristiques et dimensions disponibles sur la fiche Opera.

Classica · Horizontal electric bolts. Specifications and dimensions available on the Opera product page.

Plaque d'armature symétrique pour serrure électromagnétique…

Fiche ControlAccessPro
ControlAccessPro sheet

Ressource fabricant
Manufacturer resource

Demander un devis
Request a quotation

02260DSA



Visuel de la fiche fabricant Opera
Image from the Opera manufacturer product page

Plaque d'armature symétrique pour serrure électromagnétique série Classica en…

Symmetrical armature plate for solenoid lock Classica series in combination with…

Sur devis
On request

Classica · Électropênes horizontaux. Caractéristiques et dimensions disponibles sur la fiche Opera.

Classica · Horizontal electric bolts. Specifications and dimensions available on the Opera product page.

Plaque d'armature symétrique pour serrure électromagnétique…

Fiche ControlAccessPro
ControlAccessPro sheet

Ressource fabricant
Manufacturer resource

Demander un devis
Request a quotation

ControlAccessPro

Sommaire
Contents

Index des références
Reference index

Demander un devis
Request a quotation

CLASSICA · ÉLECTROPÊNES HORIZONTAUX

Classica · Horizontal electric bolts

02708



Visuel de la fiche fabricant Opera
Image from the Opera manufacturer product page

Carter pour boulon de solénoïde horizontal pour version cylindre/cylindre et…

Carter for horizontal solenoid bolt for cylinder/cylinder and handle version

Sur devis
On request

Classica · Électropênes horizontaux · 90 mm.

Classica · Horizontal electric bolts · 90 mm.

90 mm

Fiche ControlAccessPro
ControlAccessPro sheet

Ressource fabricant
Manufacturer resource

Demander un devis
Request a quotation

26600



Visuel de gamme Opera · variante à confirmer
Opera range image · confirm the variant

Pêne de sécurité horizontal à solénoïde pour interverrouillage - Ouvert en…

Horizontal security solenoid bolt for interlock - Fail Safe

Sur devis
On request

Classica · Électropênes horizontaux. Caractéristiques et dimensions disponibles sur la fiche Opera.

Classica · Horizontal electric bolts. Specifications and dimensions available on the Opera product page.

Pêne de sécurité horizontal à solénoïde pour interverrouillage -…

Fiche ControlAccessPro
ControlAccessPro sheet

Ressource fabricant
Manufacturer resource

Demander un devis
Request a quotation

ControlAccessPro

Sommaire
Contents

Index des références
Reference index

Demander un devis
Request a quotation

CLASSICA · ÉLECTROPÊNES HORIZONTAUX

Classica · Horizontal electric bolts

26800



Visuel de gamme Opera · variante à confirmer
Opera range image · confirm the variant

Pêne de sécurité horizontal à solénoïde pour interverrouillage - Fermé en…

Horizontal security solenoid bolt for interlock - Fail Secure

Sur devis
On request

Classica · Électropênes horizontaux. Caractéristiques et dimensions disponibles sur la fiche Opera.

Classica · Horizontal electric bolts. Specifications and dimensions available on the Opera product page.

Pêne de sécurité horizontal à solénoïde pour interverrouillage -…

Fiche ControlAccessPro
ControlAccessPro sheet

Ressource fabricant
Manufacturer resource

Demander un devis
Request a quotation

27600



Visuel de gamme Opera · variante à confirmer
Opera range image · confirm the variant

Pêne de sécurité horizontal à solénoïde pour porte simple - Ouvert en absence de…

Horizontal security solenoid bolt for single door - Fail Safe

Sur devis
On request

Classica · Électropênes horizontaux. Caractéristiques et dimensions disponibles sur la fiche Opera.

Classica · Horizontal electric bolts. Specifications and dimensions available on the Opera product page.

Pêne de sécurité horizontal à solénoïde pour porte simple -…

Fiche ControlAccessPro
ControlAccessPro sheet

Ressource fabricant
Manufacturer resource

Demander un devis
Request a quotation

ControlAccessPro

Sommaire
Contents

Index des références
Reference index

Demander un devis
Request a quotation

CLASSICA · ÉLECTROPÊNES HORIZONTAUX

Classica · Horizontal electric bolts

27800



Visuel de gamme Opera · variante à confirmer
Opera range image · confirm the variant

Pêne de sécurité horizontal à solénoïde pour porte simple - Fermé en absence de…

Horizontal security solenoid bolt for single door - Fail Secure

Sur devis
On request

Classica · Électropênes horizontaux. Caractéristiques et dimensions disponibles sur la fiche Opera.

Classica · Horizontal electric bolts. Specifications and dimensions available on the Opera product page.

Pêne de sécurité horizontal à solénoïde pour porte simple -…

Fiche ControlAccessPro
ControlAccessPro sheet

Ressource fabricant
Manufacturer resource

Demander un devis
Request a quotation

27900



Visuel de gamme Opera · variante à confirmer
Opera range image · confirm the variant

Pêne de sécurité horizontal à solénoïde à ressort pour porte simple - Fermé en…

Horizontal security solenoid latch bolt for single door - Fail Secure

Sur devis
On request

Classica · Électropênes horizontaux. Caractéristiques et dimensions disponibles sur la fiche Opera.

Classica · Horizontal electric bolts. Specifications and dimensions available on the Opera product page.

Pêne de sécurité horizontal à solénoïde à ressort pour porte…

Fiche ControlAccessPro
ControlAccessPro sheet

Ressource fabricant
Manufacturer resource

Demander un devis
Request a quotation

ControlAccessPro

Sommaire
Contents

Index des références
Reference index

Demander un devis
Request a quotation

CLASSICA · ÉLECTROPÊNES HORIZONTAUX

Classica · Horizontal electric bolts

OP54036



Visuel de gamme Opera · variante à confirmer
Opera range image · confirm the variant

Pêne de sécurité horizontal à solénoïde pour porte simple - Ouvert / Fermé en…

Horizontal security solenoid bolt for single door - Fail Safe / Fail Secure -…

Sur devis
On request

Classica · Électropênes horizontaux. Caractéristiques et dimensions disponibles sur la fiche Opera.

Classica · Horizontal electric bolts. Specifications and dimensions available on the Opera product page.

Pêne de sécurité horizontal à solénoïde pour porte simple -…

Fiche ControlAccessPro
ControlAccessPro sheet

Ressource fabricant
Manufacturer resource

Demander un devis
Request a quotation

OP54039.1



Visuel de gamme Opera · variante à confirmer
Opera range image · confirm the variant

Pêne de sécurité horizontal à solénoïde à ressort pour porte simple - Fermé en…

Horizontal security solenoid latch bolt for single door - Fail Secure

Sur devis
On request

Classica · Électropênes horizontaux. Caractéristiques et dimensions disponibles sur la fiche Opera.

Classica · Horizontal electric bolts. Specifications and dimensions available on the Opera product page.

Pêne de sécurité horizontal à solénoïde à ressort pour porte…

Fiche ControlAccessPro
ControlAccessPro sheet

Ressource fabricant
Manufacturer resource

Demander un devis
Request a quotation

ControlAccessPro

Sommaire
Contents

Index des références
Reference index

Demander un devis
Request a quotation

GATE · SERRURES DE PORTAILS ET DE PORTES

Gate · Gate and door locks

28002.1BR



Visuel de gamme · variante selon référence
Range image · variant depends on reference

Gate Lock · main droite, bouton

Gate Lock · right-hand, knob

Sur devis
On request

Serrure électrique en applique pour portail piéton ou porte. Le pêne reste verrouillé sans courant.

Surface-mounted electric lock for a pedestrian gate or door. The bolt stays locked without power.

Entrée réglable 50, 60, 70 ou 80 mm • 12/24 V CC ou 12/18 V CA

Fiche ControlAccessPro
ControlAccessPro sheet

Ressource fabricant
Manufacturer resource

Demander un devis
Request a quotation

28003.1BR



Visuel de gamme · variante selon référence
Range image · variant depends on reference

Gate Lock · main droite, clé

Gate Lock · right-hand, key

Sur devis
On request

Serrure électrique en applique pour portail piéton ou porte. Le pêne reste verrouillé sans courant.

Surface-mounted electric lock for a pedestrian gate or door. The bolt stays locked without power.

Entrée réglable 50, 60, 70 ou 80 mm • 12/24 V CC ou 12/18 V CA

Fiche ControlAccessPro
ControlAccessPro sheet

Ressource fabricant
Manufacturer resource

Demander un devis
Request a quotation

ControlAccessPro

Sommaire
Contents

Index des références
Reference index

Demander un devis
Request a quotation

GATE · SERRURES DE PORTAILS ET DE PORTES

Gate · Gate and door locks

23000



Visuel fabricant · 23000
Manufacturer image · 23000

Swing · serrure double action

Swing · double-action electric lock

294,00 € HT · Repère fabricant · Italie · 07.11.2026
€294.00 excl. VAT · Manufacturer benchmark · Italy · 07.11.2026

Serrure électrique en inox pour portes battantes à double sens. Montage sur cadre vertical ou horizontal.

Stainless steel electric lock for double-action swing doors. Fits a vertical or horizontal frame.

12-24 V CA/CC · axe 30 mm • Pêne ambidextre · extension 13 mm

Fiche ControlAccessPro
ControlAccessPro sheet

Ressource fabricant
Manufacturer resource

Demander un devis
Request a quotation

23500 30



Visuel de gamme · variante selon référence
Range image · variant depends on reference

Omnia Gemina · axe 30 mm

Omnia Gemina · 30 mm backset

Sur devis
On request

Serrure pour porte battante. La partie électrique se fixe au dormant et le mécanisme prend place sur le vantail.

Swing door lock with the electrical section on the frame and the mechanical section on the leaf.

Variante axe 30 mm • Ouverture mécanique par poignée ou cylindre européen

Fiche ControlAccessPro
ControlAccessPro sheet

Ressource fabricant
Manufacturer resource

Demander un devis
Request a quotation

ControlAccessPro

Sommaire
Contents

Index des références
Reference index

Demander un devis
Request a quotation

GATE · SERRURES DE PORTAILS ET DE PORTES

Gate · Gate and door locks

00171A



Visuel de la fiche fabricant Opera
Image from the Opera manufacturer product page

Cylindre rond (pièce de rechange) pour série 280

Round cylinder (spare part) for 280 series

Sur devis
On request

Gate · Serrures de portails et de portes. Caractéristiques et dimensions disponibles sur la fiche Opera.

Gate · Gate and door locks. Specifications and dimensions available on the Opera product page.

00171A

Fiche ControlAccessPro
ControlAccessPro sheet

Ressource fabricant
Manufacturer resource

Demander un devis
Request a quotation

00280.1



Visuel de gamme Opera · variante à confirmer
Opera range image · confirm the variant

Capuchon pour la fixation du cylindre (pièce de rechange)

Cylinder fixing collar (spare part)

Sur devis
On request

Gate · Serrures de portails et de portes. Caractéristiques et dimensions disponibles sur la fiche Opera.

Gate · Gate and door locks. Specifications and dimensions available on the Opera product page.

Capuchon pour la fixation du cylindre (pièce de rechange)

Fiche ControlAccessPro
ControlAccessPro sheet

Ressource fabricant
Manufacturer resource

Demander un devis
Request a quotation

ControlAccessPro

Sommaire
Contents

Index des références
Reference index

Demander un devis
Request a quotation

GATE · SERRURES DE PORTAILS ET DE PORTES

Gate · Gate and door locks

00280A



Visuel de gamme Opera · variante à confirmer
Opera range image · confirm the variant

Cale en aluminium 5 mm

Stainless steel spacer (shim 5 mm)

Sur devis
On request

Gate · Serrures de portails et de portes · 5 mm.
Gate · Gate and door locks · 5 mm.

5 mm · 00280A

Fiche ControlAccessPro
ControlAccessPro sheet

Ressource fabricant
Manufacturer resource

Demander un devis
Request a quotation

00280C



Visuel de la fiche fabricant Opera
Image from the Opera manufacturer product page

Epaisseur

Stainless steel spacer

Sur devis
On request

Gate · Serrures de portails et de portes · 1 mm.
Gate · Gate and door locks · 1 mm.

1 mm

Fiche ControlAccessPro
ControlAccessPro sheet

Ressource fabricant
Manufacturer resource

Demander un devis
Request a quotation

ControlAccessPro

Sommaire
Contents

Index des références
Reference index

Demander un devis
Request a quotation

GATE · SERRURES DE PORTAILS ET DE PORTES

Gate · Gate and door locks

00280S



Visuel de la fiche fabricant Opera
Image from the Opera manufacturer product page

Epaisseur

Stainless steel spacer

Sur devis
On request

Gate · Serrures de portails et de portes · 1 mm.
Gate · Gate and door locks · 1 mm.

1 mm · 00280S

Fiche ControlAccessPro
ControlAccessPro sheet

Ressource fabricant
Manufacturer resource

Demander un devis
Request a quotation

00280UNI



Visuel de la fiche fabricant Opera
Image from the Opera manufacturer product page

Plaque d'adaptation universelle

Universal Adapter Plate

Sur devis
On request

Gate · Serrures de portails et de portes · 3 mm.
Gate · Gate and door locks · 3 mm.

3 mm

Fiche ControlAccessPro
ControlAccessPro sheet

Ressource fabricant
Manufacturer resource

Demander un devis
Request a quotation

ControlAccessPro

Sommaire
Contents

Index des références
Reference index

Demander un devis
Request a quotation

GATE · SERRURES DE PORTAILS ET DE PORTES

Gate · Gate and door locks

00281.1



Visuel de gamme Opera · variante à confirmer
Opera range image · confirm the variant

Plaque d'armature (pièce de rechange) pour la série 280

Armature plate (spare part) for 280 series

Sur devis
On request

Gate · Serrures de portails et de portes. Caractéristiques et dimensions disponibles sur la fiche Opera.

Gate · Gate and door locks. Specifications and dimensions available on the Opera product page.

00281.1N · 00281.2N

Fiche ControlAccessPro
ControlAccessPro sheet

Ressource fabricant
Manufacturer resource

Demander un devis
Request a quotation

00281CP



Visuel de la fiche fabricant Opera
Image from the Opera manufacturer product page

Contre-plaque plate (pièce de rechange) pour la série 280

Flat counterplate (spare part) for 280 series

Sur devis
On request

Gate · Serrures de portails et de portes. Caractéristiques et dimensions disponibles sur la fiche Opera.

Gate · Gate and door locks. Specifications and dimensions available on the Opera product page.

Contre-plaque plate (pièce de rechange) pour la série 280

Fiche ControlAccessPro
ControlAccessPro sheet

Ressource fabricant
Manufacturer resource

Demander un devis
Request a quotation

ControlAccessPro

Sommaire
Contents

Index des références
Reference index

Demander un devis
Request a quotation

GATE · SERRURES DE PORTAILS ET DE PORTES

Gate · Gate and door locks

00282



Visuel de la fiche fabricant Opera
Image from the Opera manufacturer product page

Auvent pour serrures électriques

Canopy for electric locks

Sur devis
On request

Gate · Serrures de portails et de portes · 2 mm.
Gate · Gate and door locks · 2 mm.

2 mm

Fiche ControlAccessPro
ControlAccessPro sheet

Ressource fabricant
Manufacturer resource

Demander un devis
Request a quotation

00287B



Visuel de gamme Opera · variante à confirmer
Opera range image · confirm the variant

Aimant d'alignement de porte

Door alignment magnet

Sur devis
On request

Gate · Serrures de portails et de portes · Dimensions du couvercle - 50 x 22 x 16 mm
Gate · Gate and door locks. Specifications and dimensions available on the Opera product page.

Dimensions du couvercle - 50 x 22 x 16 mm

Fiche ControlAccessPro
ControlAccessPro sheet

Ressource fabricant
Manufacturer resource

Demander un devis
Request a quotation

ControlAccessPro

Sommaire
Contents

Index des références
Reference index

Demander un devis
Request a quotation

GATE · SERRURES DE PORTAILS ET DE PORTES

Gate · Gate and door locks

02250LG



Visuel de la fiche fabricant Opera
Image from the Opera manufacturer product page

Défenseur indéchirable

Tear-proof defender

Sur devis
On request

Gate · Serrures de portails et de portes · Dimensions du Defender - 90 x 30 x 15 mm

Gate · Gate and door locks · 4 mm.

Dimensions du Defender - 90 x 30 x 15 mm

Fiche ControlAccessPro
ControlAccessPro sheet

Ressource fabricant
Manufacturer resource

Demander un devis
Request a quotation

02287



Visuel de la fiche fabricant Opera
Image from the Opera manufacturer product page

Plaque de fixation

Fixing plate

Sur devis
On request

Gate · Serrures de portails et de portes. Caractéristiques et dimensions disponibles sur la fiche Opera.

Gate · Gate and door locks. Specifications and dimensions available on the Opera product page.

Plaque de fixation

Fiche ControlAccessPro
ControlAccessPro sheet

Ressource fabricant
Manufacturer resource

Demander un devis
Request a quotation

ControlAccessPro

Sommaire
Contents

Index des références
Reference index

Demander un devis
Request a quotation

GATE · SERRURES DE PORTAILS ET DE PORTES

Gate · Gate and door locks

02288



Visuel de la fiche fabricant Opera
Image from the Opera manufacturer product page

Plaque de fixation pour boulon de porte

Fixing plate for Gate Bolt

Sur devis
On request

Gate · Serrures de portails et de portes. Caractéristiques et dimensions disponibles sur la fiche Opera.

Gate · Gate and door locks. Specifications and dimensions available on the Opera product page.

Plaque de fixation pour boulon de porte

Fiche ControlAccessPro
ControlAccessPro sheet

Ressource fabricant
Manufacturer resource

Demander un devis
Request a quotation

02290



Visuel de la fiche fabricant Opera
Image from the Opera manufacturer product page

Gâcheur de sol

Floor striker

Sur devis
On request

Gate · Serrures de portails et de portes. Caractéristiques et dimensions disponibles sur la fiche Opera.

Gate · Gate and door locks. Specifications and dimensions available on the Opera product page.

Gâcheur de sol

Fiche ControlAccessPro
ControlAccessPro sheet

Ressource fabricant
Manufacturer resource

Demander un devis
Request a quotation

ControlAccessPro

Sommaire
Contents

Index des références
Reference index

Demander un devis
Request a quotation

GATE · SERRURES DE PORTAILS ET DE PORTES

Gate · Gate and door locks

02291



Visuel de gamme Opera · variante à confirmer
Opera range image · confirm the variant

Plaque d'armature pour application

Armature plate for application

Sur devis
On request

Gate · Serrures de portails et de portes · Dimensions de la contre-plaque - 100 x 41,5 x 57,5 mm

Gate · Gate and door locks. Specifications and dimensions available on the Opera product page.

Dimensions de la contre-plaque - 100 x 41,5 x 57,5 mm

Fiche ControlAccessPro
ControlAccessPro sheet

Ressource fabricant
Manufacturer resource

Demander un devis
Request a quotation

02292



Schéma CAD · produit non représenté
CAD diagram · product not pictured

Epaisseur de la contre-plaque

Counterplate thickness

Sur devis
On request

Gate · Serrures de portails et de portes · Dimensions de l'épaisseur - 100 x 41,5 x 3 mm

Gate · Gate and door locks · 3 mm.

Dimensions de l'épaisseur - 100 x 41,5 x 3 mm

Fiche ControlAccessPro
ControlAccessPro sheet

Ressource fabricant
Manufacturer resource

Demander un devis
Request a quotation

ControlAccessPro

Sommaire
Contents

Index des références
Reference index

Demander un devis
Request a quotation

GATE · SERRURES DE PORTAILS ET DE PORTES

Gate · Gate and door locks

02293



Schéma CAD · produit non représenté
CAD diagram · product not pictured

Epaisseur de la contre-plaque

Counterplate thickness

Sur devis
On request

Gate · Serrures de portails et de portes · Dimensions de l'épaisseur - 100 x 41,5 x 1 mm

Gate · Gate and door locks · 1 mm.

Dimensions de l'épaisseur - 100 x 41,5 x 1 mm

Fiche ControlAccessPro
ControlAccessPro sheet

Ressource fabricant
Manufacturer resource

Demander un devis
Request a quotation

02295



Visuel de la fiche fabricant Opera
Image from the Opera manufacturer product page

Circuit de sécurité

Fail-safe circuit

Sur devis
On request

Gate · Serrures de portails et de portes. Caractéristiques et dimensions disponibles sur la fiche Opera.

Gate · Gate and door locks. Specifications and dimensions available on the Opera product page.

Circuit de sécurité

Fiche ControlAccessPro
ControlAccessPro sheet

Ressource fabricant
Manufacturer resource

Demander un devis
Request a quotation

ControlAccessPro

Sommaire
Contents

Index des références
Reference index

Demander un devis
Request a quotation

GATE · SERRURES DE PORTAILS ET DE PORTES

Gate · Gate and door locks

28302.1.50



Visuel de gamme Opera · variante à confirmer
Opera range image · confirm the variant

Serrure électrique motorisée pour portails et portes

Motorized electric lock for gates and doors

Sur devis
On request

Gate · Serrures de portails et de portes · Dimensions du pêne dormant standard - 35 x 12 mm Extension 25 mm

Gate · Gate and door locks · 60 mm, 80 mm, 5 °C.

Dimensions du pêne dormant standard - 35 x 12 mm Extension 25 mm • Dimensions du pêne dormant XL - 45 x 12 mm Extension 25 mm

Fiche ControlAccessPro
ControlAccessPro sheet

Ressource fabricant
Manufacturer resource

Demander un devis
Request a quotation

28602.1BR



Visuel de gamme Opera · variante à confirmer
Opera range image · confirm the variant

Serrure électrique pour portails et portails d'entrée - version FAIL SAFE...

Electric lock for gates and entrance gates - FAIL SAFE, panic exit version

Sur devis
On request

Gate · Serrures de portails et de portes · Dimensions de la serrure - 108 x 155 x 41 mm

Gate · Gate and door locks. Specifications and dimensions available on the Opera product page.

Dimensions de la serrure - 108 x 155 x 41 mm • Dimensions de la contre-plaque - 108 x 45 x 41 mm

Fiche ControlAccessPro
ControlAccessPro sheet

Ressource fabricant
Manufacturer resource

Demander un devis
Request a quotation

ControlAccessPro

Sommaire
Contents

Index des références
Reference index

Demander un devis
Request a quotation

GATE · SERRURES DE PORTAILS ET DE PORTES

Gate · Gate and door locks

28700



Visuel de gamme Opera · variante à confirmer
Opera range image · confirm the variant

Verrou électromagnétique pour portails automatiques Verrou de portail

Solenoid bolt for automatic gates Gate Bolt

Sur devis
On request

Gate · Serrures de portails et de portes · Dimensions de la serrure - 300 x 42 x 45 mm

Gate · Gate and door locks · 10 mm.

Dimensions de la serrure - 300 x 42 x 45 mm • Dimensions du pêne dormant - ø 18 x 25 mm
Extension 28 mm

Fiche ControlAccessPro
ControlAccessPro sheet

Ressource fabricant
Manufacturer resource

Demander un devis
Request a quotation

28720



Visuel de gamme Opera · variante à confirmer
Opera range image · confirm the variant

Serrure électromagnétique motorisée

Motorised deadbolt

Sur devis
On request

Gate · Serrures de portails et de portes · Dimensions de la serrure - 515 x 41,5 x 57,5 mm

Gate · Gate and door locks · 5 °C, 10 mm.

Dimensions de la serrure - 515 x 41,5 x 57,5 mm • Dimensions du pêne dormant - ø 18 mm
Extension 55 mm

Fiche ControlAccessPro
ControlAccessPro sheet

Ressource fabricant
Manufacturer resource

Demander un devis
Request a quotation

ControlAccessPro

Sommaire
Contents

Index des références
Reference index

Demander un devis
Request a quotation

GATE · SERRURES DE PORTAILS ET DE PORTES

Gate · Gate and door locks

28800



Visuel de gamme Opera · variante à confirmer
Opera range image · confirm the variant

Verrou électromagnétique pour portails automatiques Verrou de portail

Solenoid bolt for automatic gates Gate Bolt

Sur devis
On request

Gate · Serrures de portails et de portes · Dimensions de la serrure - 335 x 60 x 58 mm

Gate · Gate and door locks · 5 °C, 10 mm.

Dimensions de la serrure - 335 x 60 x 58 mm • Dimensions du pêne dormant - ø 20 x 50 mm Extension 60 mm

ControlAccessPro

Fiche ControlAccessPro
ControlAccessPro sheet

Ressource fabricant
Manufacturer resource

Demander un devis
Request a quotation

Sommaire
Contents

Index des références
Reference index

Demander un devis
Request a quotation

MAXIMA · SERRURES MOTORISÉES

Maxima · Motorised locks

25500.35



Visuel de gamme · variante selon référence
Range image · variant depends on reference

Maxima · Pêne dormant, axe 35 mm

Maxima · Deadbolt, 35 mm backset

772,00 € HT · Repère fabricant · Italie · 07.11.2026
€772.00 excl. VAT · Manufacturer benchmark · Italy · 07.11.2026

Serrure motorisée pour porte battante, avec pêne en acier trempé et contrôle de position.

Motorised swing door lock with hardened steel bolt and position monitoring.

Axe 35 mm · têtière 440 × 30 × 3 mm • Alimentation 12 V CC · appel 4 A max.

Fiche ControlAccessPro
ControlAccessPro sheet

Ressource fabricant
Manufacturer resource

Demander un devis
Request a quotation

25500.50



Visuel de gamme · variante selon référence
Range image · variant depends on reference

Maxima · Pêne dormant, axe 50 mm

Maxima · Deadbolt, 50 mm backset

772,00 € HT · Repère fabricant · Italie · 07.11.2026
€772.00 excl. VAT · Manufacturer benchmark · Italy · 07.11.2026

Serrure motorisée pour porte battante, avec pêne en acier trempé et contrôle de position.

Motorised swing door lock with hardened steel bolt and position monitoring.

Axe 50 mm · têtière 440 × 30 × 3 mm • Alimentation 12 V CC · appel 4 A max.

Fiche ControlAccessPro
ControlAccessPro sheet

Ressource fabricant
Manufacturer resource

Demander un devis
Request a quotation

ControlAccessPro

Sommaire
Contents

Index des références
Reference index

Demander un devis
Request a quotation

MAXIMA · SERRURES MOTORISÉES

Maxima · Motorised locks

25511.35



Visuel de gamme · variante selon référence
Range image · variant depends on reference

Maxima · Crochet, axe 35 mm

Maxima · Hookbolt, 35 mm backset

804,00 € HT · Repère fabricant · Italie · 07.11.2026
€804.00 excl. VAT · Manufacturer benchmark · Italy · 07.11.2026

Serrure motorisée pour porte coulissante, avec pêne à crochet et contrôle de position.

Motorised sliding door lock with hookbolt and position monitoring.

Axe 35 mm · têtière 440 × 30 × 3 mm • Alimentation 12 V CC · appel 4 A max.

Fiche ControlAccessPro
ControlAccessPro sheet

Ressource fabricant
Manufacturer resource

Demander un devis
Request a quotation

25511.50



Visuel de gamme · variante selon référence
Range image · variant depends on reference

Maxima · Crochet, axe 50 mm

Maxima · Hookbolt, 50 mm backset

804,00 € HT · Repère fabricant · Italie · 07.11.2026
€804.00 excl. VAT · Manufacturer benchmark · Italy · 07.11.2026

Serrure motorisée pour porte coulissante, avec pêne à crochet et contrôle de position.

Motorised sliding door lock with hookbolt and position monitoring.

Axe 50 mm · têtière 440 × 30 × 3 mm • Alimentation 12 V CC · appel 4 A max.

Fiche ControlAccessPro
ControlAccessPro sheet

Ressource fabricant
Manufacturer resource

Demander un devis
Request a quotation

ControlAccessPro

Sommaire
Contents

Index des références
Reference index

Demander un devis
Request a quotation

MAXIMA · SERRURES MOTORISÉES

Maxima · Motorised locks

OP55011 50



Visuel fabricant · OP55011 50
Manufacturer image · OP55011 50

Maxima · serrure motorisée axe 50 mm

Maxima · motorised lock, 50 mm backset

Sur devis
On request

Pêne motorisé pour portes battantes simples ou en sas, avec surveillance du pêne et du vantail.

Motorised deadbolt for single or interlocked swing doors, with bolt and leaf monitoring.

Axe 50 mm · têtière 492 × 30 × 3 mm • 12 V CC · appel 4 A max.

Fiche ControlAccessPro
ControlAccessPro sheet

Ressource fabricant
Manufacturer resource

Demander un devis
Request a quotation

02250L



Visuel de la fiche fabricant Opera
Image from the Opera manufacturer product page

Protecteur anti-déchirure pour la série Maxima

Tear-proof defender for Maxima series

Sur devis
On request

Maxima · Serrures motorisées. Caractéristiques et dimensions disponibles sur la fiche Opera.

Maxima · Motorised locks. Specifications and dimensions available on the Opera product page.

Protecteur anti-déchirure pour la série Maxima

Fiche ControlAccessPro
ControlAccessPro sheet

Ressource fabricant
Manufacturer resource

Demander un devis
Request a quotation

ControlAccessPro

Sommaire
Contents

Index des références
Reference index

Demander un devis
Request a quotation

MAXIMA · SERRURES MOTORISÉES

Maxima · Motorised locks

02255



Visuel de la fiche fabricant Opera
Image from the Opera manufacturer product page

Plaque d'armature pour serrures électromagnétiques de la série Maxima

Armature plate for Maxima series solenoid locks

Sur devis
On request

Maxima · Serrures motorisées. Caractéristiques et dimensions disponibles sur la fiche Opera.

Maxima · Motorised locks. Specifications and dimensions available on the Opera product page.

Plaque d'armature pour serrures électromagnétiques de la série…

Fiche ControlAccessPro
ControlAccessPro sheet

Ressource fabricant
Manufacturer resource

Demander un devis
Request a quotation

04925



Visuel de la fiche fabricant Opera
Image from the Opera manufacturer product page

Moteur de remplacement pour les articles 25500 / 25511

Replacement motor unit for items 25500 / 25511

Sur devis
On request

Maxima · Serrures motorisées. Caractéristiques et dimensions disponibles sur la fiche Opera.

Maxima · Motorised locks. Specifications and dimensions available on the Opera product page.

Moteur de remplacement pour les articles 25500 / 25511

Fiche ControlAccessPro
ControlAccessPro sheet

Ressource fabricant
Manufacturer resource

Demander un devis
Request a quotation

ControlAccessPro

Sommaire
Contents

Index des références
Reference index

Demander un devis
Request a quotation

MAXIMA · SERRURES MOTORISÉES

Maxima · Motorised locks

05426

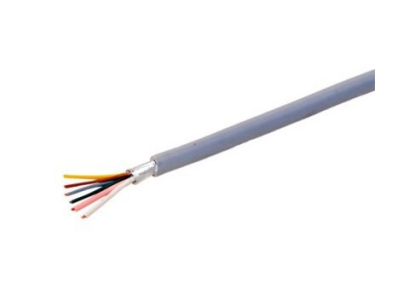

Visuel de la fiche fabricant Opera
Image from the Opera manufacturer product page

Câble multiconducteur

Multi-core cable

Sur devis
On request

Maxima · Serrures motorisées. Caractéristiques et dimensions disponibles sur la fiche Opera.

Maxima · Motorised locks. Specifications and dimensions available on the Opera product page.

Câble multiconducteur

Fiche ControlAccessPro
ControlAccessPro sheet

Ressource fabricant
Manufacturer resource

Demander un devis
Request a quotation

54250



Visuel de la fiche fabricant Opera
Image from the Opera manufacturer product page

Unité de contrôle électronique de la porte

Electronic door control unit

Sur devis
On request

Maxima · Serrures motorisées. Caractéristiques et dimensions disponibles sur la fiche Opera.

Maxima · Motorised locks. Specifications and dimensions available on the Opera product page.

Unité de contrôle électronique de la porte

Fiche ControlAccessPro
ControlAccessPro sheet

Ressource fabricant
Manufacturer resource

Demander un devis
Request a quotation

ControlAccessPro

Sommaire
Contents

Index des références
Reference index

Demander un devis
Request a quotation

MAXIMA · SERRURES MOTORISÉES

Maxima · Motorised locks

54255



Visuel de la fiche fabricant Opera
Image from the Opera manufacturer product page

Unité de contrôle électronique pour la gestion de deux portes

Electronic control unit for managing two doors

Sur devis
On request

Maxima · Serrures motorisées. Caractéristiques et dimensions disponibles sur la fiche Opera.

Maxima · Motorised locks. Specifications and dimensions available on the Opera product page.

Unité de contrôle électronique pour la gestion de deux portes

Fiche ControlAccessPro
ControlAccessPro sheet

Ressource fabricant
Manufacturer resource

Demander un devis
Request a quotation

ControlAccessPro

PROFILO · SIGNALISATION ET COMMANDE

Profilo · Signalling and controls

05501



Visuel de gamme Opera · variante à confirmer
Opera range image · confirm the variant

Boîtier d'installation pour système de feux de signalisation profilés

Installation box for profile traffic light system

Sur devis
On request

Profilo · Signalisation et commande · Dimensions extérieures - 105 x 40 x 20 mm

Profilo · Signalling and controls · 55010N, 55013N, 55017N.

Dimensions extérieures - 105 x 40 x 20 mm

Fiche ControlAccessPro
ControlAccessPro sheet

Ressource fabricant
Manufacturer resource

Demander un devis
Request a quotation

05502

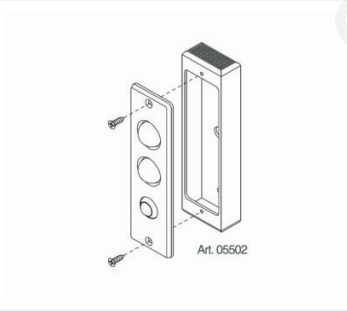

Visuel de gamme Opera · variante à confirmer
Opera range image · confirm the variant

Boîte d'encastrement pour système d'éclairage profilé

Installation box for profile light system

Sur devis
On request

Profilo · Signalisation et commande · Dimensions extérieures - 140 x 40 x 20 mm

Profilo · Signalling and controls · 55613A, 55011N.

Dimensions extérieures - 140 x 40 x 20 mm

Fiche ControlAccessPro
ControlAccessPro sheet

Ressource fabricant
Manufacturer resource

Demander un devis
Request a quotation

ControlAccessPro

Sommaire
Contents

Index des références
Reference index

Demander un devis
Request a quotation

PROFILO · SIGNALISATION ET COMMANDE

Profilo · Signalling and controls

05503

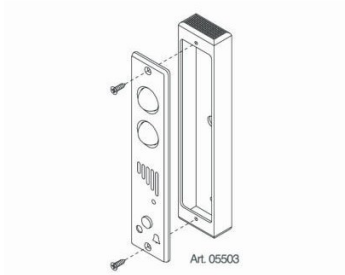

Visuel de gamme Opera · variante à confirmer
Opera range image · confirm the variant

Boîtier de fixation pour système d'éclairage de profilé

Attachment box for profile light system

Sur devis
On request

Profilo · Signalisation et commande · Dimensions extérieures - 186 x 40 x 20 mm

Profilo · Signalling and controls · 55012N.

Dimensions extérieures - 186 x 40 x 20 mm

Fiche ControlAccessPro
ControlAccessPro sheet

Ressource fabricant
Manufacturer resource

Demander un devis
Request a quotation

05512



Visuel de la fiche fabricant Opera
Image from the Opera manufacturer product page

Unité de contrôle électronique pour les connexions interphoniques multiples

Electronic control unit for multiple interphone connections

Sur devis
On request

Profilo · Signalisation et commande · Dimensions extérieures - 111 x 72 x 29 mm

Profilo · Signalling and controls. Specifications and dimensions available on the Opera product page.

Dimensions extérieures - 111 x 72 x 29 mm • Alimentation électrique - 12 Vdc

Fiche ControlAccessPro
ControlAccessPro sheet

Ressource fabricant
Manufacturer resource

Demander un devis
Request a quotation

ControlAccessPro

Sommaire
Contents

Index des références
Reference index

Demander un devis
Request a quotation

PROFILO · SIGNALISATION ET COMMANDE

Profilo · Signalling and controls

05513



Visuel de la fiche fabricant Opera
Image from the Opera manufacturer product page

Combiné d'interphone

Interphone handset

Sur devis
On request

Profilo · Signalisation et commande. Caractéristiques et dimensions disponibles sur la fiche Opera.

Profilo · Signalling and controls. Specifications and dimensions available on the Opera product page.

Combiné d'interphone

Fiche ControlAccessPro
ControlAccessPro sheet

Ressource fabricant
Manufacturer resource

Demander un devis
Request a quotation

05514



Visuel de la fiche fabricant Opera
Image from the Opera manufacturer product page

Combiné d'interphonie multiport

Multiport intercom handset

Sur devis
On request

Profilo · Signalisation et commande · Dimensions extérieures - 215 x 102 x 56 mm

Profilo · Signalling and controls. Specifications and dimensions available on the Opera product page.

Dimensions extérieures - 215 x 102 x 56 mm • Alimentation électrique - 12 Vdc de l'unité de contrôle de…

Fiche ControlAccessPro
ControlAccessPro sheet

Ressource fabricant
Manufacturer resource

Demander un devis
Request a quotation

ControlAccessPro

Sommaire
Contents

Index des références
Reference index

Demander un devis
Request a quotation

PROFILO · SIGNALISATION ET COMMANDE

Profilo · Signalling and controls

05515



Visuel de gamme Opera · variante à confirmer
Opera range image · confirm the variant

Portier d'interphone externe

External intercom porter

Sur devis
On request

Profilo · Signalisation et commande · Dimensions extérieures - 120 x 56 x 30 mm

Profilo · Signalling and controls. Specifications and dimensions available on the Opera product page.

Dimensions extérieures - 120 x 56 x 30 mm • Dimensions du circuit interne - 80 x 33 x 16 mm

Fiche ControlAccessPro
ControlAccessPro sheet

Ressource fabricant
Manufacturer resource

Demander un devis
Request a quotation

05540



Visuel de gamme Opera · variante à confirmer
Opera range image · confirm the variant

Boîte pour porte-cylindre encastré / apparent

Box for flush-mounted / surface-mounted cylinder holder

Sur devis
On request

Profilo · Signalisation et commande · Dimensions extérieures - 110 x 38 x 46 mm

Profilo · Signalling and controls. Specifications and dimensions available on the Opera product page.

Dimensions extérieures - 110 x 38 x 46 mm

Fiche ControlAccessPro
ControlAccessPro sheet

Ressource fabricant
Manufacturer resource

Demander un devis
Request a quotation

ControlAccessPro

Sommaire
Contents

Index des références
Reference index

Demander un devis
Request a quotation

PROFILO · SIGNALISATION ET COMMANDE

Profilo · Signalling and controls

05820P



Schéma CAD · produit non représenté
CAD diagram · product not pictured

Bouton d'ouverture de porte tactile

Touch door opener button

Sur devis
On request

Profilo · Signalisation et commande · Dimensions extérieures - 92 x 51 x 27 mm

Profilo · Signalling and controls · IP65.

Dimensions extérieures - 92 x 51 x 27 mm • Température de fonctionnement - - 20 / + 50 °C

Fiche ControlAccessPro
ControlAccessPro sheet

Ressource fabricant
Manufacturer resource

Demander un devis
Request a quotation

55010



Visuel de gamme Opera · variante à confirmer
Opera range image · confirm the variant

Feu rouge/vert

Red/Green indicator lamp

Sur devis
On request

Profilo · Signalisation et commande · Dimensions extérieures - 105 x 40 x 5 mm

Profilo · Signalling and controls. Specifications and dimensions available on the Opera product page.

Dimensions extérieures - 105 x 40 x 5 mm • Dimensions du circuit - 80 x 26 x 16 mm

Fiche ControlAccessPro
ControlAccessPro sheet

Ressource fabricant
Manufacturer resource

Demander un devis
Request a quotation

ControlAccessPro

PROFILO · SIGNALISATION ET COMMANDE

Profilo · Signalling and controls

55011



Visuel de gamme Opera · variante à confirmer
Opera range image · confirm the variant

Feu rouge/vert avec bouton

Red/Green indicator lamp with button

Sur devis
On request

Profilo · Signalisation et commande · Dimensions extérieures - 140 x 40 x 5 mm

Profilo · Signalling and controls. Specifications and dimensions available on the Opera product page.

Dimensions extérieures - 140 x 40 x 5 mm • Dimensions du circuit - 100 x 26 x 16 mm

Fiche ControlAccessPro
ControlAccessPro sheet

Ressource fabricant
Manufacturer resource

Demander un devis
Request a quotation

55012



Visuel de gamme Opera · variante à confirmer
Opera range image · confirm the variant

Feu rouge/vert avec bouton d'appel et interphone portier

Red/Green indicator lamp with call button and intercom porter

Sur devis
On request

Profilo · Signalisation et commande · Dimensions extérieures - 186 x 40 x 5 mm

Profilo · Signalling and controls. Specifications and dimensions available on the Opera product page.

Dimensions extérieures - 186 x 40 x 5 mm • Dimensions du circuit - 162 x 33 x 16 mm

Fiche ControlAccessPro
ControlAccessPro sheet

Ressource fabricant
Manufacturer resource

Demander un devis
Request a quotation

ControlAccessPro

Sommaire
Contents

Index des références
Reference index

Demander un devis
Request a quotation

PROFILO · SIGNALISATION ET COMMANDE

Profilo · Signalling and controls

55013



Visuel de gamme Opera · variante à confirmer
Opera range image · confirm the variant

Portier d'interphone externe

External intercom porter

Sur devis
On request

Profilo · Signalisation et commande · Dimensions extérieures - 105 x 40 x 5 mm

Profilo · Signalling and controls. Specifications and dimensions available on the Opera product page.

Dimensions extérieures - 105 x 40 x 5 mm • Dimensions du circuit - 80 x 33 x 16 mm

Fiche ControlAccessPro
ControlAccessPro sheet

Ressource fabricant
Manufacturer resource

Demander un devis
Request a quotation

55017



Visuel de gamme Opera · variante à confirmer
Opera range image · confirm the variant

Bouton poussoir pour l'ouverture de la porte

Push button for door opening

Sur devis
On request

Profilo · Signalisation et commande · Dimensions extérieures - 105 x 40 x 5 mm

Profilo · Signalling and controls. Specifications and dimensions available on the Opera product page.

Dimensions extérieures - 105 x 40 x 5 mm • Dimensions de la profondeur interne - 23 mm

Fiche ControlAccessPro
ControlAccessPro sheet

Ressource fabricant
Manufacturer resource

Demander un devis
Request a quotation

ControlAccessPro

Sommaire
Contents

Index des références
Reference index

Demander un devis
Request a quotation

PROFILO · SIGNALISATION ET COMMANDE

Profilo · Signalling and controls

55020



Visuel de gamme Opera · variante à confirmer
Opera range image · confirm the variant

Bouton d'ouverture de porte anti-vandalisme pour la sortie

Vandal resistant door opener button for exit

Sur devis
On request

Profilo · Signalisation et commande · Dimensions extérieures - 85 x 85 x 2 mm (norme britannique)

Profilo · Signalling and controls. Specifications and dimensions available on the Opera product page.

Dimensions extérieures - 85 x 85 x 2 mm (norme britannique) • Dimensions de la profondeur interne - 28 mm

Fiche ControlAccessPro
ControlAccessPro sheet

Ressource fabricant
Manufacturer resource

Demander un devis
Request a quotation

55021



Visuel de la fiche fabricant Opera
Image from the Opera manufacturer product page

Bouton d'ouverture de porte

Door opener button

Sur devis
On request

Profilo · Signalisation et commande · Dimensions extérieures - 85 x 85 x 2 mm (norme britannique)

Profilo · Signalling and controls. Specifications and dimensions available on the Opera product page.

Dimensions extérieures - 85 x 85 x 2 mm (norme britannique) • Dimensions de la profondeur interne - 28 mm

Fiche ControlAccessPro
ControlAccessPro sheet

Ressource fabricant
Manufacturer resource

Demander un devis
Request a quotation

ControlAccessPro

Sommaire
Contents

Index des références
Reference index

Demander un devis
Request a quotation

PROFILO · SIGNALISATION ET COMMANDE

Profilo · Signalling and controls

55023



Visuel de la fiche fabricant Opera
Image from the Opera manufacturer product page

Bouton poussoir pour l'ouverture de la porte

Push button for door opening

Sur devis
On request

Profilo · Signalisation et commande · Dimensions extérieures - 87 x 37 x 3 mm

Profilo · Signalling and controls. Specifications and dimensions available on the Opera product page.

Dimensions extérieures - 87 x 37 x 3 mm • Dimensions de la profondeur interne - 23 mm

Fiche ControlAccessPro
ControlAccessPro sheet

Ressource fabricant
Manufacturer resource

Demander un devis
Request a quotation

55030



Visuel de gamme Opera · variante à confirmer
Opera range image · confirm the variant

Voyant rouge/vert

Red/Green indicator light

Sur devis
On request

Profilo · Signalisation et commande. Caractéristiques et dimensions disponibles sur la fiche Opera.

Profilo · Signalling and controls. Specifications and dimensions available on the Opera product page.

55030N

Fiche ControlAccessPro
ControlAccessPro sheet

Ressource fabricant
Manufacturer resource

Demander un devis
Request a quotation

ControlAccessPro

Sommaire
Contents

Index des références
Reference index

Demander un devis
Request a quotation

PROFILO · SIGNALISATION ET COMMANDE

Profilo · Signalling and controls

55031



Visuel de gamme Opera · variante à confirmer
Opera range image · confirm the variant

Voyant lumineux rouge/vert avec bouton

Red/Green indicator light with button

Sur devis
On request

Profilo · Signalisation et commande. Caractéristiques et dimensions disponibles sur la fiche Opera.

Profilo · Signalling and controls. Specifications and dimensions available on the Opera product page.

55031N

Fiche ControlAccessPro
ControlAccessPro sheet

Ressource fabricant
Manufacturer resource

Demander un devis
Request a quotation

55033



Visuel de gamme Opera · variante à confirmer
Opera range image · confirm the variant

Portier

Doorphone porter

Sur devis
On request

Profilo · Signalisation et commande · Dimensions extérieures - 140 x 40 x 6 mm

Profilo · Signalling and controls. Specifications and dimensions available on the Opera product page.

Dimensions extérieures - 140 x 40 x 6 mm • Dimensions du circuit - 118 x 28 x 19 mm

Fiche ControlAccessPro
ControlAccessPro sheet

Ressource fabricant
Manufacturer resource

Demander un devis
Request a quotation

ControlAccessPro

PROFILO · SIGNALISATION ET COMMANDE

Profilo · Signalling and controls

55040



Visuel de gamme Opera · variante à confirmer
Opera range image · confirm the variant

Support avec micro-interrupteur pour cylindre moulé

Holder with microswitch for moulded cylinder

Sur devis
On request

Profilo · Signalisation et commande. Caractéristiques et dimensions disponibles sur la fiche Opera.

Profilo · Signalling and controls. Specifications and dimensions available on the Opera product page.

55040N

Fiche ControlAccessPro
ControlAccessPro sheet

Ressource fabricant
Manufacturer resource

Demander un devis
Request a quotation

55041



Visuel de la fiche fabricant Opera
Image from the Opera manufacturer product page

Support avec micro-interrupteur pour cylindre rond/détaché

Holder with microswitch for round/detached cylinder

Sur devis
On request

Profilo · Signalisation et commande · Dimensions extérieures - Diamètre de 30 mm Profondeur 17 mm

Profilo · Signalling and controls. Specifications and dimensions available on the Opera product page.

Dimensions extérieures - Diamètre de 30 mm Profondeur 17 mm • Contact sortant - C. / N.O. / N.C. monostable

Fiche ControlAccessPro
ControlAccessPro sheet

Ressource fabricant
Manufacturer resource

Demander un devis
Request a quotation

ControlAccessPro

Sommaire
Contents

Index des références
Reference index

Demander un devis
Request a quotation

PROFILO · SIGNALISATION ET COMMANDE

Profilo · Signalling and controls

55042FC



Visuel de gamme Opera · variante à confirmer
Opera range image · confirm the variant

Support avec micro-interrupteur pour profil européen / cylindre ovale

Bracket with microswitch for European profile / oval cylinder

Sur devis
On request

Profilo · Signalisation et commande · Dimensions frontales - 160 x 25 x 3 mm

Profilo · Signalling and controls · 90 mm.

Dimensions frontales - 160 x 25 x 3 mm • Dimensions du corps en aluminium - 80 x 16 x 30 mm

Fiche ControlAccessPro
ControlAccessPro sheet

Ressource fabricant
Manufacturer resource

Demander un devis
Request a quotation

55042FL



Visuel de gamme Opera · variante à confirmer
Opera range image · confirm the variant

Support avec micro-interrupteur pour profil européen / cylindre ovale

Bracket with microswitch for European profile / oval cylinder

Sur devis
On request

Profilo · Signalisation et commande · Dimensions frontales - 348 x 22 x 3 mm

Profilo · Signalling and controls · 90 mm.

Dimensions frontales - 348 x 22 x 3 mm • Dimensions du corps en aluminium - 80 x 16 x 30 mm

Fiche ControlAccessPro
ControlAccessPro sheet

Ressource fabricant
Manufacturer resource

Demander un devis
Request a quotation

ControlAccessPro

PROFILO · SIGNALISATION ET COMMANDE

Profilo · Signalling and controls

OP0450056



Visuel de la fiche fabricant Opera
Image from the Opera manufacturer product page

Feu de signalisation Alt / Forward

Alt / Forward Traffic Light

Sur devis
On request

Profilo · Signalisation et commande. Caractéristiques et dimensions disponibles sur la fiche Opera.

Profilo · Signalling and controls. Specifications and dimensions available on the Opera product page.

Feu de signalisation Alt / Forward

Fiche ControlAccessPro
ControlAccessPro sheet

Ressource fabricant
Manufacturer resource

Demander un devis
Request a quotation

OP0450058



Visuel de la fiche fabricant Opera
Image from the Opera manufacturer product page

Feu de signalisation Alt / Forward avec interphone

Alt / Forward traffic light with intercom set-up

Sur devis
On request

Profilo · Signalisation et commande. Caractéristiques et dimensions disponibles sur la fiche Opera.

Profilo · Signalling and controls. Specifications and dimensions available on the Opera product page.

Feu de signalisation Alt / Forward avec interphone

Fiche ControlAccessPro
ControlAccessPro sheet

Ressource fabricant
Manufacturer resource

Demander un devis
Request a quotation

ControlAccessPro

PROFILO · SIGNALISATION ET COMMANDE

Profilo · Signalling and controls

OP0450156



Visuel de la fiche fabricant Opera
Image from the Opera manufacturer product page

Feu rouge/vert

Red/Green traffic light

Sur devis
On request

Profilo · Signalisation et commande · Dimensions extérieures - 160 x 40 x 3,5 mm

Profilo · Signalling and controls. Specifications and dimensions available on the Opera product page.

Dimensions extérieures - 160 x 40 x 3,5 mm • Dimensions du circuit - 100 x 36 x 25 mm

Fiche ControlAccessPro
ControlAccessPro sheet

Ressource fabricant
Manufacturer resource

Demander un devis
Request a quotation

OP0450158



Visuel de la fiche fabricant Opera
Image from the Opera manufacturer product page

Feu rouge/vert avec interphone

Red/Green traffic light with intercom set-up

Sur devis
On request

Profilo · Signalisation et commande · Dimensions extérieures - 160 x 40 x 3,5 mm

Profilo · Signalling and controls. Specifications and dimensions available on the Opera product page.

Dimensions extérieures - 160 x 40 x 3,5 mm • Dimensions du circuit - 141 x 37 x 30 mm

Fiche ControlAccessPro
ControlAccessPro sheet

Ressource fabricant
Manufacturer resource

Demander un devis
Request a quotation

ControlAccessPro

Sommaire
Contents

Index des références
Reference index

Demander un devis
Request a quotation

ACCESSOIRES · COMPOSANTS ET ALIMENTATIONS

Accessories · Components and power supplies

00212



Visuel de la fiche fabricant Opera
Image from the Opera manufacturer product page

Batterie

Battery

Sur devis
On request

Accessoires · Composants et alimentations · Dimensions du corps - 177 x 60 x 35 mm

Accessories · Components and power supplies · 12 Vdc.

Dimensions du corps - 177 x 60 x 35 mm • Alimentation électrique - 12 Vdc rechargeable

Fiche ControlAccessPro
ControlAccessPro sheet

Ressource fabricant
Manufacturer resource

Demander un devis
Request a quotation

00712



Visuel de la fiche fabricant Opera
Image from the Opera manufacturer product page

Batterie

Battery

Sur devis
On request

Accessoires · Composants et alimentations · Dimensions du corps - 151 x 94 x 65 mm

Accessories · Components and power supplies · 12 Vdc.

Dimensions du corps - 151 x 94 x 65 mm • Alimentation électrique - 12 Vdc rechargeable

Fiche ControlAccessPro
ControlAccessPro sheet

Ressource fabricant
Manufacturer resource

Demander un devis
Request a quotation

ControlAccessPro

Sommaire
Contents

Index des références
Reference index

Demander un devis
Request a quotation

ACCESSOIRES · COMPOSANTS ET ALIMENTATIONS

Accessories · Components and power supplies

01808



Visuel de gamme Opera · variante à confirmer
Opera range image · confirm the variant

Clé supplémentaire pour cylindres profilés

Supplementary spanner for shaped cylinders

Sur devis
On request

Accessoires · Composants et alimentations. Caractéristiques et dimensions disponibles sur la fiche Opera.

Accessories · Components and power supplies. Specifications and dimensions available on the Opera product page.

Clé supplémentaire pour cylindres profilés

Fiche ControlAccessPro
ControlAccessPro sheet

Ressource fabricant
Manufacturer resource

Demander un devis
Request a quotation

01808K



Visuel de gamme Opera · variante à confirmer
Opera range image · confirm the variant

Clé supplémentaire de chiffrement unique

Supplementary single cipher key

Sur devis
On request

Accessoires · Composants et alimentations. Caractéristiques et dimensions disponibles sur la fiche Opera.

Accessories · Components and power supplies. Specifications and dimensions available on the Opera product page.

Clé supplémentaire de chiffrement unique

Fiche ControlAccessPro
ControlAccessPro sheet

Ressource fabricant
Manufacturer resource

Demander un devis
Request a quotation

ControlAccessPro

Sommaire
Contents

Index des références
Reference index

Demander un devis
Request a quotation

ACCESSOIRES · COMPOSANTS ET ALIMENTATIONS

Accessories · Components and power supplies

02221



Visuel de la fiche fabricant Opera
Image from the Opera manufacturer product page

Détecteur magnétique encastré

Concealed magnetic sensor

Sur devis
On request

Accessoires · Composants et alimentations · Dimensions du support - 50 x 20 x 3 mm

Accessories · Components and power supplies. Specifications and dimensions available on the Opera product page.

Dimensions du support - 50 x 20 x 3 mm • Profondeur interne - 28 mm

Fiche ControlAccessPro
ControlAccessPro sheet

Ressource fabricant
Manufacturer resource

Demander un devis
Request a quotation

02223



Visuel de la fiche fabricant Opera
Image from the Opera manufacturer product page

Capteur magnétique amovible

Attachable magnetic sensor

Sur devis
On request

Accessoires · Composants et alimentations · Dimensions du support - 60 x 16 x 5 mm

Accessories · Components and power supplies. Specifications and dimensions available on the Opera product page.

Dimensions du support - 60 x 16 x 5 mm • Profondeur interne - 28 mm

Fiche ControlAccessPro
ControlAccessPro sheet

Ressource fabricant
Manufacturer resource

Demander un devis
Request a quotation

ControlAccessPro

Sommaire
Contents

Index des références
Reference index

Demander un devis
Request a quotation

ACCESSOIRES · COMPOSANTS ET ALIMENTATIONS

Accessories · Components and power supplies

02225



Visuel de la fiche fabricant Opera
Image from the Opera manufacturer product page

Contact à bille

Ball Contact

Sur devis
On request

Accessoires · Composants et alimentations · Dimensions frontales - 42 x 23 x 3 mm

Accessories · Components and power supplies. Specifications and dimensions available on the Opera product page.

Dimensions frontales - 42 x 23 x 3 mm • Dimensions du corps - 28 mm Diamètre 20 mm

Fiche ControlAccessPro
ControlAccessPro sheet

Ressource fabricant
Manufacturer resource

Demander un devis
Request a quotation

02250



Visuel de la fiche fabricant Opera
Image from the Opera manufacturer product page

Défenseur indéchirable

Tear-proof defender

Sur devis
On request

Accessoires · Composants et alimentations · Dimensions du corps - 70 x 30 x 8 mm

Accessories · Components and power supplies · 4 mm, 1 mm.

Dimensions du corps - 70 x 30 x 8 mm

Fiche ControlAccessPro
ControlAccessPro sheet

Ressource fabricant
Manufacturer resource

Demander un devis
Request a quotation

ControlAccessPro

Sommaire
Contents

Index des références
Reference index

Demander un devis
Request a quotation

ACCESSOIRES · COMPOSANTS ET ALIMENTATIONS

Accessories · Components and power supplies

02251



Visuel de la fiche fabricant Opera
Image from the Opera manufacturer product page

Cale pour défenseur anti-déchirure

Shim for tear-proof defender

Sur devis
On request

Accessoires · Composants et alimentations · Dimensions du corps - 70 x 30 x 1 mm

Accessories · Components and power supplies · 1 mm, 4 mm.

Dimensions du corps - 70 x 30 x 1 mm

Fiche ControlAccessPro
ControlAccessPro sheet

Ressource fabricant
Manufacturer resource

Demander un devis
Request a quotation

03510



Visuel de la fiche fabricant Opera
Image from the Opera manufacturer product page

Poignée verticale en aluminium et plastique pour planche sensorielle 53500

Vertical handle in aluminium and plastic for sensory board 53500

Sur devis
On request

Accessoires · Composants et alimentations. Caractéristiques et dimensions disponibles sur la fiche Opera.

Accessories · Components and power supplies. Specifications and dimensions available on the Opera product page.

Poignée verticale en aluminium et plastique pour planche…

Fiche ControlAccessPro
ControlAccessPro sheet

Ressource fabricant
Manufacturer resource

Demander un devis
Request a quotation

ControlAccessPro

Sommaire
Contents

Index des références
Reference index

Demander un devis
Request a quotation

ACCESSOIRES · COMPOSANTS ET ALIMENTATIONS

Accessories · Components and power supplies

03515



Visuel de la fiche fabricant Opera
Image from the Opera manufacturer product page

Poignée verticale en aluminium pour planche sensorielle 53501

Vertical aluminium handle for sensory board 53501

Sur devis
On request

Accessoires · Composants et alimentations. Caractéristiques et dimensions disponibles sur la fiche Opera.

Accessories · Components and power supplies. Specifications and dimensions available on the Opera product page.

Poignée verticale en aluminium pour planche sensorielle 53501

Fiche ControlAccessPro
ControlAccessPro sheet

Ressource fabricant
Manufacturer resource

Demander un devis
Request a quotation

03520



Visuel de la fiche fabricant Opera
Image from the Opera manufacturer product page

Poignée horizontale en aluminium et plastique pour planche sensorielle 53500

Horizontal handle in aluminium and plastic for sensory board 53500

Sur devis
On request

Accessoires · Composants et alimentations. Caractéristiques et dimensions disponibles sur la fiche Opera.

Accessories · Components and power supplies. Specifications and dimensions available on the Opera product page.

Poignée horizontale en aluminium et plastique pour planche…

Fiche ControlAccessPro
ControlAccessPro sheet

Ressource fabricant
Manufacturer resource

Demander un devis
Request a quotation

ControlAccessPro

ACCESSOIRES · COMPOSANTS ET ALIMENTATIONS

Accessories · Components and power supplies

03525



Visuel de la fiche fabricant Opera
Image from the Opera manufacturer product page

Poignée horizontale en aluminium pour planche sensorielle 53501

Horizontal aluminium handle for sensory board 53501

Sur devis
On request

Accessoires · Composants et alimentations. Caractéristiques et dimensions disponibles sur la fiche Opera.

Accessories · Components and power supplies. Specifications and dimensions available on the Opera product page.

Poignée horizontale en aluminium pour planche sensorielle 53501

Fiche ControlAccessPro
ControlAccessPro sheet

Ressource fabricant
Manufacturer resource

Demander un devis
Request a quotation

05110V



Visuel de gamme Opera · variante à confirmer
Opera range image · confirm the variant

Boîtier d'activation de l'alarme de pression avec réarmement manuel

Pressure alarm activation box with manual reset

Sur devis
On request

Accessoires · Composants et alimentations · Dimensions - 100 x 96 x 43 mm

Accessories · Components and power supplies · IP41.

Dimensions - 100 x 96 x 43 mm • Contact d'échange interne - C. /N.A. / (N.C. sur demande)

Fiche ControlAccessPro
ControlAccessPro sheet

Ressource fabricant
Manufacturer resource

Demander un devis
Request a quotation

ControlAccessPro

Sommaire
Contents

Index des références
Reference index

Demander un devis
Request a quotation

ACCESSOIRES · COMPOSANTS ET ALIMENTATIONS

Accessories · Components and power supplies

05210



Visuel de la fiche fabricant Opera
Image from the Opera manufacturer product page

Transformateur pour serrure électrique série Maxima

Transformer for Maxima series electric lock

Sur devis
On request

Accessoires · Composants et alimentations · Dimensions - 110 x 75 x 68 mm

Accessories · Components and power supplies. Specifications and dimensions available on the Opera product page.

Dimensions - 110 x 75 x 68 mm • Tension primaire - 230 Vac 50 - 60 Hz

Fiche ControlAccessPro
ControlAccessPro sheet

Ressource fabricant
Manufacturer resource

Demander un devis
Request a quotation

05211



Visuel de la fiche fabricant Opera
Image from the Opera manufacturer product page

Transformateur pour gâches électriques de la série Omnia

Transformer for Omnia series electric strikes

Sur devis
On request

Accessoires · Composants et alimentations · Dimensions - 70 x 58 x 40 mm

Accessories · Components and power supplies. Specifications and dimensions available on the Opera product page.

Dimensions - 70 x 58 x 40 mm • Tension primaire - 230 Vac 50 - 60 Hz

Fiche ControlAccessPro
ControlAccessPro sheet

Ressource fabricant
Manufacturer resource

Demander un devis
Request a quotation

ControlAccessPro

Sommaire
Contents

Index des références
Reference index

Demander un devis
Request a quotation

ACCESSOIRES · COMPOSANTS ET ALIMENTATIONS

Accessories · Components and power supplies

05257



Visuel de la fiche fabricant Opera
Image from the Opera manufacturer product page

Interface interphone électrique

Electric intercom interface

Sur devis
On request

Accessoires · Composants et alimentations · Dimensions extérieures - 97 x 41 x 22 mm

Accessories · Components and power supplies. Specifications and dimensions available on the Opera product page.

Dimensions extérieures - 97 x 41 x 22 mm • Alimentation électrique - 9 - 12 Vac

Fiche ControlAccessPro
ControlAccessPro sheet

Ressource fabricant
Manufacturer resource

Demander un devis
Request a quotation

05258



Visuel de la fiche fabricant Opera
Image from the Opera manufacturer product page

Circuit de relais pour l'ouverture de l'interphone

Relay circuit for intercom opening

Sur devis
On request

Accessoires · Composants et alimentations · Dimensions du circuit - 58 x 15 x 18 mm

Accessories · Components and power supplies · 12 Vac.

Dimensions du circuit - 58 x 15 x 18 mm • Alimentation électrique d'entrée - 9 - 12 Vac/dc

Fiche ControlAccessPro
ControlAccessPro sheet

Ressource fabricant
Manufacturer resource

Demander un devis
Request a quotation

ControlAccessPro

Sommaire
Contents

Index des références
Reference index

Demander un devis
Request a quotation

ACCESSOIRES · COMPOSANTS ET ALIMENTATIONS

Accessories · Components and power supplies

05259-12



Visuel de gamme Opera · variante à confirmer
Opera range image · confirm the variant

Art. 05259-12 / 05259-24 -Détecteur magnétique à circuit de contact

Art. 05259-12 / 05259-24 -Contact circuit magnetic sensor

Sur devis
On request

Accessoires · Composants et alimentations · Dimensions extérieures - 102 x 50 x 27,5 mm

Accessories · Components and power supplies. Specifications and dimensions available on the Opera product page.

Dimensions extérieures - 102 x 50 x 27,5 mm • Alimentation électrique - 12 ou 24 Vdc

Fiche ControlAccessPro
ControlAccessPro sheet

Ressource fabricant
Manufacturer resource

Demander un devis
Request a quotation

05260



Visuel de la fiche fabricant Opera
Image from the Opera manufacturer product page

Circuit de minuterie de porte automatique

Automatic door timer circuit

Sur devis
On request

Accessoires · Composants et alimentations · Dimensions extérieures - 120 x 56 x 30 mm

Accessories · Components and power supplies. Specifications and dimensions available on the Opera product page.

Dimensions extérieures - 120 x 56 x 30 mm • Alimentation électrique d'entrée - 12 / 24 Vac/dc

Fiche ControlAccessPro
ControlAccessPro sheet

Ressource fabricant
Manufacturer resource

Demander un devis
Request a quotation

ControlAccessPro

Sommaire
Contents

Index des références
Reference index

Demander un devis
Request a quotation

ACCESSOIRES · COMPOSANTS ET ALIMENTATIONS

Accessories · Components and power supplies

05301



Visuel de la fiche fabricant Opera
Image from the Opera manufacturer product page

Programmateur hebdomadaire avec calendrier

Weekly programmable timer with calendar

Sur devis
On request

Accessoires · Composants et alimentations · Alimentation électrique - 230 Vac

Accessories · Components and power supplies. Specifications and dimensions available on the Opera product page.

Alimentation électrique - 230 Vac • Sortie - Relais inverseurs avec contacts C. / N.O. / N.C.

Fiche ControlAccessPro
ControlAccessPro sheet

Ressource fabricant
Manufacturer resource

Demander un devis
Request a quotation

05310



Visuel de la fiche fabricant Opera
Image from the Opera manufacturer product page

Alimentation à découpage avec temporisateur

Switching Power Supply with Delayer

Sur devis
On request

Accessoires · Composants et alimentations · Dimensions - 129 x 73 x 50 mm

Accessories · Components and power supplies. Specifications and dimensions available on the Opera product page.

Dimensions - 129 x 73 x 50 mm • Entrée AC - 100 - 240 Vac

Fiche ControlAccessPro
ControlAccessPro sheet

Ressource fabricant
Manufacturer resource

Demander un devis
Request a quotation

ControlAccessPro

Sommaire
Contents

Index des références
Reference index

Demander un devis
Request a quotation

ACCESSOIRES · COMPOSANTS ET ALIMENTATIONS

Accessories · Components and power supplies

05312A



Visuel de gamme Opera · variante à confirmer
Opera range image · confirm the variant

Alimentation à découpage pour batterie tampon

Switching power supply for buffer battery

Sur devis
On request

Accessoires · Composants et alimentations · Dimensions - 300 x 225 x 130 mm

Accessories · Components and power supplies. Specifications and dimensions available on the Opera product page.

Dimensions - 300 x 225 x 130 mm • Dimensions (pour Art. 05326A) - 395 x 310 x 130 mm

Fiche ControlAccessPro
ControlAccessPro sheet

Ressource fabricant
Manufacturer resource

Demander un devis
Request a quotation

05320A



Visuel de gamme Opera · variante à confirmer
Opera range image · confirm the variant

Alimentation à découpage 12Vdc/3A

Switching power supply 12Vdc/3A

Sur devis
On request

Accessoires · Composants et alimentations · Dimensions - 130 x 99 x 38 mm

Accessories · Components and power supplies. Specifications and dimensions available on the Opera product page.

Dimensions - 130 x 99 x 38 mm • Sortie - 12 Vdc (13,8 Vdc) 3,0 A

Fiche ControlAccessPro
ControlAccessPro sheet

Ressource fabricant
Manufacturer resource

Demander un devis
Request a quotation

ControlAccessPro

Sommaire
Contents

Index des références
Reference index

Demander un devis
Request a quotation

ACCESSOIRES · COMPOSANTS ET ALIMENTATIONS

Accessories · Components and power supplies

05320BD



Visuel de gamme Opera · variante à confirmer
Opera range image · confirm the variant

Bloc d'alimentation à découpage

Switching power supply unit

Sur devis
On request

Accessoires · Composants et alimentations · Dimensions (pour Art. 05320BD) - 90 x 58 x 18 mm

Accessories · Components and power supplies. Specifications and dimensions available on the Opera product page.

Dimensions (pour Art. 05320BD) - 90 x 58 x 18 mm • Dimensions (pour Art. 05330BD) - 92 x 55 x 25 mm

Fiche ControlAccessPro
ControlAccessPro sheet

Ressource fabricant
Manufacturer resource

Demander un devis
Request a quotation

05320XM



Visuel de gamme Opera · variante à confirmer
Opera range image · confirm the variant

Alimentation à découpage 12 Vdc/12A

Switching power supply 12 Vdc/12A

Sur devis
On request

Accessoires · Composants et alimentations · Dimensions - 194 x 55 x 25 mm

Accessories · Components and power supplies. Specifications and dimensions available on the Opera product page.

Dimensions - 194 x 55 x 25 mm • Sortie - 12 Vdc (13,8 Vdc) 16 A

Fiche ControlAccessPro
ControlAccessPro sheet

Ressource fabricant
Manufacturer resource

Demander un devis
Request a quotation

ControlAccessPro

Sommaire
Contents

Index des références
Reference index

Demander un devis
Request a quotation

ACCESSOIRES · COMPOSANTS ET ALIMENTATIONS

Accessories · Components and power supplies

05330XS



Visuel de gamme Opera · variante à confirmer
Opera range image · confirm the variant

Bloc d'alimentation à découpage

Switching power supply unit

Sur devis
On request

Accessoires · Composants et alimentations · Dimensions - 91 x 52 x 29 mm

Accessories · Components and power supplies. Specifications and dimensions available on the Opera product page.

Dimensions - 91 x 52 x 29 mm • Sortie - 24 Vdc (27,6 Vdc) 1,1 A

Fiche ControlAccessPro
ControlAccessPro sheet

Ressource fabricant
Manufacturer resource

Demander un devis
Request a quotation

05331A



Visuel de gamme Opera · variante à confirmer
Opera range image · confirm the variant

Bloc d'alimentation à découpage

Switching power supply unit

Sur devis
On request

Accessoires · Composants et alimentations · Dimensions - 159 x 99 x 38 mm

Accessories · Components and power supplies. Specifications and dimensions available on the Opera product page.

Dimensions - 159 x 99 x 38 mm • Sortie - 24 Vdc (27,6 Vdc) 3 A

Fiche ControlAccessPro
ControlAccessPro sheet

Ressource fabricant
Manufacturer resource

Demander un devis
Request a quotation

ControlAccessPro

Sommaire
Contents

Index des références
Reference index

Demander un devis
Request a quotation

ACCESSOIRES · COMPOSANTS ET ALIMENTATIONS

Accessories · Components and power supplies

05332A



Visuel de gamme Opera · variante à confirmer
Opera range image · confirm the variant

Bloc d'alimentation à découpage

Switching power supply unit

Sur devis
On request

Accessoires · Composants et alimentations · Dimensions - 215 x 115 x 50 mm

Accessories · Components and power supplies. Specifications and dimensions available on the Opera product page.

Dimensions - 215 x 115 x 50 mm • Sortie - 24 Vdc (27,6 Vdc) 10 A

Fiche ControlAccessPro
ControlAccessPro sheet

Ressource fabricant
Manufacturer resource

Demander un devis
Request a quotation

05346A



Visuel de la fiche fabricant Opera
Image from the Opera manufacturer product page

Bloc d'alimentation enfichable

Plug-in power supply unit

Sur devis
On request

Accessoires · Composants et alimentations · Alimentation électrique - 100 - 240 Vac / 12 Vdc 2A

Accessories · Components and power supplies. Specifications and dimensions available on the Opera product page.

Alimentation électrique - 100 - 240 Vac / 12 Vdc 2A

Fiche ControlAccessPro
ControlAccessPro sheet

Ressource fabricant
Manufacturer resource

Demander un devis
Request a quotation

ControlAccessPro

Sommaire
Contents

Index des références
Reference index

Demander un devis
Request a quotation

ACCESSOIRES · COMPOSANTS ET ALIMENTATIONS

Accessories · Components and power supplies

08010



Visuel de la fiche fabricant Opera
Image from the Opera manufacturer product page

Cylindre de sécurité à double clé plate

Double flat key security cylinder

Sur devis
On request

Accessoires · Composants et alimentations · Code de l'article - Taille

Accessories · Components and power supplies. Specifications and dimensions available on the Opera product page.

Code de l'article - Taille • 08010 06 - Taille 60 mm (30 + 30)

Fiche ControlAccessPro
ControlAccessPro sheet

Ressource fabricant
Manufacturer resource

Demander un devis
Request a quotation

08030



Visuel de la fiche fabricant Opera
Image from the Opera manufacturer product page

Demi-cylindre de sécurité à clé plate

Half flat key security cylinder

Sur devis
On request

Accessoires · Composants et alimentations · Code de l'article - Taille

Accessories · Components and power supplies. Specifications and dimensions available on the Opera product page.

Code de l'article - Taille • 08030 01 - Taille 40 mm (30 + 10)

Fiche ControlAccessPro
ControlAccessPro sheet

Ressource fabricant
Manufacturer resource

Demander un devis
Request a quotation

ControlAccessPro

Sommaire
Contents

Index des références
Reference index

Demander un devis
Request a quotation

ACCESSOIRES · COMPOSANTS ET ALIMENTATIONS

Accessories · Components and power supplies

08040 00



Visuel de la fiche fabricant Opera
Image from the Opera manufacturer product page

Sélecteur à clé

Key selector switch

Sur devis
On request

Accessoires · Composants et alimentations · Sélecteur de contact - N.A. / N.C.

Accessories · Components and power supplies. Specifications and dimensions available on the Opera product page.

Sélecteur de contact - N.A. / N.C. • Rotation - 90° avec retour automatique de la clé

Fiche ControlAccessPro
ControlAccessPro sheet

Ressource fabricant
Manufacturer resource

Demander un devis
Request a quotation

08600



Visuel de gamme Opera · variante à confirmer
Opera range image · confirm the variant

Passe-câble encastré

Concealed cable bushing

Sur devis
On request

Accessoires · Composants et alimentations · Dimensions de la boîte - L x 24 x 16 mm

Accessories · Components and power supplies. Specifications and dimensions available on the Opera product page.

Dimensions de la boîte - L x 24 x 16 mm • Diamètre intérieur - 10 mm

Fiche ControlAccessPro
ControlAccessPro sheet

Ressource fabricant
Manufacturer resource

Demander un devis
Request a quotation

ControlAccessPro

Sommaire
Contents

Index des références
Reference index

Demander un devis
Request a quotation

ACCESSOIRES · COMPOSANTS ET ALIMENTATIONS

Accessories · Components and power supplies

08601



Visuel de la fiche fabricant Opera
Image from the Opera manufacturer product page

Passe-câble encastré avec câble inséré

Concealed cable grommet with inserted cable

Sur devis
On request

Accessoires · Composants et alimentations · Dimensions de la boîte - 260 x 24 x 16 mm

Accessories · Components and power supplies. Specifications and dimensions available on the Opera product page.

Dimensions de la boîte - 260 x 24 x 16 mm • Diamètre intérieur - 10 mm

Fiche ControlAccessPro
ControlAccessPro sheet

Ressource fabricant
Manufacturer resource

Demander un devis
Request a quotation

08605



Visuel de la fiche fabricant Opera
Image from the Opera manufacturer product page

Passe-câble encastré

Concealed cable bushing

Sur devis
On request

Accessoires · Composants et alimentations · Dimensions du tube - Longueur 88 mm Diamètre 25 mm

Accessories · Components and power supplies. Specifications and dimensions available on the Opera product page.

Dimensions du tube - Longueur 88 mm Diamètre 25 mm • Diamètre intérieur - 11 mm

Fiche ControlAccessPro
ControlAccessPro sheet

Ressource fabricant
Manufacturer resource

Demander un devis
Request a quotation

ControlAccessPro

Sommaire
Contents

Index des références
Reference index

Demander un devis
Request a quotation

ACCESSOIRES · COMPOSANTS ET ALIMENTATIONS

Accessories · Components and power supplies

08608



Visuel de la fiche fabricant Opera
Image from the Opera manufacturer product page

Presse-étoupe flexible pour l'extérieur uniquement

Outdoor flexible cable gland only

Sur devis
On request

Accessoires · Composants et alimentations · Diamètre - Extérieur. 9,5 mm Intérieur : 7 mm

Accessories · Components and power supplies. Specifications and dimensions available on the Opera product page.

Diamètre - Extérieur. 9,5 mm Intérieur : 7 mm • Longueur - 214 mm

Fiche ControlAccessPro
ControlAccessPro sheet

Ressource fabricant
Manufacturer resource

Demander un devis
Request a quotation

08610



Visuel de gamme Opera · variante à confirmer
Opera range image · confirm the variant

Presse-étoupe flexible pour l'extérieur uniquement

Outdoor flexible cable gland only

Sur devis
On request

Accessoires · Composants et alimentations · Diamètre - Extérieur. 14 mm Intérieur : 10 mm

Accessories · Components and power supplies. Specifications and dimensions available on the Opera product page.

Diamètre - Extérieur. 14 mm Intérieur : 10 mm

Fiche ControlAccessPro
ControlAccessPro sheet

Ressource fabricant
Manufacturer resource

Demander un devis
Request a quotation

ControlAccessPro

Sommaire
Contents

Index des références
Reference index

Demander un devis
Request a quotation

ACCESSOIRES · COMPOSANTS ET ALIMENTATIONS

Accessories · Components and power supplies

08630A



Visuel de la fiche fabricant Opera
Image from the Opera manufacturer product page

Presse-étoupe flexible pour l'extérieur uniquement

Outdoor flexible cable gland only

Sur devis
On request

Accessoires · Composants et alimentations · Dimensions du terminal - 35 x 30 x 13 mm

Accessories · Components and power supplies. Specifications and dimensions available on the Opera product page.

Dimensions du terminal - 35 x 30 x 13 mm • Diamètre intérieur - 8 mm

Fiche ControlAccessPro
ControlAccessPro sheet

Ressource fabricant
Manufacturer resource

Demander un devis
Request a quotation

08640



Visuel de gamme Opera · variante à confirmer
Opera range image · confirm the variant

Presse-étoupe flexible pour l'extérieur uniquement

Outdoor flexible cable gland only

Sur devis
On request

Accessoires · Composants et alimentations. Caractéristiques et dimensions disponibles sur la fiche Opera.

Accessories · Components and power supplies. Specifications and dimensions available on the Opera product page.

500 mm · 710 mm

Fiche ControlAccessPro
ControlAccessPro sheet

Ressource fabricant
Manufacturer resource

Demander un devis
Request a quotation

ControlAccessPro

Sommaire
Contents

Index des références
Reference index

Demander un devis
Request a quotation

ACCESSOIRES · COMPOSANTS ET ALIMENTATIONS

Accessories · Components and power supplies

08650



Visuel de la fiche fabricant Opera
Image from the Opera manufacturer product page

Contacts à ressort bipolaires

Two-pole spring contacts

Sur devis
On request

Accessoires · Composants et alimentations · Dimensions frontales - 47 x 16 x 4 mm

Accessories · Components and power supplies · 12 Vac.

Dimensions frontales - 47 x 16 x 4 mm • Tension - 12 - 24 Vac/dc

Fiche ControlAccessPro
ControlAccessPro sheet

Ressource fabricant
Manufacturer resource

Demander un devis
Request a quotation

08700



Visuel de la fiche fabricant Opera
Image from the Opera manufacturer product page

Boule anti-rebond

Anti-rebound ball

Sur devis
On request

Accessoires · Composants et alimentations · Dimensions frontales - 55 x 25 x 3 mm

Accessories · Components and power supplies. Specifications and dimensions available on the Opera product page.

Dimensions frontales - 55 x 25 x 3 mm • Profondeur du corps de la sphère - 30 mm

Fiche ControlAccessPro
ControlAccessPro sheet

Ressource fabricant
Manufacturer resource

Demander un devis
Request a quotation

ControlAccessPro

Sommaire
Contents

Index des références
Reference index

Demander un devis
Request a quotation

ACCESSOIRES · COMPOSANTS ET ALIMENTATIONS

Accessories · Components and power supplies

53500



Visuel de la fiche fabricant Opera
Image from the Opera manufacturer product page

Carte sensorielle pour les poignées Art. 03510 et 03520

Sensory card for handles Art. 03510 and 03520

Sur devis
On request

Accessoires · Composants et alimentations. Caractéristiques et dimensions disponibles sur la fiche Opera.

Accessories · Components and power supplies. Specifications and dimensions available on the Opera product page.

Carte sensorielle pour les poignées Art. 03510 et 03520

Fiche ControlAccessPro
ControlAccessPro sheet

Ressource fabricant
Manufacturer resource

Demander un devis
Request a quotation

53501



Visuel de la fiche fabricant Opera
Image from the Opera manufacturer product page

Carte sensorielle avec face avant pour les poignées Art. 03515 et 03525

Sensory card with front for handles Art. 03515 and 03525

Sur devis
On request

Accessoires · Composants et alimentations. Caractéristiques et dimensions disponibles sur la fiche Opera.

Accessories · Components and power supplies. Specifications and dimensions available on the Opera product page.

Carte sensorielle avec face avant pour les poignées Art. 03515…

Fiche ControlAccessPro
ControlAccessPro sheet

Ressource fabricant
Manufacturer resource

Demander un devis
Request a quotation

ControlAccessPro

Sommaire
Contents

Index des références
Reference index

Demander un devis
Request a quotation

ACCESSOIRES · COMPOSANTS ET ALIMENTATIONS

Accessories · Components and power supplies

55414



Visuel de la fiche fabricant Opera
Image from the Opera manufacturer product page

Récepteur à quatre canaux

Four-channel receiver

Sur devis
On request

Accessoires · Composants et alimentations · Dimensions - 200 x 75 x 40 mm

Accessories · Components and power supplies. Specifications and dimensions available on the Opera product page.

Dimensions - 200 x 75 x 40 mm • Alimentation électrique - 12 - 24 Vac/dc

Fiche ControlAccessPro
ControlAccessPro sheet

Ressource fabricant
Manufacturer resource

Demander un devis
Request a quotation

55416



Visuel de la fiche fabricant Opera
Image from the Opera manufacturer product page

Récepteur à deux canaux

Two-channel receiver

Sur devis
On request

Accessoires · Composants et alimentations · Dimensions - 200 x 75 x 40 mm

Accessories · Components and power supplies. Specifications and dimensions available on the Opera product page.

Dimensions - 200 x 75 x 40 mm • Alimentation électrique - 12 - 24 Vac/dc

Fiche ControlAccessPro
ControlAccessPro sheet

Ressource fabricant
Manufacturer resource

Demander un devis
Request a quotation

ControlAccessPro

Sommaire
Contents

Index des références
Reference index

Demander un devis
Request a quotation

ACCESSOIRES · COMPOSANTS ET ALIMENTATIONS

Accessories · Components and power supplies

55417



Visuel de la fiche fabricant Opera
Image from the Opera manufacturer product page

Mini récepteur à un canal

Mini One-Channel Receiver

Sur devis
On request

Accessoires · Composants et alimentations · Dimensions - 70 x 46 x 21 mm

Accessories · Components and power supplies. Specifications and dimensions available on the Opera product page.

Dimensions - 70 x 46 x 21 mm • Alimentation électrique - 12 - 24 Vac/dc

Fiche ControlAccessPro
ControlAccessPro sheet

Ressource fabricant
Manufacturer resource

Demander un devis
Request a quotation

55418



Visuel de la fiche fabricant Opera
Image from the Opera manufacturer product page

Mini récepteur à un canal

Mini One-Channel Receiver

Sur devis
On request

Accessoires · Composants et alimentations · Dimensions - 77 x 37 x 21 mm

Accessories · Components and power supplies. Specifications and dimensions available on the Opera product page.

Dimensions - 77 x 37 x 21 mm • Alimentation électrique - 12 - 24 Vac/dc

Fiche ControlAccessPro
ControlAccessPro sheet

Ressource fabricant
Manufacturer resource

Demander un devis
Request a quotation

ControlAccessPro

Sommaire
Contents

Index des références
Reference index

Demander un devis
Request a quotation

ACCESSOIRES · COMPOSANTS ET ALIMENTATIONS

Accessories · Components and power supplies

55420



Visuel de gamme Opera · variante à confirmer
Opera range image · confirm the variant

Télécommande radio à deux canaux

Two-channel radio remote control

Sur devis
On request

Accessoires · Composants et alimentations · Dimensions - 53 x 26 x 14 mm

Accessories · Components and power supplies. Specifications and dimensions available on the Opera product page.

Dimensions - 53 x 26 x 14 mm • Alimentation électrique - Pile alcaline 6 V de type 11 A

Fiche ControlAccessPro
ControlAccessPro sheet

Ressource fabricant
Manufacturer resource

Demander un devis
Request a quotation

55421



Visuel de gamme Opera · variante à confirmer
Opera range image · confirm the variant

Télécommande radio à quatre canaux

Four-channel radio remote control

Sur devis
On request

Accessoires · Composants et alimentations · Dimensions - 63 x 36 x 14 mm

Accessories · Components and power supplies. Specifications and dimensions available on the Opera product page.

Dimensions - 63 x 36 x 14 mm • Alimentation électrique - Pile alcaline 6 V de type 11 A

Fiche ControlAccessPro
ControlAccessPro sheet

Ressource fabricant
Manufacturer resource

Demander un devis
Request a quotation

ControlAccessPro

Sommaire
Contents

Index des références
Reference index

Demander un devis
Request a quotation

ACCESSOIRES · COMPOSANTS ET ALIMENTATIONS

Accessories · Components and power supplies

57520RF



Visuel de la fiche fabricant Opera
Image from the Opera manufacturer product page

Module émetteur radio Lo.Ra.

Lo.Ra. radio transmitter module

Sur devis
On request

Accessoires · Composants et alimentations · Dimensions - 67 x 50 x 20 mm

Accessories · Components and power supplies. Specifications and dimensions available on the Opera product page.

Dimensions - 67 x 50 x 20 mm • Alimentation électrique - 12 - 18 Vac 12 - 24 Vdc

Fiche ControlAccessPro
ControlAccessPro sheet

Ressource fabricant
Manufacturer resource

Demander un devis
Request a quotation

57521RF



Visuel de la fiche fabricant Opera
Image from the Opera manufacturer product page

Module récepteur radio Lo.Ra.

Radio receiver module Lo.Ra.

Sur devis
On request

Accessoires · Composants et alimentations · Dimensions - 67 x 50 x 20 mm

Accessories · Components and power supplies. Specifications and dimensions available on the Opera product page.

Dimensions - 67 x 50 x 20 mm • Alimentation électrique - 12 - 18 Vac 12 - 24 Vdc

Fiche ControlAccessPro
ControlAccessPro sheet

Ressource fabricant
Manufacturer resource

Demander un devis
Request a quotation

ControlAccessPro

Sommaire
Contents

Index des références
Reference index

Demander un devis
Request a quotation

ACCESSOIRES · COMPOSANTS ET ALIMENTATIONS

Accessories · Components and power supplies

KA



Schéma CAD · produit non représenté
CAD diagram · product not pictured

Chiffre simple pour cylindres

Single cipher for cylinders

Sur devis
On request

Accessoires · Composants et alimentations. Caractéristiques et dimensions disponibles sur la fiche Opera.

Accessories · Components and power supplies. Specifications and dimensions available on the Opera product page.

Chiffre simple pour cylindres

Fiche ControlAccessPro
ControlAccessPro sheet

Ressource fabricant
Manufacturer resource

Demander un devis
Request a quotation

REL12V



Visuel de gamme Opera · variante à confirmer
Opera range image · confirm the variant

Relais de service

Service relays

Sur devis
On request

Accessoires · Composants et alimentations. Caractéristiques et dimensions disponibles sur la fiche Opera.

Accessories · Components and power supplies. Specifications and dimensions available on the Opera product page.

12V · 24V

Fiche ControlAccessPro
ControlAccessPro sheet

Ressource fabricant
Manufacturer resource

Demander un devis
Request a quotation

ControlAccessPro

Sommaire
Contents

Index des références
Reference index

Demander un devis
Request a quotation

ACCESSOIRES · COMPOSANTS ET ALIMENTATIONS

Accessories · Components and power supplies

TEST-01



Visuel de la fiche fabricant Opera
Image from the Opera manufacturer product page

Opera Test

Opera Test

Sur devis
On request

Accessoires · Composants et alimentations · Alimentazione da rete - 230 Vac

Accessories · Components and power supplies. Specifications and dimensions available on the Opera product page.

Alimentazione da rete - 230 Vac • Alimentazione da batteria esterna - 12 Vdc / 3 A

ControlAccessPro

Fiche ControlAccessPro
ControlAccessPro sheet

Ressource fabricant
Manufacturer resource

Demander un devis
Request a quotation

Sommaire
Contents

Index des références
Reference index

Demander un devis
Request a quotation

ACCESS · SYSTÈMES DE CONTRÔLE D'ACCÈS

Access · Access-control systems

40621



Visuel de gamme · variante selon référence
Range image · variant depends on reference

Smart Trim · poignée active hors tension

Smart Trim · handle enabled without power

615,30 € HT · Repère fabricant · Italie · 07.11.2026
€615.30 excl. VAT · Manufacturer benchmark · Italy · 07.11.2026

Poignée extérieure temporisée à associer à une barre compatible. Signalisation lumineuse et sonore intégrée.
Timed outside handle for a compatible exit bar, with integrated visual and audible status.

Minuterie réglable de 0 à 60 s • 12 V CA/CC ou 24 V CC

Fiche ControlAccessPro
ControlAccessPro sheet

Ressource fabricant
Manufacturer resource

Demander un devis
Request a quotation

40821



Visuel de gamme · variante selon référence
Range image · variant depends on reference

Smart Trim · poignée inactive hors tension

Smart Trim · handle disabled without power

615,30 € HT · Repère fabricant · Italie · 07.11.2026
€615.30 excl. VAT · Manufacturer benchmark · Italy · 07.11.2026

Poignée extérieure temporisée à associer à une barre compatible. Signalisation lumineuse et sonore intégrée.
Timed outside handle for a compatible exit bar, with integrated visual and audible status.

Minuterie réglable de 0 à 60 s • 12 V CA/CC ou 24 V CC

Fiche ControlAccessPro
ControlAccessPro sheet

Ressource fabricant
Manufacturer resource

Demander un devis
Request a quotation

ControlAccessPro

Sommaire
Contents

Index des références
Reference index

Demander un devis
Request a quotation

ACCESS · SYSTÈMES DE CONTRÔLE D'ACCÈS

Access · Access-control systems

57301



Visuel fabricant · 57301
Manufacturer image · 57301

Clavier autonome · PIN et RFID

Standalone keypad · PIN and RFID

355,70 € HT · Repère fabricant · Italie · 07.11.2026
€355.70 excl. VAT · Manufacturer benchmark · Italy · 07.11.2026

Clavier extérieur à touches éclairées et électronique déportée. Commande jusqu'à deux accès.

Outdoor backlit keypad with remote electronics. Controls up to two access points.

IP65 · alimentation 12/24 V CA/CC • PIN, RFID 125 kHz ou double identification

Fiche ControlAccessPro
ControlAccessPro sheet

Ressource fabricant
Manufacturer resource

Demander un devis
Request a quotation

00577



Visuel de la fiche fabricant Opera
Image from the Opera manufacturer product page

Canal pour portes de 95 à 105 mm

Channel for doors 95 to 105 mm

Sur devis
On request

Access · Systèmes de contrôle d'accès. Caractéristiques et dimensions disponibles sur la fiche Opera.

Access · Access-control systems. Specifications and dimensions available on the Opera product page.

Canal pour portes de 95 à 105 mm

Fiche ControlAccessPro
ControlAccessPro sheet

Ressource fabricant
Manufacturer resource

Demander un devis
Request a quotation

ControlAccessPro

Sommaire
Contents

Index des références
Reference index

Demander un devis
Request a quotation

ACCESS · SYSTÈMES DE CONTRÔLE D'ACCÈS

Access · Access-control systems

05502PD



Visuel de gamme Opera · variante à confirmer
Opera range image · confirm the variant

Boîte pour système d'éclairage de profil et lecteur de clé tactile

Box for profile light system and touch key reader

Sur devis
On request

Access · Systèmes de contrôle d'accès · Dimensions extérieures - 140 x 40 x 20 mm

Access · Access-control systems · 55030N, 55031N, 55033N.

Dimensions extérieures - 140 x 40 x 20 mm

Fiche ControlAccessPro
ControlAccessPro sheet

Ressource fabricant
Manufacturer resource

Demander un devis
Request a quotation

05502PDB



Visuel de la fiche fabricant Opera
Image from the Opera manufacturer product page

Boîte pour art. 55641G et pour art. 05645

Box for art. 55641G and for art. 05645

Sur devis
On request

Access · Systèmes de contrôle d'accès · Dimensions du corps - 140 x 40 x 20 mm

Access · Access-control systems. Specifications and dimensions available on the Opera product page.

Dimensions du corps - 140 x 40 x 20 mm

Fiche ControlAccessPro
ControlAccessPro sheet

Ressource fabricant
Manufacturer resource

Demander un devis
Request a quotation

ControlAccessPro

Sommaire
Contents

Index des références
Reference index

Demander un devis
Request a quotation

ACCESS · SYSTÈMES DE CONTRÔLE D'ACCÈS

Access · Access-control systems

05502T



Visuel de la fiche fabricant Opera
Image from the Opera manufacturer product page

Capot de protection

Protective canopy

Sur devis
On request

Access · Systèmes de contrôle d'accès · Dimensions extérieures - 153 x 47 x 22 mm

Access · Access-control systems. Specifications and dimensions available on the Opera product page.

Dimensions extérieures - 153 x 47 x 22 mm

Fiche ControlAccessPro
ControlAccessPro sheet

Ressource fabricant
Manufacturer resource

Demander un devis
Request a quotation

05645



Visuel de la fiche fabricant Opera
Image from the Opera manufacturer product page

Bouton relais temporisé pour Art. 55640SE

Time relay button for Art. 55640SE

Sur devis
On request

Access · Systèmes de contrôle d'accès · Dimensions du corps - 140 x 40 x 6 mm

Access · Access-control systems. Specifications and dimensions available on the Opera product page.

Dimensions du corps - 140 x 40 x 6 mm • Bouton-poussoir avec contact - N.A.

Fiche ControlAccessPro
ControlAccessPro sheet

Ressource fabricant
Manufacturer resource

Demander un devis
Request a quotation

ControlAccessPro

Sommaire
Contents

Index des références
Reference index

Demander un devis
Request a quotation

ACCESS · SYSTÈMES DE CONTRÔLE D'ACCÈS

Access · Access-control systems

05648



Visuel de la fiche fabricant Opera
Image from the Opera manufacturer product page

Haut-parleur en saillie

Surface-mounted loudspeaker

Sur devis
On request

Access · Systèmes de contrôle d'accès · Dimensions du corps - 118 x 87 x 86 mm

Access · Access-control systems. Specifications and dimensions available on the Opera product page.

Dimensions du corps - 118 x 87 x 86 mm • Puissance - 20 W / 4 ohms

Fiche ControlAccessPro
ControlAccessPro sheet

Ressource fabricant
Manufacturer resource

Demander un devis
Request a quotation

05651



Visuel de la fiche fabricant Opera
Image from the Opera manufacturer product page

Couvercle pour art. 55641A et 55641B

Canopy cover for art. 55641A and 55641B

Sur devis
On request

Access · Systèmes de contrôle d'accès · Dimensions du corps - 106 x 86 x 110 mm

Access · Access-control systems. Specifications and dimensions available on the Opera product page.

Dimensions du corps - 106 x 86 x 110 mm

Fiche ControlAccessPro
ControlAccessPro sheet

Ressource fabricant
Manufacturer resource

Demander un devis
Request a quotation

ControlAccessPro

Sommaire
Contents

Index des références
Reference index

Demander un devis
Request a quotation

ACCESS · SYSTÈMES DE CONTRÔLE D'ACCÈS

Access · Access-control systems

05652



Visuel de gamme Opera · variante à confirmer
Opera range image · confirm the variant

Boîte de fixation pour Art. 55641C

Attachment box for Art. 55641C

Sur devis
On request

Access · Systèmes de contrôle d'accès · Dimensions Art. no. 05652 - 202 x 40 x 40 mm

Access · Access-control systems. Specifications and dimensions available on the Opera product page.

Dimensions Art. no. 05652 - 202 x 40 x 40 mm • Dimensions art. no. 05653 - 202 x 40 x 85 mm

Fiche ControlAccessPro
ControlAccessPro sheet

Ressource fabricant
Manufacturer resource

Demander un devis
Request a quotation

ControlAccessPro

05820



Visuel de la fiche fabricant Opera
Image from the Opera manufacturer product page

Électronique de télégestion

Remote Management Electronics

Sur devis
On request

Access · Systèmes de contrôle d'accès · Dimensions - 90 x 36 x 32 mm

Access · Access-control systems. Specifications and dimensions available on the Opera product page.

Dimensions - 90 x 36 x 32 mm • Alimentation électrique - 9 - 14 Vdc

Fiche ControlAccessPro
ControlAccessPro sheet

Ressource fabricant
Manufacturer resource

Demander un devis
Request a quotation

Sommaire
Contents

Index des références
Reference index

Demander un devis
Request a quotation

ACCESS · SYSTÈMES DE CONTRÔLE D'ACCÈS

Access · Access-control systems

05820SB



Visuel de la fiche fabricant Opera
Image from the Opera manufacturer product page

Touche tactile

Touch button

Sur devis
On request

Access · Systèmes de contrôle d'accès · Dimensions - 95 x 51 x 25 mm

Access · Access-control systems. Specifications and dimensions available on the Opera product page.

Dimensions - 95 x 51 x 25 mm • Alimentation électrique - 12 Vdc (9 - 14 Vdc)

Fiche ControlAccessPro
ControlAccessPro sheet

Ressource fabricant
Manufacturer resource

Demander un devis
Request a quotation

05821



Visuel de la fiche fabricant Opera
Image from the Opera manufacturer product page

Housse de protection

Protective cover

Sur devis
On request

Access · Systèmes de contrôle d'accès · Dimensions - 130 x 78 x 30 mm

Access · Access-control systems. Specifications and dimensions available on the Opera product page.

Dimensions - 130 x 78 x 30 mm

Fiche ControlAccessPro
ControlAccessPro sheet

Ressource fabricant
Manufacturer resource

Demander un devis
Request a quotation

ControlAccessPro

Sommaire
Contents

Index des références
Reference index

Demander un devis
Request a quotation

ACCESS · SYSTÈMES DE CONTRÔLE D'ACCÈS

Access · Access-control systems

05913



Visuel de la fiche fabricant Opera
Image from the Opera manufacturer product page

Convertisseur série RS-485 vers Ethernet

RS-485 Serial to Ethernet Converter

Sur devis
On request

Access · Systèmes de contrôle d'accès · Dimensions - 100 x 42 x 25 mm

Access · Access-control systems. Specifications and dimensions available on the Opera product page.

Dimensions - 100 x 42 x 25 mm • Alimentation électrique - 12 Vdc / 1 A à partir du bloc…

Fiche ControlAccessPro
ControlAccessPro sheet

Ressource fabricant
Manufacturer resource

Demander un devis
Request a quotation

55611NET



Visuel de la fiche fabricant Opera
Image from the Opera manufacturer product page

Stand Alone / NET Management Electronics

Stand Alone / NET Management Electronics

Sur devis
On request

Access · Systèmes de contrôle d'accès · Dimensions du corps - 160 x 95 x 65 mm

Access · Access-control systems · 55613A.

Dimensions du corps - 160 x 95 x 65 mm • Éloignement des dispositifs de lecture - Jusqu'à 10 m avec un…

Fiche ControlAccessPro
ControlAccessPro sheet

Ressource fabricant
Manufacturer resource

Demander un devis
Request a quotation

ControlAccessPro

Sommaire
Contents

Index des références
Reference index

Demander un devis
Request a quotation

ACCESS · SYSTÈMES DE CONTRÔLE D'ACCÈS

Access · Access-control systems

55612



Visuel de gamme Opera · variante à confirmer
Opera range image · confirm the variant

Clavier à code

Code keypad

Sur devis
On request

Access · Systèmes de contrôle d'accès · Dimensions du corps - 129 x 46 x 30 mm

Access · Access-control systems · 56611A.

Dimensions du corps - 129 x 46 x 30 mm • Alimentation et commandes - A partir des articles électroniques…

Fiche ControlAccessPro
ControlAccessPro sheet

Ressource fabricant
Manufacturer resource

Demander un devis
Request a quotation

55612PD



Visuel de gamme Opera · variante à confirmer
Opera range image · confirm the variant

Clavier à code anti-vandalisme

Vandal resistant code keypad

Sur devis
On request

Access · Systèmes de contrôle d'accès · Dimensions du corps pour Art. 55612PD et 55612PDN - Avant : 120 x 46 x 3 mm Partie filetée : 106 x 39 x 10 mm

Access · Access-control systems · IP 65, 56611A.

Dimensions du corps pour Art. 55612PD et 55612PDN - Avant : 120… • Dimensions du corps pour Art. 55612PDC et 55612PDN - 110 x 40 x…

Fiche ControlAccessPro
ControlAccessPro sheet

Ressource fabricant
Manufacturer resource

Demander un devis
Request a quotation

ControlAccessPro

Sommaire
Contents

Index des références
Reference index

Demander un devis
Request a quotation

ACCESS · SYSTÈMES DE CONTRÔLE D'ACCÈS

Access · Access-control systems

55612SS



Visuel de gamme Opera · variante à confirmer
Opera range image · confirm the variant

Clavier à code anti-vandalisme

Vandal resistant code keypad

Sur devis
On request

Access · Systèmes de contrôle d'accès · Dimensions du corps pour Art. 55612SS - 94 x 73 x 4,5 mm

Access · Access-control systems · IP 65, 56611A.

Dimensions du corps pour Art. 55612SS - 94 x 73 x 4,5 mm • Dimensions du corps pour Art. 55612SSD - 103 x 84 x 25 mm

Fiche ControlAccessPro
ControlAccessPro sheet

Ressource fabricant
Manufacturer resource

Demander un devis
Request a quotation

55613A



Visuel de la fiche fabricant Opera
Image from the Opera manufacturer product page

Lecteur de cartes magnétiques

Magnetic card reader

Sur devis
On request

Access · Systèmes de contrôle d'accès · Dimensions du corps - 140 x 40 x 34 mm

Access · Access-control systems · 56611A.

Dimensions du corps - 140 x 40 x 34 mm • Alimentation et commandes - A partir des articles électroniques…

Fiche ControlAccessPro
ControlAccessPro sheet

Ressource fabricant
Manufacturer resource

Demander un devis
Request a quotation

ControlAccessPro

Sommaire
Contents

Index des références
Reference index

Demander un devis
Request a quotation

ACCESS · SYSTÈMES DE CONTRÔLE D'ACCÈS

Access · Access-control systems

55613AAL



Visuel de la fiche fabricant Opera
Image from the Opera manufacturer product page

Lecteur de cartes magnétiques anti-vandalisme

Anti-vandal magnetic card reader

Sur devis
On request

Access · Systèmes de contrôle d'accès · Dimensions du corps - 68 x 29 x 30 mm

Access · Access-control systems · 56611A.

Dimensions du corps - 68 x 29 x 30 mm • Alimentation et commandes - A partir des articles électroniques…

Fiche ControlAccessPro
ControlAccessPro sheet

Ressource fabricant
Manufacturer resource

Demander un devis
Request a quotation

55613NET



Visuel de la fiche fabricant Opera
Image from the Opera manufacturer product page

Lecteur de cartes magnétiques USB ISO 2

USB magnetic stripe card reader ISO 2

Sur devis
On request

Access · Systèmes de contrôle d'accès · Dimensions - 100 x 34 x 26 mm

Access · Access-control systems. Specifications and dimensions available on the Opera product page.

Dimensions - 100 x 34 x 26 mm • Alimentation et commandes - A partir d'un PC via le port USB

Fiche ControlAccessPro
ControlAccessPro sheet

Ressource fabricant
Manufacturer resource

Demander un devis
Request a quotation

ControlAccessPro

Sommaire
Contents

Index des références
Reference index

Demander un devis
Request a quotation

ACCESS · SYSTÈMES DE CONTRÔLE D'ACCÈS

Access · Access-control systems

55614



Visuel de la fiche fabricant Opera
Image from the Opera manufacturer product page

Lecteur de transpondeur

Transponder Reader

Sur devis
On request

Access · Systèmes de contrôle d'accès · Dimensions du corps - 129 x 46 x 30 mm

Access · Access-control systems · 56611A.

Dimensions du corps - 129 x 46 x 30 mm • Alimentation et commandes - A partir des articles électroniques…

Fiche ControlAccessPro
ControlAccessPro sheet

Ressource fabricant
Manufacturer resource

Demander un devis
Request a quotation

55614NET



Visuel de la fiche fabricant Opera
Image from the Opera manufacturer product page

Lecteur de transpondeurs USB

USB transponder reader

Sur devis
On request

Access · Systèmes de contrôle d'accès · Dimensions - 115 x 75 x 25 mm

Access · Access-control systems. Specifications and dimensions available on the Opera product page.

Dimensions - 115 x 75 x 25 mm • Alimentation et commandes - A partir d'un PC via le port USB

Fiche ControlAccessPro
ControlAccessPro sheet

Ressource fabricant
Manufacturer resource

Demander un devis
Request a quotation

ControlAccessPro

Sommaire
Contents

Index des références
Reference index

Demander un devis
Request a quotation

ACCESS · SYSTÈMES DE CONTRÔLE D'ACCÈS

Access · Access-control systems

55614PD



Visuel de gamme Opera · variante à confirmer
Opera range image · confirm the variant

Lecteur de transpondeur

Transponder reader

Sur devis
On request

Access · Systèmes de contrôle d'accès · Dimensions extérieures - 140 x 40 x 6 mm

Access · Access-control systems · 56611A.

Dimensions extérieures - 140 x 40 x 6 mm • Dimensions du circuit interne - 118 x 27 x 17 mm

Fiche ControlAccessPro
ControlAccessPro sheet

Ressource fabricant
Manufacturer resource

Demander un devis
Request a quotation

55614SC



Visuel de la fiche fabricant Opera
Image from the Opera manufacturer product page

Lecteur de transpondeurs pour vitrines ou tiroirs

Transponder reader for display cabinets or drawers

Sur devis
On request

Access · Systèmes de contrôle d'accès · Dimensions du corps - 90 x 57 x 24 mm

Access · Access-control systems · 56611A.

Dimensions du corps - 90 x 57 x 24 mm • Alimentation et commandes - A partir des articles électroniques…

Fiche ControlAccessPro
ControlAccessPro sheet

Ressource fabricant
Manufacturer resource

Demander un devis
Request a quotation

ControlAccessPro

Sommaire
Contents

Index des références
Reference index

Demander un devis
Request a quotation

ACCESS · SYSTÈMES DE CONTRÔLE D'ACCÈS

Access · Access-control systems

55615



Visuel de gamme Opera · variante à confirmer
Opera range image · confirm the variant

Carte à bande magnétique

Magnetic stripe card

Sur devis
On request

Access · Systèmes de contrôle d'accès · Dimensions Art. 56616 - 86 x 54 x 0,8 mm

Access · Access-control systems · 55613A.

Dimensions Art. 56616 - 86 x 54 x 0,8 mm • Bande magnétique - 300 OE

Fiche ControlAccessPro
ControlAccessPro sheet

Ressource fabricant
Manufacturer resource

Demander un devis
Request a quotation

55616NET



Visuel de la fiche fabricant Opera
Image from the Opera manufacturer product page

Convertisseur USB vers Série RS-485

USB to Serial RS-485 Converter

Sur devis
On request

Access · Systèmes de contrôle d'accès · Dimensions - 60 x 38 x 20 mm

Access · Access-control systems. Specifications and dimensions available on the Opera product page.

Dimensions - 60 x 38 x 20 mm • Alimentation par le PC via le port USB - 5 Vdc / 60 mA

Fiche ControlAccessPro
ControlAccessPro sheet

Ressource fabricant
Manufacturer resource

Demander un devis
Request a quotation

ControlAccessPro

Sommaire
Contents

Index des références
Reference index

Demander un devis
Request a quotation

ACCESS · SYSTÈMES DE CONTRÔLE D'ACCÈS

Access · Access-control systems

55618NET



Visuel de la fiche fabricant Opera
Image from the Opera manufacturer product page

Convertisseur TTL vers Série RS-485

TTL to Serial RS-485 Converter

Sur devis
On request

Access · Systèmes de contrôle d'accès · Alimentation électrique - A partir de la ligne série

Access · Access-control systems · 500 m.

Alimentation électrique - A partir de la ligne série • Connecteurs - 10 pôles de plat Vis à 4 pôles

Fiche ControlAccessPro
ControlAccessPro sheet

Ressource fabricant
Manufacturer resource

Demander un devis
Request a quotation

55618PD



Visuel de gamme Opera · variante à confirmer
Opera range image · confirm the variant

Lecteur Dallas

Dallas reader

Sur devis
On request

Access · Systèmes de contrôle d'accès · Dimensions extérieures - 140 x 40 x 6 mm

Access · Access-control systems · 56611A.

Dimensions extérieures - 140 x 40 x 6 mm • Dimensions du circuit interne - 118 x 27 x 17 mm

Fiche ControlAccessPro
ControlAccessPro sheet

Ressource fabricant
Manufacturer resource

Demander un devis
Request a quotation

ControlAccessPro

Sommaire
Contents

Index des références
Reference index

Demander un devis
Request a quotation

ACCESS · SYSTÈMES DE CONTRÔLE D'ACCÈS

Access · Access-control systems

55622NET



Visuel de gamme Opera · variante à confirmer
Opera range image · confirm the variant

Logiciel de contrôle d'accès au réseau

Network Access Control Software

Sur devis
On request

Access · Systèmes de contrôle d'accès. Caractéristiques et dimensions disponibles sur la fiche Opera.

Access · Access-control systems. Specifications and dimensions available on the Opera product page.

Logiciel de contrôle d'accès au réseau

Fiche ControlAccessPro
ControlAccessPro sheet

Ressource fabricant
Manufacturer resource

Demander un devis
Request a quotation

55640SE



Visuel de la fiche fabricant Opera
Image from the Opera manufacturer product page

Electronique de gestion pour distributeur automatique de billets et lecteur de…

Management electronics for ATM and credit card reader for self-service areas

Sur devis
On request

Access · Systèmes de contrôle d'accès · Dimensions de la boîte - 105 x 95 x 62 mm

Access · Access-control systems. Specifications and dimensions available on the Opera product page.

Dimensions de la boîte - 105 x 95 x 62 mm • Alimentation électrique - 11 ÷ 14 Vdc par alimentation externe…

Fiche ControlAccessPro
ControlAccessPro sheet

Ressource fabricant
Manufacturer resource

Demander un devis
Request a quotation

ControlAccessPro

Sommaire
Contents

Index des références
Reference index

Demander un devis
Request a quotation

ACCESS · SYSTÈMES DE CONTRÔLE D'ACCÈS

Access · Access-control systems

55641A



Visuel de la fiche fabricant Opera
Image from the Opera manufacturer product page

Lecteur de cartes à insertion magnétique pour art. 55640SE

Magnetic insertion card reader for art. 55640SE

Sur devis
On request

Access · Systèmes de contrôle d'accès · Dimensions du corps - 100 x 80 x 5 mm

Access · Access-control systems. Specifications and dimensions available on the Opera product page.

Dimensions du corps - 100 x 80 x 5 mm • Dimensions du panneau avant - 70 x 65 x 95 mm Profondeur interne…

Fiche ControlAccessPro
ControlAccessPro sheet

Ressource fabricant
Manufacturer resource

Demander un devis
Request a quotation

55641B



Visuel de la fiche fabricant Opera
Image from the Opera manufacturer product page

Lecteur de cartes à insertion magnétique pour Art. 55642SE

Magnetic insertion card reader for Art. 55642SE

Sur devis
On request

Access · Systèmes de contrôle d'accès · Dimensions du corps - 100 x 80 x 5 mm

Access · Access-control systems. Specifications and dimensions available on the Opera product page.

Dimensions du corps - 100 x 80 x 5 mm • Dimensions du panneau avant - 70 x 65 x 95 mm Profondeur interne…

Fiche ControlAccessPro
ControlAccessPro sheet

Ressource fabricant
Manufacturer resource

Demander un devis
Request a quotation

ControlAccessPro

Sommaire
Contents

Index des références
Reference index

Demander un devis
Request a quotation

ACCESS · SYSTÈMES DE CONTRÔLE D'ACCÈS

Access · Access-control systems

55641C



Visuel de la fiche fabricant Opera
Image from the Opera manufacturer product page

Lecteur de cartes à insertion magnétique pour Art. 55640SE

Magnetic insertion card reader for Art. 55640SE

Sur devis
On request

Access · Systèmes de contrôle d'accès · Dimensions du corps - 146 x 35 x 80 mm (profondeur interne)

Access · Access-control systems. Specifications and dimensions available on the Opera product page.

Dimensions du corps - 146 x 35 x 80 mm (profondeur interne) • Dimensions du panneau avant - 202 x 40 x 5 mm

Fiche ControlAccessPro
ControlAccessPro sheet

Ressource fabricant
Manufacturer resource

Demander un devis
Request a quotation

55641D



Visuel de la fiche fabricant Opera
Image from the Opera manufacturer product page

Lecteur de cartes magnétiques pour art. 55642SE

Magnetic swipe card reader for art. 55642SE

Sur devis
On request

Access · Systèmes de contrôle d'accès · Dimensions du corps - 140 x 40 x 35 x 20 (profondeur) mm

Access · Access-control systems. Specifications and dimensions available on the Opera product page.

Dimensions du corps - 140 x 40 x 35 x 20 (profondeur) mm • Alimentation électrique - Par l'intermédiaire de la série RS-485

Fiche ControlAccessPro
ControlAccessPro sheet

Ressource fabricant
Manufacturer resource

Demander un devis
Request a quotation

ControlAccessPro

Sommaire
Contents

Index des références
Reference index

Demander un devis
Request a quotation

ACCESS · SYSTÈMES DE CONTRÔLE D'ACCÈS

Access · Access-control systems

55641E



Visuel de la fiche fabricant Opera
Image from the Opera manufacturer product page

Lecteur de cartes magnétiques pour art. 55640SE et 55642SE

Magnetic swipe card reader for art. 55640SE and 55642SE

Sur devis
On request

Access · Systèmes de contrôle d'accès · Dimensions du corps - 85 x 35 x 35 mm

Access · Access-control systems. Specifications and dimensions available on the Opera product page.

Dimensions du corps - 85 x 35 x 35 mm • Alimentation électrique - Par l'intermédiaire de la série RS-485

Fiche ControlAccessPro
ControlAccessPro sheet

Ressource fabricant
Manufacturer resource

Demander un devis
Request a quotation

55641F



Visuel de la fiche fabricant Opera
Image from the Opera manufacturer product page

Lecteur de cartes magnétiques pour art. 55640SE et 55642SE

Magnetic swipe card reader for art. 55640SE and 55642SE

Sur devis
On request

Access · Systèmes de contrôle d'accès · Dimensions du corps - 85 x 35 x 35 mm

Access · Access-control systems. Specifications and dimensions available on the Opera product page.

Dimensions du corps - 85 x 35 x 35 mm • Dimensions du panneau avant - 202 x 40 x 5 mm

Fiche ControlAccessPro
ControlAccessPro sheet

Ressource fabricant
Manufacturer resource

Demander un devis
Request a quotation

ControlAccessPro

Sommaire
Contents

Index des références
Reference index

Demander un devis
Request a quotation

ACCESS · SYSTÈMES DE CONTRÔLE D'ACCÈS

Access · Access-control systems

55641G



Visuel de la fiche fabricant Opera
Image from the Opera manufacturer product page

Bouton d'ouverture de la porte pour Art. 55640SE

Door opening button for Art. 55640SE

Sur devis
On request

Access · Systèmes de contrôle d'accès · Dimensions du corps - 140 x 40 x 6 mm

Access · Access-control systems. Specifications and dimensions available on the Opera product page.

Dimensions du corps - 140 x 40 x 6 mm • Bouton-poussoir avec contact - N.A.

Fiche ControlAccessPro
ControlAccessPro sheet

Ressource fabricant
Manufacturer resource

Demander un devis
Request a quotation

55642SE



Visuel de gamme Opera · variante à confirmer
Opera range image · confirm the variant

Electronique de gestion pour DAB et lecteur de cartes de crédit

Management electronics for ATM and credit card reader

Sur devis
On request

Access · Systèmes de contrôle d'accès · Dimensions de la boîte - 160 x 100 x 43 mm

Access · Access-control systems. Specifications and dimensions available on the Opera product page.

Dimensions de la boîte - 160 x 100 x 43 mm • Alimentation électrique - 12 - 24 Vac/dc

Fiche ControlAccessPro
ControlAccessPro sheet

Ressource fabricant
Manufacturer resource

Demander un devis
Request a quotation

ControlAccessPro

Sommaire
Contents

Index des références
Reference index

Demander un devis
Request a quotation

ACCESS · SYSTÈMES DE CONTRÔLE D'ACCÈS

Access · Access-control systems

56611A



Visuel de gamme Opera · variante à confirmer
Opera range image · confirm the variant

Electronique de gestion du contrôle d'accès autonome

Stand-Alone Access Control Management Electronics

Sur devis
On request

Access · Systèmes de contrôle d'accès · Dimensions de la boîte - 160 x 100 x 43 mm

Access · Access-control systems. Specifications and dimensions available on the Opera product page.

Dimensions de la boîte - 160 x 100 x 43 mm • Alimentation électrique - 12 - 24 Vac/dc

Fiche ControlAccessPro
ControlAccessPro sheet

Ressource fabricant
Manufacturer resource

Demander un devis
Request a quotation

56616



Visuel de gamme Opera · variante à confirmer
Opera range image · confirm the variant

Transpondeur

Transponder

Sur devis
On request

Access · Systèmes de contrôle d'accès · Dimensions Art. 56616 - 86 x 54 x 0,8 mm

Access · Access-control systems · 125 kHz.

Dimensions Art. 56616 - 86 x 54 x 0,8 mm • Dimensions Art. 56616SLA - 86 x 54 x 0,8 mm

Fiche ControlAccessPro
ControlAccessPro sheet

Ressource fabricant
Manufacturer resource

Demander un devis
Request a quotation

ControlAccessPro

Sommaire
Contents

Index des références
Reference index

Demander un devis
Request a quotation

ACCESS · SYSTÈMES DE CONTRÔLE D'ACCÈS

Access · Access-control systems

57312



Visuel de gamme Opera · variante à confirmer
Opera range image · confirm the variant

Clavier à code

Code keypad

Sur devis
On request

Access · Systèmes de contrôle d'accès · Dimensions Art. 57312 - Avant : 120 x 46 x 3 mm

Access · Access-control systems. Specifications and dimensions available on the Opera product page.

Dimensions Art. 57312 - Avant : 120 x 46 x 3 mm • Dimensions Art. 57313 - 110 x 40 x 15 mm

Fiche ControlAccessPro
ControlAccessPro sheet

Ressource fabricant
Manufacturer resource

Demander un devis
Request a quotation

57700



Visuel de gamme Opera · variante à confirmer
Opera range image · confirm the variant

judas numérique de 3,2".

3.2" digital peephole

Sur devis
On request

Access · Systèmes de contrôle d'accès · Dimensions du corps - 115 x 64 x 16 mm

Access · Access-control systems · 72 mm, 95 mm, 105 mm, 15 mm.

Dimensions du corps - 115 x 64 x 16 mm • Alimentation électrique - 4,5 Vdc via 3 piles AAA (incluses)

Fiche ControlAccessPro
ControlAccessPro sheet

Ressource fabricant
Manufacturer resource

Demander un devis
Request a quotation

ControlAccessPro

Sommaire
Contents

Index des références
Reference index

Demander un devis
Request a quotation

ACCESS · SYSTÈMES DE CONTRÔLE D'ACCÈS

Access · Access-control systems

57701



Visuel de gamme Opera · variante à confirmer
Opera range image · confirm the variant

judas numérique de 4,0 pouces

4.0″ digital peephole

Sur devis
On request

Access · Systèmes de contrôle d'accès · Dimensions du corps - 115 x 64 x 16 mm

Access · Access-control systems · 72 mm, 95 mm, 105 mm, 15 mm.

Dimensions du corps - 115 x 64 x 16 mm • Alimentation électrique - 4,5 Vdc via 3 piles AAA (incluses)

Fiche ControlAccessPro
ControlAccessPro sheet

Ressource fabricant
Manufacturer resource

Demander un devis
Request a quotation

58000



Visuel de gamme Opera · variante à confirmer
Opera range image · confirm the variant

Lecteur de touches à effleurement

Touch key reader

Sur devis
On request

Access · Systèmes de contrôle d'accès · Dimensions frontales - 105 x 40 x 5 mm

Access · Access-control systems · 05501N.

Dimensions frontales - 105 x 40 x 5 mm • Dimensions de la boîte - 111 x 72 x 29 mm

Fiche ControlAccessPro
ControlAccessPro sheet

Ressource fabricant
Manufacturer resource

Demander un devis
Request a quotation

ControlAccessPro

Sommaire
Contents

Index des références
Reference index

Demander un devis
Request a quotation

ACCESS · SYSTÈMES DE CONTRÔLE D'ACCÈS

Access · Access-control systems

58015



Visuel de gamme Opera · variante à confirmer
Opera range image · confirm the variant

Touche Dallas

Touch Key Dallas

Sur devis
On request

Access · Systèmes de contrôle d'accès · Dimensions de la touche - Diamètre 16 mm x 5 mm

Access · Access-control systems. Specifications and dimensions available on the Opera product page.

Dimensions de la touche - Diamètre 16 mm x 5 mm • Dimensions du support ABS - 53 x 15 mm

Fiche ControlAccessPro
ControlAccessPro sheet

Ressource fabricant
Manufacturer resource

Demander un devis
Request a quotation

58018ML



Visuel de gamme Opera · variante à confirmer
Opera range image · confirm the variant

Lecteur de touche supplémentaire avec électronique pour minilink et multilink net

Additional touch key reader with electronics for minilink and multilink net

Sur devis
On request

Access · Systèmes de contrôle d'accès · Dimensions extérieures - 105 x 40 x 5 mm

Access · Access-control systems · 56611A.

Dimensions extérieures - 105 x 40 x 5 mm • Alimentation et commandes - A partir des articles électroniques…

Fiche ControlAccessPro
ControlAccessPro sheet

Ressource fabricant
Manufacturer resource

Demander un devis
Request a quotation

ControlAccessPro

Sommaire
Contents

Index des références
Reference index

Demander un devis
Request a quotation

ACCESS · SYSTÈMES DE CONTRÔLE D'ACCÈS

Access · Access-control systems

58200SA



Visuel de la fiche fabricant Opera
Image from the Opera manufacturer product page

Biométrique

Biometric

Sur devis
On request

Access · Systèmes de contrôle d'accès · Dimensions - 95 x 51 x 25 mm

Access · Access-control systems. Specifications and dimensions available on the Opera product page.

Dimensions - 95 x 51 x 25 mm • Alimentation électrique - 12 Vdc (9 - 14 Vdc)

Fiche ControlAccessPro
ControlAccessPro sheet

Ressource fabricant
Manufacturer resource

Demander un devis
Request a quotation

ControlAccessPro

Sommaire
Contents

Index des références
Reference index

Demander un devis
Request a quotation

DOORA · OUVERTURE ET GESTION À DISTANCE

Doora · Remote access management

05330BD



Visuel de la fiche fabricant Opera
Image from the Opera manufacturer product page

Bloc d'alimentation à découpage

Switching power supply unit

Sur devis
On request

Doora · Ouverture et gestion à distance · Dimensions - 130 x 99 x 38 mm

Doora · Remote access management. Specifications and dimensions available on the Opera product page.

Dimensions - 130 x 99 x 38 mm • Sortie - 24 Vdc / 1 A

Fiche ControlAccessPro
ControlAccessPro sheet

Ressource fabricant
Manufacturer resource

Demander un devis
Request a quotation

09100B



Visuel de gamme Opera · variante à confirmer
Opera range image · confirm the variant

Bouton motorisé

Motorised knob

Sur devis
On request

Doora · Ouverture et gestion à distance · Dimensions du corps - 124 x 50 x 72 mm

Doora · Remote access management. Specifications and dimensions available on the Opera product page.

Dimensions du corps - 124 x 50 x 72 mm • Alimentation électrique - 4 piles AA

Fiche ControlAccessPro
ControlAccessPro sheet

Ressource fabricant
Manufacturer resource

Demander un devis
Request a quotation

ControlAccessPro

Sommaire
Contents

Index des références
Reference index

Demander un devis
Request a quotation

DOORA · OUVERTURE ET GESTION À DISTANCE

Doora · Remote access management

09101



Visuel de la fiche fabricant Opera
Image from the Opera manufacturer product page

Insert pour tige de bouton motorisé 09100B / N

Insert for motorised knob shank 09100B / N

Sur devis
On request

Doora · Ouverture et gestion à distance. Caractéristiques et dimensions disponibles sur la fiche Opera.

Doora · Remote access management. Specifications and dimensions available on the Opera product page.

Insert pour tige de bouton motorisé 09100B / N

Fiche ControlAccessPro
ControlAccessPro sheet

Ressource fabricant
Manufacturer resource

Demander un devis
Request a quotation

55614NET-1



Visuel de gamme Opera · variante à confirmer
Opera range image · confirm the variant

Lecteur de carte pour l'activation du courant

Card reader for current activation

Sur devis
On request

Doora · Ouverture et gestion à distance · Dimensions du corps - 66 x 50 x 44 mm

Doora · Remote access management. Specifications and dimensions available on the Opera product page.

Dimensions du corps - 66 x 50 x 44 mm • Alimentation électrique - 24 Vdc à partir du bloc d'alimentation…

Fiche ControlAccessPro
ControlAccessPro sheet

Ressource fabricant
Manufacturer resource

Demander un devis
Request a quotation

ControlAccessPro

Sommaire
Contents

Index des références
Reference index

Demander un devis
Request a quotation

DOORA · OUVERTURE ET GESTION À DISTANCE

Doora · Remote access management

56616MF



Visuel de gamme Opera · variante à confirmer
Opera range image · confirm the variant

Cartes RFID pour lecteur 55512MF

RFID cards for reader 55512MF

Sur devis
On request

Doora · Ouverture et gestion à distance · Dimensions - 86 x 54 x 0,8 mm

Doora · Remote access management · 125 KHz.

Dimensions - 86 x 54 x 0,8 mm • A utiliser avec - Les lecteurs de cartes 55512MF

Fiche ControlAccessPro
ControlAccessPro sheet

Ressource fabricant
Manufacturer resource

Demander un devis
Request a quotation

57402



Visuel de la fiche fabricant Opera
Image from the Opera manufacturer product page

Module d'ouverture de porte Wi-fi / Bluetooth

Wi-fi / Bluetooth door opener module

Sur devis
On request

Doora · Ouverture et gestion à distance · Dimensions du corps - 54 x 54 x 20 mm

Doora · Remote access management. Specifications and dimensions available on the Opera product page.

Dimensions du corps - 54 x 54 x 20 mm • Alimentation électrique - 5 à 32 Vdc | 12 à 24 Vac, min. 100 mA

Fiche ControlAccessPro
ControlAccessPro sheet

Ressource fabricant
Manufacturer resource

Demander un devis
Request a quotation

ControlAccessPro

Sommaire
Contents

Index des références
Reference index

Demander un devis
Request a quotation

DOORA · OUVERTURE ET GESTION À DISTANCE

Doora · Remote access management

57402PRO



Visuel de la fiche fabricant Opera
Image from the Opera manufacturer product page

Module d'ouverture de porte Wi-fi / Bluetooth

Wi-fi / Bluetooth door opener module

Sur devis
On request

Doora · Ouverture et gestion à distance · Dimensions du corps - 131 x 55 x 25 mm

Doora · Remote access management. Specifications and dimensions available on the Opera product page.

Dimensions du corps - 131 x 55 x 25 mm • Mode d'alimentation du module par : - Alimentation européenne…

Fiche ControlAccessPro
ControlAccessPro sheet

Ressource fabricant
Manufacturer resource

Demander un devis
Request a quotation

57412



Visuel de la fiche fabricant Opera
Image from the Opera manufacturer product page

Caméra vidéo à combiner avec les modules 57402 et 57402PRO

Video camera to be combined with 57402 and 57402PRO modules

Sur devis
On request

Doora · Ouverture et gestion à distance · Résolution vidéo - 2 K (2560 x 1440 px)

Doora · Remote access management · 4 MP.

Résolution vidéo - 2 K (2560 x 1440 px) • Alimentation électrique - DC5V-USB C

Fiche ControlAccessPro
ControlAccessPro sheet

Ressource fabricant
Manufacturer resource

Demander un devis
Request a quotation

ControlAccessPro

Sommaire
Contents

Index des références
Reference index

Demander un devis
Request a quotation

DOORA · OUVERTURE ET GESTION À DISTANCE

Doora · Remote access management

57413



Visuel de la fiche fabricant Opera
Image from the Opera manufacturer product page

Clavier avec lecteur de carte RFID pour module 57402PRO

Keypad with RFID card reader for 57402PRO module

Sur devis
On request

Doora · Ouverture et gestion à distance · Dimensions du corps - 43,5 x 148 x 22 mm

Doora · Remote access management. Specifications and dimensions available on the Opera product page.

Dimensions du corps - 43,5 x 148 x 22 mm • Alimentation électrique - Via la ligne série Protocole Wiegand

Fiche ControlAccessPro
ControlAccessPro sheet

Ressource fabricant
Manufacturer resource

Demander un devis
Request a quotation

57414



Visuel de la fiche fabricant Opera
Image from the Opera manufacturer product page

Lecteur RFID pour le module 57402PRO

RFID reader for 57402PRO module

Sur devis
On request

Doora · Ouverture et gestion à distance · Dimensions du corps - 48 x 20 x 103 mm

Doora · Remote access management. Specifications and dimensions available on the Opera product page.

Dimensions du corps - 48 x 20 x 103 mm • Alimentation électrique - Via la ligne série Protocole Wiegand

Fiche ControlAccessPro
ControlAccessPro sheet

Ressource fabricant
Manufacturer resource

Demander un devis
Request a quotation

ControlAccessPro

Sommaire
Contents

Index des références
Reference index

Demander un devis
Request a quotation

DOORA · OUVERTURE ET GESTION À DISTANCE

Doora · Remote access management

57519ARF



Visuel de la fiche fabricant Opera
Image from the Opera manufacturer product page

Module d'interface pour bouton motorisé 09100B / N

Interface module for motorised knob 09100B / N

Sur devis
On request

Doora · Ouverture et gestion à distance · Dimensions du corps - 102 x 50x 27,5 mm

Doora · Remote access management. Specifications and dimensions available on the Opera product page.

Dimensions du corps - 102 x 50x 27,5 mm • Alimentation électrique - 12 - 24 Vdc / 12 - 18 Vac

Fiche ControlAccessPro
ControlAccessPro sheet

Ressource fabricant
Manufacturer resource

Demander un devis
Request a quotation

57530A



Visuel de gamme Opera · variante à confirmer
Opera range image · confirm the variant

Unité de gestion des économies d'énergie

Energy saving management unit

Sur devis
On request

Doora · Ouverture et gestion à distance · Dimensions du corps - 111 x 72 x 29 mm

Doora · Remote access management. Specifications and dimensions available on the Opera product page.

Dimensions du corps - 111 x 72 x 29 mm • Alimentation de la carte - 12 - 24 Vdc 12 - 18 Vac

Fiche ControlAccessPro
ControlAccessPro sheet

Ressource fabricant
Manufacturer resource

Demander un devis
Request a quotation

ControlAccessPro

Sommaire
Contents

Index des références
Reference index

Demander un devis
Request a quotation

DOORA · OUVERTURE ET GESTION À DISTANCE

Doora · Remote access management

57532ARF



Visuel de gamme Opera · variante à confirmer
Opera range image · confirm the variant

Capteur magnétique radio

Radio magnetic sensor

Sur devis
On request

Doora · Ouverture et gestion à distance · Dimensions du corps - 135 x 35 x 34 mm

Doora · Remote access management. Specifications and dimensions available on the Opera product page.

Dimensions du corps - 135 x 35 x 34 mm • Alimentation électrique - Pile au lithium AA, 3,6 V, 2 200 mAh…

Fiche ControlAccessPro
ControlAccessPro sheet

Ressource fabricant
Manufacturer resource

Demander un devis
Request a quotation

57533



Visuel de gamme Opera · variante à confirmer
Opera range image · confirm the variant

Détecteur de présence radio

Radio presence detector

Sur devis
On request

Doora · Ouverture et gestion à distance · Dimensions du corps - 71 x 102 x 56 mm

Doora · Remote access management. Specifications and dimensions available on the Opera product page.

Dimensions du corps - 71 x 102 x 56 mm • Alimentation électrique - Pile au lithium 3,6 V, 2 200 mAh…

Fiche ControlAccessPro
ControlAccessPro sheet

Ressource fabricant
Manufacturer resource

Demander un devis
Request a quotation

ControlAccessPro

Sommaire
Contents

Index des références
Reference index

Demander un devis
Request a quotation

DOORA · OUVERTURE ET GESTION À DISTANCE

Doora · Remote access management

57534



Visuel de gamme Opera · variante à confirmer
Opera range image · confirm the variant

Détecteur de présence radio

Radio presence detector

Sur devis
On request

Doora · Ouverture et gestion à distance · Dimensions du corps - Ø 129 x 43 mm

Doora · Remote access management · 10.525 GHz, 11.4 m, 4 m.

Dimensions du corps - Ø 129 x 43 mm • Alimentation électrique - Pile au lithium 3,6 V, 2 200 mAh…

Fiche ControlAccessPro
ControlAccessPro sheet

Ressource fabricant
Manufacturer resource

Demander un devis
Request a quotation

ControlAccessPro

Sommaire
Contents

Index des références
Reference index

Demander un devis
Request a quotation

PEOPLE COUNTER · COMPTAGE DE PERSONNES

People Counter · People counting

05912WEB



Visuel de gamme Opera · variante à confirmer
Opera range image · confirm the variant

Logiciel de visualisation/téléchargement

Viewer/downloader software

Sur devis
On request

People Counter · Comptage de personnes. Caractéristiques et dimensions disponibles sur la fiche Opera.

People Counter · People counting. Specifications and dimensions available on the Opera product page.

Logiciel de visualisation/téléchargement

Fiche ControlAccessPro
ControlAccessPro sheet

Ressource fabricant
Manufacturer resource

Demander un devis
Request a quotation

05914



Visuel de la fiche fabricant Opera
Image from the Opera manufacturer product page

Concentrateur de données Wi-Fi Ethernet

Wi-Fi Ethernet Data Concentrator

Sur devis
On request

People Counter · Comptage de personnes · Dimensions du corps - 92 x 66 x 27 mm

People Counter · People counting · 433 MHz.

Dimensions du corps - 92 x 66 x 27 mm • Alimentation électrique - 5 Vdc de l'unité d'alimentation sur le…

Fiche ControlAccessPro
ControlAccessPro sheet

Ressource fabricant
Manufacturer resource

Demander un devis
Request a quotation

ControlAccessPro

Sommaire
Contents

Index des références
Reference index

Demander un devis
Request a quotation

PEOPLE COUNTER · COMPTAGE DE PERSONNES

People Counter · People counting

05916



Visuel de la fiche fabricant Opera
Image from the Opera manufacturer product page

Carte mémoire SD pour compteur de personnes autonome

SD memory card for stand-alone people counter

Sur devis
On request

People Counter · Comptage de personnes. Caractéristiques et dimensions disponibles sur la fiche Opera.

People Counter · People counting. Specifications and dimensions available on the Opera product page.

Carte mémoire SD pour compteur de personnes autonome

Fiche ControlAccessPro
ControlAccessPro sheet

Ressource fabricant
Manufacturer resource

Demander un devis
Request a quotation

05917



Visuel de la fiche fabricant Opera
Image from the Opera manufacturer product page

Batterie pour compteur de personnes

Battery for people counter

Sur devis
On request

People Counter · Comptage de personnes · Type de batterie - Chlorure de lithium et de thionyle

People Counter · People counting. Specifications and dimensions available on the Opera product page.

Type de batterie - Chlorure de lithium et de thionyle • Alimentation électrique - 3,6 V

Fiche ControlAccessPro
ControlAccessPro sheet

Ressource fabricant
Manufacturer resource

Demander un devis
Request a quotation

ControlAccessPro

Sommaire
Contents

Index des références
Reference index

Demander un devis
Request a quotation

PEOPLE COUNTER · COMPTAGE DE PERSONNES

People Counter · People counting

59001



Visuel de gamme Opera · variante à confirmer
Opera range image · confirm the variant

Compteur de personnes

People counter

Sur devis
On request

People Counter · Comptage de personnes · Dimensions du corps - 165 x 80 x 35 mm

People Counter · People counting · 433.125 Mhz.

Dimensions du corps - 165 x 80 x 35 mm • Alimentation électrique - - Pile No. 3 x 3,6 V AA au lithium…

Fiche ControlAccessPro
ControlAccessPro sheet

Ressource fabricant
Manufacturer resource

Demander un devis
Request a quotation

59013



Visuel de la fiche fabricant Opera
Image from the Opera manufacturer product page

Compteur de personnes manuel

Hand-held people counter

Sur devis
On request

People Counter · Comptage de personnes · Dimensions du corps - 105 x 58 x 18 mm

People Counter · People counting. Specifications and dimensions available on the Opera product page.

Dimensions du corps - 105 x 58 x 18 mm • Alimentation électrique - 3 Vdc via 2 piles de type AAA - 1,5 V

Fiche ControlAccessPro
ControlAccessPro sheet

Ressource fabricant
Manufacturer resource

Demander un devis
Request a quotation

ControlAccessPro

Index des références

Reference index

Cliquez sur une ligne pour ouvrir sa fiche.
Select a line to open its product sheet.

00112	Batterie pour centrale d'alarme…	37
00147	Sous-plaque pour électro-aimant…	7
00147N	Sous-plaque pour électro-aimant…	7
00171A	Cylindre rond (pièce de…	144
00212	Batterie	176
00228	Cale pour contre-plaque	111
00280.1	Capuchon pour la fixation du…	144
00280.2	Capuchon pour la fixation du…	144
00280A	Cale en aluminium 5 mm	145
00280AN	Cale en aluminium 5 mm	145
00280C	Epaisseur	145
00280S	Epaisseur	146
00280UNI	Plaque d'adaptation universelle	146
00281.1	Plaque d'armature (pièce de…	147
00281.2	Plaque d'armature (pièce de…	147
00281CP	Contre-plaque plate (pièce de…	147
00282	Auvent pour serrures électriques	148
00287B	Aimant d'alignement de porte	148
00287W	Aimant d'alignement de porte	148
00360B	Cale supplémentaire pour gâche…	59
00360BG	Cale supplémentaire pour gâche…	59
00360C	Cale supplémentaire pour gâche…	59
00416	Sous-plaque pour poignée…	56
00428	Sous-plaque pour l'adaptation…	56
00577	Canal pour portes de 95 à 105 mm	205
00712	Batterie	176
01127	Plaque d'armature pour…	8
01130	Plaque d'armature pour…	8
01134	Plaque d'armature pour…	9
01137	Plaque d'armature pour…	9
01137L	Plaque d'armature pour…	10
01620	Retenteur · version avec plaque	36
01620I	Retenteur · version avec plaque	36
01630	Solénoïde de maintien pour…	37
01630I	Solénoïde de maintien pour…	37
01740	Support réglable pour le…	38
01740B	Support réglable pour le…	38
01740BF	Support fixe pour le montage…	38
01740F	Support fixe pour le montage…	38
01740M	Support réglable pour le…	39
01780	Boîtier encastré/appliqué pour…	39
01800Z	Plaque d'armature fixe pour…	40
01805Z	Plaque d'armature articulée…	40
01808	Clé supplémentaire pour…	177
01808K	Clé supplémentaire de…	177
01810Z	Plaque d'armature fixe pour la…	41
01815Z	Plaque d'armature articulée…	41
01820	Electro-aimant de maintien pour…	42

ControlAccessPro

Sommaire
Contents

Index des références
Reference index

Demander un devis
Request a quotation

Index des références

Reference index

Cliquez sur une ligne pour ouvrir sa fiche.
Select a line to open its product sheet.

01820I	Electro-aimant de maintien pour…	42
01830	Electro-aimant de maintien pour…	42
01830I	Electro-aimant de maintien pour…	42
02060	Supports pour la fixation…	89
02065	Carter pour serrure solénoïde…	89
02114	Face avant avec mécanisme…	90
02114S	Face avant avec mécanisme…	90
02160	Supports pour la fixation…	89
02165	Carter pour serrure solénoïde…	89
02208	Plaque d'armature pour serrures…	90
02208R	Plaque d'armature pour serrures…	90
02218	Plaque d'armature pour serrures…	91
02218R	Plaque d'armature pour serrures…	91
02221	Détecteur magnétique encastré	178
02223	Capteur magnétique amovible	178
02225	Contact à bille	179
02238	Plaque d'éjection	111
02238CF	Gâche avant fixe courte	112
02238CFL	Plaque d'armature fixe avant…	112
02238S	Contre-plaque d'éjection	113
02250	Défenseur indéchirable	179
02250L	Protecteur anti-déchirure pour…	158
02250LG	Défenseur indéchirable	149
02251	Cale pour défenseur…	180
02255	Plaque d'armature pour serrures…	159
02258D	Plaque d'armature pour serrures…	125
02258DSA	Plaque d'armature pour serrures…	125
02259	Plaque d'armature pour serrures…	126
02259SA	Plaque d'armature pour serrures…	126
02260D	Plaque d'armature symétrique…	137
02260DSA	Plaque d'armature symétrique…	137
02287	Plaque de fixation	149
02288	Plaque de fixation pour boulon…	150
02290	Gâcheur de sol	150
02291	Plaque d'armature pour…	151
02291N	Plaque d'armature pour…	151
02292	Epaisseur de la contre-plaque	151
02293	Epaisseur de la contre-plaque	152
02295	Circuit de sécurité	152
02300	Gâche de remplacement pour…	119
02301	Gâche de remplacement pour…	119
02308.1	Boîtier pour serrure de la…	113
02308.1S	Boîtier pour serrure série Slide	114
02308.2	Boîtier pour serrure de la…	113
02308.2S	Boîtier pour serrure série Slide	114
0230930DX	Carter pour solénoïde vertical…	127
0230930SX	Carter pour solénoïde vertical…	127
02708	Carter pour boulon de solénoïde…	138

ControlAccessPro

Sommaire
Contents

Index des références
Reference index

Demander un devis
Request a quotation

Index des références

Reference index

Cliquez sur une ligne pour ouvrir sa fiche.
Select a line to open its product sheet.

03000	Support de montage "Elle" pour…	10
03000N	Support de montage "Elle" pour…	10
03001	Support de montage 'Zeta' pour…	11
03001N	Support de montage 'Zeta' pour…	11
03002	Support universel réglable…	11
03003	Base de contre-plaque…	12
03004	Base de contre-plaque…	12
03005	Couvercle court pour série 130…	13
03006	Carter de couverture long pour…	13
03007	Equerre de fixation 'U' pour…	14
03010	Panneau frontal court	60
03010S	Panneau frontal court	60
03030	Face avant longue	61
03030.1GDR	Face avant longue	61
03030.2GDR	Face avant longue	61
03031	Face avant longue	62
03130	Face avant longue	62
03131	Face avant longue	63
03132	Face avant longue	63
03162	Façade angulaire courte	64
03162BA	Façade angulaire courte	64
03310	Panneau frontal court	64
03310R	Panneau frontal court	65
03330	Face avant longue	65
03331	Face avant longue	66
03342.1	Face avant à angle long	66
03342.2	Face avant à angle long	66
03370.1	Face avant longue pour Omnia…	67
03370.2	Face avant longue pour Omnia…	67
03370R	Face avant longue pour Omnia…	67
03371.1	Face avant longue pour Omnia…	67
03371.2	Face avant longue pour Omnia…	67
03372	Plaque frontale longue pour…	68
03374.1	Face avant longue pour Omnia…	68
03374.2	Face avant longue pour Omnia…	68
03374R	Face avant longue pour Omnia…	68
03375.1	Plaque frontale longue pour…	69
03375.2	Plaque frontale longue pour…	69
03410	Panneau frontal court	69
03411	Panneau frontal court	70
03431	Face avant longue	70
03442	Face avant à angle long	71
03442BA	Face avant à angle long	71
03445	Panneau frontal long et angulaire	71
03445GD	Panneau frontal long et angulaire	71
03446	Panneau frontal long et angulaire	72
03446GD	Panneau frontal long et angulaire	72
03500	Support de montage 'Elle' pour…	14

ControlAccessPro

Index des références

Reference index

Cliquez sur une ligne pour ouvrir sa fiche.
Select a line to open its product sheet.

03500N	Support de montage 'Elle' pour…	14
03501	Support de montage 'Zeta' pour…	15
03501N	Support de montage 'Zeta' pour…	15
03510	Poignée verticale en aluminium…	180
03515	Poignée verticale en aluminium…	181
03520	Poignée horizontale en…	181
03525	Poignée horizontale en…	182
03600	Support de montage 'Elle' pour…	15
03600N	Support de montage 'Elle' pour…	15
03601	Support de montage 'Zeta' pour…	16
03601N	Support de montage 'Zeta' pour…	16
03700	Support de montage "Elle" pour…	16
03700N	Support de montage "Elle" pour…	16
03701	Support de montage "Zeta" pour…	17
03701N	Support de montage "Zeta" pour…	17
03705	Couvercle court pour les séries…	17
03706	Couvercle long pour les séries…	18
03707	Support de montage 'Elle' avec…	18
03707L	Support de montage 'Elle' avec…	19
03707LN	Support de montage 'Elle' avec…	19
03707N	Support de montage 'Elle' avec…	18
03708	Support de montage 'Zeta' avec…	19
03708L	Support de montage 'Zeta' avec…	20
03708LN	Support de montage 'Zeta' avec…	20
03708N	Support de montage 'Zeta' avec…	19
03709	Carter pour la série 138	20
03710	Carter pour la série 139	21
04925	Moteur de remplacement pour les…	159
05110R	Boîte d'activation de l'alarme…	43
05110V	Boîtier d'activation de…	182
05115	Bouton de…	43
05203A	Détecteur combiné de chaleur et…	44
05203ABRA	Détecteur combiné de chaleur et…	44
05204A	Détecteur de chaleur…	44
05204ABRA	Détecteur de chaleur…	44
05206A	Spray pour détecteurs de fumée	45
05207	Sirène électronique	45
05210	Transformateur pour serrure…	183
05211	Transformateur pour gâches…	183
05216	Circuit PWM	91
05257	Interface interphone électrique	184
05258	Circuit de relais pour…	184
05259-12	Art. 05259-12 / 05259-24…	185
05259-24	Art. 05259-12 / 05259-24…	185
05260	Circuit de minuterie de porte…	185
05301	Programmateur hebdomadaire avec…	186
05310	Alimentation à découpage avec…	186
05312A	Alimentation à découpage pour…	187

ControlAccessPro

Index des références

Reference index

Cliquez sur une ligne pour ouvrir sa fiche.
Select a line to open its product sheet.

05320A	Alimentation à découpage 12Vdc/3A	187
05320BD	Bloc d'alimentation à découpage	188
05320XM	Alimentation à découpage 12…	188
05325A	Alimentation à découpage pour…	187
05326A	Alimentation à découpage pour…	187
05330BD	Bloc d'alimentation à découpage	229
05330XS	Bloc d'alimentation à découpage	189
05331A	Bloc d'alimentation à découpage	189
05332A	Bloc d'alimentation à découpage	190
05346A	Bloc d'alimentation enfichable	190
05426	Câble multiconducteur	160
05428	Câble multiconducteur pour…	127
05501	Boîtier d'installation pour…	162
05501BR	Boîtier d'installation pour…	162
05501N	Boîtier d'installation pour…	162
05502	Boîte d'encastrement pour…	162
05502BR	Boîte d'encastrement pour…	162
05502N	Boîte d'encastrement pour…	162
05502PD	Boîte pour système d'éclairage…	206
05502PDB	Boîte pour art. 55641G et pour…	206
05502PDBR	Boîte pour système d'éclairage…	206
05502PDN	Boîte pour système d'éclairage…	206
05502T	Capot de protection	207
05503	Boîtier de fixation pour…	163
05503BR	Boîtier de fixation pour…	163
05503N	Boîtier de fixation pour…	163
05512	Unité de contrôle électronique…	163
05513	Combiné d'interphone	164
05514	Combiné d'interphonie multiport	164
05515	Portier d'interphone externe	165
05540	Boîte pour porte-cylindre…	165
05540N	Boîte pour porte-cylindre…	165
05645	Bouton relais temporisé pour…	207
05648	Haut-parleur en saillie	208
05651	Couvercle pour art. 55641A et…	208
05652	Boîte de fixation pour Art…	209
05653	Boîte de fixation pour Art…	209
05820	Électronique de télégestion	209
05820P	Bouton d'ouverture de porte…	166
05820SB	Touche tactile	210
05821	Housse de protection	210
05912WEB	Logiciel de…	237
05913	Convertisseur série RS-485 vers…	211
05914	Concentrateur de données Wi-Fi…	237
05916	Carte mémoire SD pour compteur…	238
05917	Batterie pour compteur de…	238
08010	Cylindre de sécurité à double…	191
08030	Demi-cylindre de sécurité à clé…	191

ControlAccessPro

Index des références

Reference index

Cliquez sur une ligne pour ouvrir sa fiche.
Select a line to open its product sheet.

08040 00	Sélecteur à clé	192
08600	Passe-câble encastré	192
08600XL	Passe-câble encastré	192
08601	Passe-câble encastré avec câble…	193
08605	Passe-câble encastré	193
08608	Presse-étoupe flexible pour…	194
08610	Presse-étoupe flexible pour…	194
08619	Presse-étoupe flexible pour…	194
08620	Presse-étoupe flexible pour…	194
08630A	Presse-étoupe flexible pour…	195
08640	Presse-étoupe flexible pour…	195
08641	Presse-étoupe flexible pour…	195
08650	Contacts à ressort bipolaires	196
08700	Boule anti-rebond	196
08710	Serrure à loquet	72
08711A	Serrure à pêne	73
09100B	Bouton motorisé	229
09100N	Bouton motorisé	229
09101	Insert pour tige de bouton…	230
12500	Micro-aimant pour portes…	21
12700	Micro-aimant pour portes…	22
12800	Micro-aimant pour portes…	22
12800M	Micro-aimant avec capteur pour…	23
12800MN	Micro-aimant avec capteur pour…	23
12800N	Micro-aimant pour portes…	22
13000	Maxi électro-aimant pour portes…	23
13000N	Maxi électro-aimant pour portes…	23
13100	Safety Maxi · ventouse argent	6
13100N	Safety Maxi · ventouse noir	6
13100TD	Electro-aimant Maxi avec…	24
13100TDN	Electro-aimant Maxi avec…	24
13400	Midi solénoïde pour portes…	24
13400M	Midi solénoïde avec capteur à…	25
13500	Electro-aimant miniature pour…	25
13500M	Mini solénoïde avec capteur…	26
13600	Mini électro-aimant pour portes…	26
13600N	Mini électro-aimant pour portes…	26
13700	Mini solénoïde avec capteur…	27
13700KIT TF	Kit solénoïde miniature pour…	27
13700KIT TFB	Safety Mini · kit ventouse et…	7
13700N	Mini solénoïde avec capteur…	27
13700TD	Mini solénoïde avec capteur et…	28
13700TDL	Electro-aimant miniature avec…	28
13700TDN	Mini solénoïde avec capteur et…	28
13800	Serrure à cisaillement…	29
13900	Micro Shear Lock solénoïde pour…	29
13900M	Micro Shear Lock solénoïde avec…	30
14000	Maxi double solénoïde avec…	30

ControlAccessPro

Index des références

Reference index

Cliquez sur une ligne pour ouvrir sa fiche.
Select a line to open its product sheet.

14000N	Maxi double solénoïde avec…	30
14212R	Electro-aimant de verrouillage…	31
14224R	Electro-aimant de verrouillage…	31
14710TD	Mini solénoïde avec poignée et…	31
14710TDN	Mini solénoïde avec poignée et…	31
14800TD-A	Mini solénoïde avec poignée…	32
17003A	Dispositif électromagnétique de…	46
18003	Electro-aimant de maintien…	46
18004	Electro-aimant de maintien avec…	47
18005A	Electro-aimant de maintien au…	47
18005AB	Electro-aimant de maintien au…	47
18100	Fire Control · retenteur mural	36
18101	Electro-aimant de maintien pour…	48
18104	Solénoïde de maintien avec…	48
18104RES	Solénoïde de maintien avec…	48
19000	Electro-aimant de maintien pour…	49
19000GC	Electro-aimant de maintien pour…	49
19001	Electro-aimant de maintien pour…	49
19001DV	Electro-aimant de maintien à…	50
19001GC	Electro-aimant de maintien pour…	49
19001GCDV	Electro-aimant de maintien à…	50
19001GCR	Electro-aimant de maintien à…	50
19001GD	Electro-aimant de maintien pour…	51
19001R	Electro-aimant de maintien à…	50
19002	Electro-aimant de maintien pour…	51
19002DV	Retenteur magnétique à double…	51
19002GD	Electro-aimant de maintien pour…	51
19002GDDV	Retenteur magnétique à double…	51
19002GDR	Electro-aimant de maintien à…	52
19002N	Electro-aimant de maintien pour…	51
19002NDV	Retenteur magnétique à double…	51
19002NR	Electro-aimant de maintien à…	52
19002R	Electro-aimant de maintien à…	52
20610	Micro serrure électromagnétique	92
20610XS	Micro serrure électromagnétique	92
20611	Micro serrure électromagnétique	92
20611XS	Micro serrure électromagnétique	92
20612	Micro-verrou électromagnétique…	93
20613	Micro serrure électromagnétique	93
20613XS	Micro serrure électromagnétique	94
20810	Micro serrure électromagnétique	94
20810XS	Micro serrure électromagnétique	95
20811	Micro serrure électromagnétique	94
20811XS	Micro serrure électromagnétique	95
20812	Micro-verrou électromagnétique…	95
20813	Micro serrure électromagnétique	96
20813XS	Micro serrure électromagnétique	96
20910	Micro-verrou électromagnétique…	97

ControlAccessPro

Sommaire
Contents

Index des références
Reference index

Demander un devis
Request a quotation

Index des références

Reference index

Cliquez sur une ligne pour ouvrir sa fiche.
Select a line to open its product sheet.

20910A	Micro-verrou électromagnétique…	97
20910XS	Micro-verrou électromagnétique…	98
20910XSA	Micro-verrou électromagnétique…	98
20911	Micro-verrou électromagnétique…	97
20911A	Micro-verrou électromagnétique…	97
20911XS	Micro-verrou électromagnétique…	98
20911XSA	Micro-verrou électromagnétique…	98
20913	Micro-verrou électromagnétique…	99
20913A	Micro-verrou électromagnétique…	99
20913XS	Micro-verrou électromagnétique…	100
20913XSA	Micro-verrou électromagnétique…	100
21610	Verrou de sécurité à solénoïde	101
21611	Verrou de sécurité à solénoïde	101
21612	Quadra · électropêne à encastrer	88
21613	Boulon solénoïde de sécurité	101
21614	Verrou de sécurité à solénoïde	102
21615	Verrou de sécurité à solénoïde	102
21616	Electro-aimant de sécurité avec…	102
21810	Verrou de sécurité à solénoïde	103
21811	Verrou de sécurité à solénoïde	103
21812	Electro-aimant de sécurité avec…	103
21813	Boulon solénoïde de sécurité	104
21814	Electro-aimant de sécurité	104
21815	Electro-aimant de sécurité	104
21816	Electro-aimant de sécurité avec…	105
21910	Verrou de sécurité à solénoïde…	105
21911	Verrou de sécurité à solénoïde…	105
21912	Pêne électromagnétique de…	106
21913	Quadra · verrou à solénoïde…	88
21914	Boulon solénoïde de sécurité	106
21915	Boulon solénoïde de sécurité	106
22800M	Electrobloc normalement fermé	114
22800MBR	Serrure solénoïde RFID…	115
22912	Arca · électroverrou d'armoire…	107
22912A	Art. 22912A / 22912AF-…	115
22912AF	Art. 22912A / 22912AF-…	115
22912CS	Arca · électroverrou d'armoire…	108
22922S	Arca Slim · verrou de casier 12 V	108
22924	Arca · électroverrou d'armoire…	107
22924S	Arca Slim · verrou de casier 24 V	109
23000	Swing · serrure double action	143
23500	Omnia Gemina · axe 30 mm	143
23500 30	Omnia Gemina · axe 30 mm	143
23622AS	Serrure de sécurité électrique…	116
23624AS	Serrure de sécurité électrique…	116
23800	Serrure de sécurité mécanique…	116
23800FG	Serrure de sécurité mécanique…	116
23800S	Serrure de sécurité mécanique…	117

ControlAccessPro

Index des références

Reference index

Cliquez sur une ligne pour ouvrir sa fiche.
Select a line to open its product sheet.

23822	Arca Slide · verrou coulissant…	109
23822AS	Serrure électrique de sécurité…	117
23822FG	Arca Slide · verrou coulissant…	110
23824	Arca Slide · verrou coulissant…	110
23824AS	Serrure électrique de sécurité…	117
24600	Electro-aimant de sécurité pour…	128
24608	Electro-aimant de sécurité pour…	128
2462030	Pêne de sécurité MAXI à…	128
2462830	Pêne de sécurité MAXI à…	128
24800	Electro-aimant de sécurité pour…	129
24808	Electro-aimant de sécurité pour…	129
2482030	Pêne de sécurité MAXI à…	129
2482830	Pêne de sécurité MAXI à…	129
25500	Maxima · Pêne dormant, axe 35 mm	156
25500 20	Maxima · Pêne dormant, axe 35 mm	156
25500 25	Maxima · Pêne dormant, axe 35 mm	156
25500 30	Maxima · Pêne dormant, axe 35 mm	156
25500 35	Maxima · Pêne dormant, axe 35 mm	156
25500 50	Maxima · Pêne dormant, axe 35 mm	156
25500.35	Maxima · Pêne dormant, axe 35 mm	156
25500.50	Maxima · Pêne dormant, axe 50 mm	156
25511	Maxima · Crochet, axe 35 mm	157
25511 20	Maxima · Crochet, axe 35 mm	157
25511 25	Maxima · Crochet, axe 35 mm	157
25511 30	Maxima · Crochet, axe 35 mm	157
25511 35	Maxima · Crochet, axe 35 mm	157
25511 50	Maxima · Crochet, axe 35 mm	157
25511.35	Maxima · Crochet, axe 35 mm	157
25511.50	Maxima · Crochet, axe 50 mm	157
25600	Electro-aimant de sécurité pour…	130
25600FL	Pêne de sécurité à solénoïde…	130
25608	Electro-aimant de sécurité pour…	130
25608FL	Pêne de sécurité à solénoïde…	130
2562030	Pêne de sécurité MAXI à…	131
2562830	Pêne de sécurité MAXI à…	131
25800	Electro-aimant de sécurité pour…	131
25800FL	Pêne de sécurité à solénoïde…	132
25808	Electro-aimant de sécurité pour…	131
25808FL	Pêne de sécurité à solénoïde…	132
2582030	Pêne de sécurité MAXI à…	132
2582830	Pêne de sécurité MAXI à…	132
25900	Electro-aimant de sécurité pour…	133
25908	Electro-aimant de sécurité pour…	133
25910	Electro-aimant de sécurité…	133
25918	Electro-aimant de sécurité…	133
26600	Pêne de sécurité horizontal à…	138
26608	Pêne de sécurité horizontal à…	138
26800	Pêne de sécurité horizontal à…	139

ControlAccessPro

Index des références

Reference index

Cliquez sur une ligne pour ouvrir sa fiche.
Select a line to open its product sheet.

26808	Pêne de sécurité horizontal à…	139
27600	Pêne de sécurité horizontal à…	139
27608	Pêne de sécurité horizontal à…	139
27800	Pêne de sécurité horizontal à…	140
27808	Pêne de sécurité horizontal à…	140
27900	Pêne de sécurité horizontal à…	140
27908	Pêne de sécurité horizontal à…	140
28002.1BR	Gate Lock · main droite, bouton	142
28002.2BR	Gate Lock · main droite, bouton	142
28003.1BR	Gate Lock · main droite, clé	142
28003.2BR	Gate Lock · main droite, bouton	142
28302.1.50	Serrure électrique motorisée…	153
28302.1.70	Serrure électrique motorisée…	153
28302.2.50	Serrure électrique motorisée…	153
28302.2.70	Serrure électrique motorisée…	153
28303.1.50	Serrure électrique motorisée…	153
28303.1.70	Serrure électrique motorisée…	153
28303.2.50	Serrure électrique motorisée…	153
28303.2.70	Serrure électrique motorisée…	153
28305.1.50	Serrure électrique motorisée…	153
28305.1.70	Serrure électrique motorisée…	153
28305.2.50	Serrure électrique motorisée…	153
28305.2.70	Serrure électrique motorisée…	153
28602.1BR	Serrure électrique pour…	153
28602.2BR	Serrure électrique pour…	153
28603.1BR	Serrure électrique pour…	153
28603.2BR	Serrure électrique pour…	153
28700	Verrou électromagnétique pour…	154
28700N	Verrou électromagnétique pour…	154
28710	Verrou électromagnétique pour…	154
28710N	Verrou électromagnétique pour…	154
28720	Serrure électromagnétique…	154
28720N	Serrure électromagnétique…	154
28800	Verrou électromagnétique pour…	155
28800LC	Verrou électromagnétique pour…	155
28800LCI	Verrou électromagnétique pour…	155
31012	Gâche électrique sans fonction…	73
31012DCF	Gâche électrique avec lèvre…	74
31012DCPN	Gâche électrique de faible…	74
31012TD	Gâche électrique temporisée	75
31012UNI	Gâche électrique sans fonction…	73
31024DC	Gâche électrique sans fonction…	73
31112	Gâche électrique sans fonction…	73
31112TD	Gâche électrique temporisée	75
31112UNI	Gâche électrique sans fonction…	73
31124DC	Gâche électrique sans fonction…	73
31212L	Gâche électrique avec antigâche…	75
31312L	Gâche électrique avec antigâche…	75

ControlAccessPro

Index des références

Reference index

Cliquez sur une ligne pour ouvrir sa fiche.
Select a line to open its product sheet.

31412A	Gâche électrique automatique…	76
31412FTA	Gâche électrique avec lèvre…	74
31512A	Gâche électrique automatique…	76
31812	Gâche électrique	76
31824	Gâche électrique	76
32012	Gâche électrique radiale sans…	77
32012PLA	Gâche électrique radiale sans…	77
32112	Gâche électrique radiale sans…	77
32112PLA	Gâche électrique radiale sans…	77
32212	Gâche électrique radiale avec…	78
32212PLA	Gâche électrique radiale avec…	78
32312	Gâche électrique radiale avec…	78
32312PLA	Gâche électrique radiale avec…	78
32812	Gâche radiale électrique	79
32824	Gâche radiale électrique	79
34602A	Gâche électrique de sécurité	79
34604A	Gâche électrique de sécurité	79
34622	Gâche électrique de sécurité	80
34624	Gâche électrique de sécurité	80
34802A	Gâche électrique de sécurité	80
34804A	Gâche électrique de sécurité	80
34822	Gâche électrique de sécurité	81
34824	Gâche électrique de sécurité	81
35412	Gâche électrique radiale…	81
35512	Gâche électrique radiale…	81
36012B	Gâche électrique de sécurité…	82
36012C	Gâche électrique pour montage	82
36412B	Gâche électrique de sécurité…	83
36412BCR	Gâche électrique de sécurité…	83
36412C	Gâche électrique pour montage	82
36612B	Gâche électrique de sécurité…	82
36812B	Gâche électrique de sécurité…	83
36824B	Gâche électrique de sécurité…	83
37012	Gâche électrique de sécurité…	84
37012.1PLA	Gâche électrique de sécurité à…	84
37012.2PLA	Gâche électrique de sécurité à…	84
37212	Gâche électrique de sécurité…	85
37312	Gâche électrique de sécurité…	85
37312.1PLA	Gâche électrique de sécurité à…	84
37312.2PLA	Gâche électrique de sécurité à…	84
37412	Gâche électrique de sécurité…	85
37512	Gâche électrique de sécurité…	85
37612	Gâche électrique de sécurité…	84
37624	Gâche électrique de sécurité…	84
37812	Gâche électrique de sécurité…	85
37824	Gâche électrique de sécurité…	85
38012	Gâche électrique de sécurité	86
38412	Gâche électrique de sécurité	86

ControlAccessPro

Index des références

Reference index

Cliquez sur une ligne pour ouvrir sa fiche.
Select a line to open its product sheet.

38612	Gâche électrique de sécurité	86
38624	Gâche électrique de sécurité	86
39012A	Gâche électrique de sécurité	86
39812A	Gâche électrique de sécurité	87
40610	Electropoignée pour portes…	57
40611	Art. 40611 / 40811…	57
40620	Electropoignée pour barre…	58
40621	Smart Trim · poignée active…	204
40810	Electropoignée pour portes…	57
40811	Art. 40611 / 40811…	57
40820	Electropoignée pour barre…	58
40821	Smart Trim · poignée inactive…	204
51300	Module de retardement du…	32
51400	Module de retardement de…	33
51500	Module de retardement de la…	33
52002	Centrale d'alarme incendie…	52
53500	Carte sensorielle pour les…	197
53501	Carte sensorielle avec face…	197
54250	Unité de contrôle électronique…	160
54255	Unité de contrôle électronique…	161
54610A	Unité de contrôle électronique	120
54611A	Pupitre de commande universel…	120
54612A	Pupitre de commande universel…	121
54613A	Pupitre de commande universel…	121
54614A	Pupitre de commande universel…	122
54614B	Console de commande universelle…	122
54615B	Circuit auxiliaire de gestion…	123
54616B	Circuit maître OpNET pour la…	123
54617B	Circuit de secours de la batterie	124
55001	Système de sortie électronique…	34
55003	Electro-aimant pour application…	34
55005	Alarme autogérée "Système…	35
55010	Feu rouge/vert	166
55010BR	Feu rouge/vert	166
55010N	Feu rouge/vert	166
55011	Feu rouge/vert avec bouton	167
55011BR	Feu rouge/vert avec bouton	167
55011N	Feu rouge/vert avec bouton	167
55012	Feu rouge/vert avec bouton…	167
55012BR	Feu rouge/vert avec bouton…	167
55012N	Feu rouge/vert avec bouton…	167
55013	Portier d'interphone externe	168
55013BR	Portier d'interphone externe	168
55013N	Portier d'interphone externe	168
55015N	Bouton poussoir pour…	168
55017	Bouton poussoir pour…	168
55017N	Bouton poussoir pour…	168
55017V	Bouton poussoir pour…	168

ControlAccessPro

Index des références

Reference index

Cliquez sur une ligne pour ouvrir sa fiche.
Select a line to open its product sheet.

55017VN	Bouton poussoir pour…	168
55020	Bouton d'ouverture de porte…	169
55020EX	Bouton d'ouverture de porte…	169
55020NT	Bouton d'ouverture de porte…	169
55021	Bouton d'ouverture de porte	169
55023	Bouton poussoir pour…	170
55030	Voyant rouge/vert	170
55030BR	Voyant rouge/vert	170
55030N	Voyant rouge/vert	170
55031	Voyant lumineux rouge/vert avec…	171
55031BR	Voyant lumineux rouge/vert avec…	171
55031N	Voyant lumineux rouge/vert avec…	171
55033	Portier	171
55033BR	Portier	171
55033N	Portier	171
55040	Support avec micro-interrupteur…	172
55040N	Support avec micro-interrupteur…	172
55041	Support avec micro-interrupteur…	172
55042FC	Support avec micro-interrupteur…	173
55042FL	Support avec micro-interrupteur…	173
55043FC	Support avec micro-interrupteur…	173
55043FL	Support avec micro-interrupteur…	173
55414	Récepteur à quatre canaux	198
55416	Récepteur à deux canaux	198
55417	Mini récepteur à un canal	199
55418	Mini récepteur à un canal	199
55420	Télécommande radio à deux canaux	200
55420RC	Télécommande radio à deux canaux	200
55421	Télécommande radio à quatre…	200
55421RC	Télécommande radio à quatre…	200
55516	Cartes à transpondeur	118
55611NET	Stand Alone / NET Management…	211
55612	Clavier à code	212
55612CR	Clavier à code	212
55612PD	Clavier à code anti-vandalisme	212
55612PDC	Clavier à code anti-vandalisme	212
55612PDCN	Clavier à code anti-vandalisme	212
55612PDN	Clavier à code anti-vandalisme	212
55612SS	Clavier à code anti-vandalisme	213
55612SSD	Clavier à code anti-vandalisme	213
55613A	Lecteur de cartes magnétiques	213
55613AAL	Lecteur de cartes magnétiques…	214
55613NET	Lecteur de cartes magnétiques…	214
55614	Lecteur de transpondeur	215
55614NET	Lecteur de transpondeurs USB	215
55614NET-1	Lecteur de carte pour…	230
55614PD	Lecteur de transpondeur	216
55614PDN	Lecteur de transpondeur	216

ControlAccessPro

Sommaire
Contents

Index des références
Reference index

Demander un devis
Request a quotation

Index des références

Reference index

Cliquez sur une ligne pour ouvrir sa fiche.
Select a line to open its product sheet.

55614SC	Lecteur de transpondeurs pour…	216
55615	Carte à bande magnétique	217
55615SLA	Carte à bande magnétique	217
55615SLB	Carte à bande magnétique	217
55616NET	Convertisseur USB vers Série…	217
55618NET	Convertisseur TTL vers Série…	218
55618PD	Lecteur Dallas	218
55618PDN	Lecteur Dallas	218
55622NET	Logiciel de contrôle d'accès au…	219
55640SE	Electronique de gestion pour…	219
55641A	Lecteur de cartes à insertion…	220
55641B	Lecteur de cartes à insertion…	220
55641C	Lecteur de cartes à insertion…	221
55641D	Lecteur de cartes magnétiques…	221
55641E	Lecteur de cartes magnétiques…	222
55641F	Lecteur de cartes magnétiques…	222
55641G	Bouton d'ouverture de la porte…	223
55642SE	Electronique de gestion pour…	223
56611A	Electronique de gestion du…	224
56612SSD	Clavier à code anti-vandalisme	213
56616	Transpondeur	224
56616MF	Cartes RFID pour lecteur 55512MF	231
56616MFSLA	Cartes RFID pour lecteur 55512MF	231
56616MFSLB	Cartes RFID pour lecteur 55512MF	231
56616SLA	Transpondeur	224
56616SLB	Transpondeur	224
56616T	Transpondeur	224
56616W	Transpondeur	224
57301	Clavier autonome · PIN et RFID	205
57312	Clavier à code	225
57312N	Clavier à code	225
57313	Clavier à code	225
57313N	Clavier à code	225
57402	Module d'ouverture de porte…	231
57402PRO	Module d'ouverture de porte…	232
57412	Caméra vidéo à combiner avec…	232
57413	Clavier avec lecteur de carte…	233
57414	Lecteur RFID pour le module…	233
57519ARF	Module d'interface pour bouton…	234
57520RF	Module émetteur radio Lo.Ra.	201
57521RF	Module récepteur radio Lo.Ra.	201
57530A	Unité de gestion des économies…	234
57530ARF	Unité de gestion des économies…	234
57532ABRF	Capteur magnétique radio	235
57532ARF	Capteur magnétique radio	235
57533	Détecteur de présence radio	235
57533ARF	Détecteur de présence radio	235
57534	Détecteur de présence radio	236

ControlAccessPro

Index des références

Reference index

Cliquez sur une ligne pour ouvrir sa fiche.
Select a line to open its product sheet.

57534ARF	Détecteur de présence radio	236
57700	judas numérique de 3,2″.	225
57700GD	judas numérique de 3,2″.	225
57701	judas numérique de 4,0 pouces	226
57701GD	judas numérique de 4,0 pouces	226
58000	Lecteur de touches à effleurement	226
58000N	Lecteur de touches à effleurement	226
58013	Lecteur de touches à effleurement	226
58013N	Lecteur de touches à effleurement	226
58015	Touche Dallas	227
58015G	Touche Dallas	227
58015R	Touche Dallas	227
58015V	Touche Dallas	227
58018ML	Lecteur de touche…	227
58018MLN	Lecteur de touche…	227
58200SA	Biométrique	228
59001	Compteur de personnes	239
59001RF	Compteur de personnes	239
59002	Compteur de personnes	239
59002RF	Compteur de personnes	239
59013	Compteur de personnes manuel	239
60000	Régulateur à fermeture continue…	53
60000-1	Régulateur à verrouillage…	53
60000VLC	Régulateur à fermeture continue…	54
65000	Amortisseur hydraulique court	54
65001	Amortisseur hydraulique long	55
CC090	Connecteur de rechange	134
CC091	Connecteur de rechange	134
KA	Chiffre simple pour cylindres	202
OP0450056	Feu de signalisation Alt /…	174
OP0450058	Feu de signalisation Alt /…	174
OP0450156	Feu rouge/vert	175
OP0450158	Feu rouge/vert avec interphone	175
OP54036	Pêne de sécurité horizontal à…	141
OP54038	Pêne de sécurité horizontal à…	141
OP54039.1	Pêne de sécurité horizontal à…	141
OP54039.2	Pêne de sécurité horizontal à…	141
OP55011 50	Maxima · serrure motorisée axe…	158
OP55036	Pêne de sécurité à solénoïde…	135
OP55038	Pêne de sécurité à solénoïde…	135
OP55039.1	Pêne de sécurité à solénoïde…	135
OP55039.2	Pêne de sécurité à solénoïde…	135
OP5503910.1	Pêne de sécurité à solénoïde à…	136
OP5503910.2	Pêne de sécurité à solénoïde à…	136
OP57036	Pêne de sécurité à solénoïde…	136
OP57038	Pêne de sécurité à solénoïde…	136
REL12V	Relais de service	202
REL24V	Relais de service	202

ControlAccessPro

Sommaire
Contents

Index des références
Reference index

Demander un devis
Request a quotation

Index des références

Reference index

Cliquez sur une ligne pour ouvrir sa fiche.
Select a line to open its product sheet.

TEST-01	Opera Test	203

ControlAccessPro