Sommaire | Index des références | Demander un devis

CATALOGUE PROFESSIONNEL 2027 / 2028

Opera

447 fiches fabricant, 17 séries et 721 codes documentés. Les prix indiqués sont des repères pour le marché italien.

ControlAccessPro



25500.35



22912



28002.1BR

Accédez aux familles, aux fiches produit et aux documents de référence.

Explorer le catalogue

Sommaire | Index des références | Demander un devis

Sommaire par familles

Produits phares	3	Classica · Électropênes horizontaux	137
Safety · Ventouses et issues de secours	6	Gate · Serrures de portails et de…	142
Fire Control · Retenue de portes…	36	Maxima · Serrures motorisées	156
Smart Trim · Poignées électriques et…	56	Profilo · Signalisation et commande	162
Omnia · Gâches électriques de sécurité	59	Accessoires · Composants et…	176
Quadra · Électropênes horizontaux	88	Access · Systèmes de contrôle d'accès	204
Arca · Verrous d'armoires et de…	107	Doora · Ouverture et gestion à distance	229
Swing · Serrures pour portes…	119	People Counter · Comptage de personnes	237
Control System · Gestion électronique…	120	Index des références	240
Prima · Électropênes verticaux	125		

ControlAccessPro

Chaque fiche comporte son code, ses données de sélection et les liens disponibles.

Sommaire | Index des références | Demander un devis

Produits phares

Une sélection Control Access pour les usages résidentiels, collectifs et industriels.



25500.35

Maxima · Pêne dormant, axe 35 mm

Voir la fiche



25500.50

Maxima · Pêne dormant, axe 50 mm

Voir la fiche



25511.35

Maxima · Crochet, axe 35 mm

Voir la fiche



25511.50

Maxima · Crochet, axe 50 mm

Voir la fiche



OP55011 50

Maxima · serrure motorisée axe 50 mm

Voir la fiche



22912

Arca · électroverrou d'armoire 12 V

Voir la fiche



22924

Arca · électroverrou d'armoire 24 V

Voir la fiche



22912CS

Arca · électroverrou d'armoire 12 V à clé

Voir la fiche



22922S

Arca Slim · verrou de casier 12 V

Voir la fiche



22924S

Arca Slim · verrou de casier 24 V

Voir la fiche

ControlAccessPro

Produits phares

Une sélection Control Access pour les usages résidentiels, collectifs et industriels.



23822

Arca Slide · verrou coulissant 12 V

Voir la fiche



23824

Arca Slide · verrou coulissant 24 V

Voir la fiche



23822FG

Arca Slide · verrou coulissant 12 V avec arrêt

Voir la fiche



28002.1BR

Gate Lock · main droite, bouton

Voir la fiche



28003.1BR

Gate Lock · main droite, clé

Voir la fiche



23000

Swing · serrure double action

Voir la fiche



23500 30

Omnia Gemina · axe 30 mm

Voir la fiche



21612

Quadra · électropêne à encastrer

Voir la fiche



21913

Quadra · verrou à solénoïde avec loquet

Voir la fiche



13100

Safety Maxi · ventouse argent

Voir la fiche

ControlAccessPro

Sommaire | Index des références | Demander un devis

Produits phares

Une sélection Control Access pour les usages résidentiels, collectifs et industriels.



13100N

Safety Maxi · ventouse noir

Voir la fiche



13700KIT TFB

Safety Mini · kit ventouse et batterie

Voir la fiche



18100

Fire Control · retenteur mural

Voir la fiche



01620I

Retenteur · version avec plaque

Voir la fiche



40621

Smart Trim · poignée active hors tension

Voir la fiche



40821

Smart Trim · poignée inactive hors tension

Voir la fiche



57301

Clavier autonome · PIN et RFID

Voir la fiche

ControlAccessPro

SAFETY · VENTOUSES ET ISSUES DE SECOURS

13100



Visuel fabricant · 13100

Safety Maxi · ventouse argent

327,20 € HT · Repère fabricant · Italie · 07.11.2026

Ventouse en applique avec capteur et voyant d'état, pour porte battante.

Force de traction jusqu'à 600 kg annoncée • 12/24 V CC · sortie C/NO/NF

Fiche ControlAccessPro | Ressource fabricant | Demander un devis

13100N



Visuel de gamme · variante selon référence

Safety Maxi · ventouse noir

351,10 € HT · Repère fabricant · Italie · 07.11.2026

Ventouse en applique avec capteur et voyant d'état, pour porte battante.

Force de traction jusqu'à 600 kg annoncée • 12/24 V CC · sortie C/NO/NF

Fiche ControlAccessPro | Ressource fabricant | Demander un devis

ControlAccessPro

SAFETY · VENTOUSES ET ISSUES DE SECOURS

13700KIT TFB



Visuel du kit fabricant

Safety Mini · kit ventouse et batterie

Sur devis

Kit avec ventouse, support, plaque, coffret d'alimentation et batterie. Le fabricant détaille les composants.

Force annoncée jusqu'à 300 kg • Temporisation réglable de 1 à 90 s

Fiche ControlAccessPro | Ressource fabricant | Demander un devis

00147



Schéma CAD · produit non représenté

Sous-plaque pour électro-aimant série 14700TD

Sur devis

Safety · Ventouses et issues de secours. Caractéristiques et dimensions disponibles sur la fiche Opera.

00147N

Fiche ControlAccessPro | Ressource fabricant | Demander un devis

ControlAccessPro

SAFETY · VENTOUSES ET ISSUES DE SECOURS

01127



Schéma CAD · produit non représenté

Plaque d'armature pour électro-aimants série 125 - 127 - 128

Sur devis

Safety · Ventouses et issues de secours. Caractéristiques et dimensions disponibles sur la fiche Opera.

Plaque d'armature pour électro-aimants série 125 - 127 - 128

Fiche ControlAccessPro | Ressource fabricant | Demander un devis

01130



Schéma CAD · produit non représenté

Plaque d'armature pour électro-aimants série 130 - 131 - 140 - 142

Sur devis

Safety · Ventouses et issues de secours. Caractéristiques et dimensions disponibles sur la fiche Opera.

Plaque d'armature pour électro-aimants série 130 - 131 - 140 - 142

Fiche ControlAccessPro | Ressource fabricant | Demander un devis

ControlAccessPro

SAFETY · VENTOUSES ET ISSUES DE SECOURS

01134



Schéma CAD · produit non représenté

Plaque d'armature pour électroaimants de la série 134

Sur devis

Safety · Ventouses et issues de secours. Caractéristiques et dimensions disponibles sur la fiche Opera.

Plaque d'armature pour électroaimants de la série 134

Fiche ControlAccessPro | Ressource fabricant | Demander un devis

01137



Schéma CAD · produit non représenté

Plaque d'armature pour électro-aimants série 135 - 136 - 137

Sur devis

Safety · Ventouses et issues de secours. Caractéristiques et dimensions disponibles sur la fiche Opera.

Plaque d'armature pour électro-aimants série 135 - 136 - 137

Fiche ControlAccessPro | Ressource fabricant | Demander un devis

ControlAccessPro

SAFETY · VENTOUSES ET ISSUES DE SECOURS

01137L



Schéma CAD · produit non représenté

Plaque d'armature pour électro-aimants série 13700TDL

Sur devis

Safety · Ventouses et issues de secours. Caractéristiques et dimensions disponibles sur la fiche Opera.

Plaque d'armature pour électro-aimants série 13700TDL

Fiche ControlAccessPro | Ressource fabricant | Demander un devis

03000



Visuel du catalogue constructeur Opera · édition 2017…

Support de montage "Elle" pour les séries 130 - 131 - 140

Sur devis

Safety · Ventouses et issues de secours. Caractéristiques et dimensions disponibles sur la fiche Opera.

03000N

Fiche ControlAccessPro | Ressource fabricant | Demander un devis

ControlAccessPro

SAFETY · VENTOUSES ET ISSUES DE SECOURS

03001



Visuel du catalogue constructeur Opera · édition 2017…

Support de montage 'Zeta' pour les séries 130 - 131 - 140

Sur devis

Safety · Ventouses et issues de secours. Caractéristiques et dimensions disponibles sur la fiche Opera.

03001N

Fiche ControlAccessPro | Ressource fabricant | Demander un devis

03002



Visuel du catalogue constructeur Opera · édition 2017…

Support universel réglable 'Elle' pour les séries 130 - 131 - 140

Sur devis

Safety · Ventouses et issues de secours. Caractéristiques et dimensions disponibles sur la fiche Opera.

Support universel réglable 'Elle' pour les séries 130 - 131 - 140

Fiche ControlAccessPro | Ressource fabricant | Demander un devis

ControlAccessPro

SAFETY · VENTOUSES ET ISSUES DE SECOURS

03003



Visuel du catalogue constructeur Opera · édition 2017…

Base de contre-plaque "universelle" pour portes coupe-feu pour les séries 130 -…

Sur devis

Safety · Ventouses et issues de secours. Caractéristiques et dimensions disponibles sur la fiche Opera.

Base de contre-plaque "universelle" pour portes coupe-feu pour…

Fiche ControlAccessPro | Ressource fabricant | Demander un devis

03004

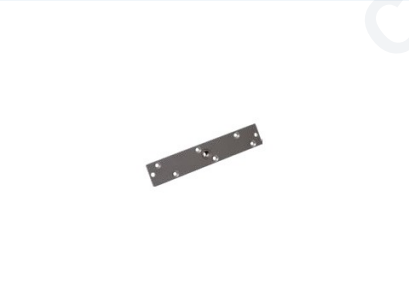

Visuel du catalogue constructeur Opera · édition 2017…

Base de contre-plaque "universelle" pour portes de sécurité et coupe-feu pour…

Sur devis

Safety · Ventouses et issues de secours. Caractéristiques et dimensions disponibles sur la fiche Opera.

Base de contre-plaque "universelle" pour portes de sécurité et…

Fiche ControlAccessPro | Ressource fabricant | Demander un devis

ControlAccessPro

SAFETY · VENTOUSES ET ISSUES DE SECOURS

03005



Visuel du catalogue constructeur Opera · édition 2017…

Couvercle court pour série 130 - 131

Sur devis

Safety · Ventouses et issues de secours. Caractéristiques et dimensions disponibles sur la fiche Opera.

Couvercle court pour série 130 - 131

Fiche ControlAccessPro | Ressource fabricant | Demander un devis

03006



Visuel du catalogue constructeur Opera · édition 2017…

Carter de couverture long pour les séries 130 - 131

Sur devis

Safety · Ventouses et issues de secours. Caractéristiques et dimensions disponibles sur la fiche Opera.

Carter de couverture long pour les séries 130 - 131

Fiche ControlAccessPro | Ressource fabricant | Demander un devis

ControlAccessPro

SAFETY · VENTOUSES ET ISSUES DE SECOURS

03007



Visuel du catalogue constructeur Opera · édition 2017…

Equerre de fixation 'U' pour contre-plaque 'Glass' pour les séries 136 - 137

Sur devis

Safety · Ventouses et issues de secours. Caractéristiques et dimensions disponibles sur la fiche Opera.

Equerre de fixation 'U' pour contre-plaque 'Glass' pour les…

Fiche ControlAccessPro | Ressource fabricant | Demander un devis

03500



Visuel du catalogue constructeur Opera · édition 2017…

Support de montage 'Elle' pour la série 127

Sur devis

Safety · Ventouses et issues de secours. Caractéristiques et dimensions disponibles sur la fiche Opera.

03500N

Fiche ControlAccessPro | Ressource fabricant | Demander un devis

ControlAccessPro

SAFETY · VENTOUSES ET ISSUES DE SECOURS

03501



Visuel du catalogue constructeur Opera · édition 2017…

Support de montage 'Zeta' pour la série 127

Sur devis

Safety · Ventouses et issues de secours. Caractéristiques et dimensions disponibles sur la fiche Opera.

03501N

Fiche ControlAccessPro | Ressource fabricant | Demander un devis

03600



Visuel du catalogue constructeur Opera · édition 2017…

Support de montage 'Elle' pour la série 128

Sur devis

Safety · Ventouses et issues de secours. Caractéristiques et dimensions disponibles sur la fiche Opera.

03600N

Fiche ControlAccessPro | Ressource fabricant | Demander un devis

ControlAccessPro

SAFETY · VENTOUSES ET ISSUES DE SECOURS

03601



Schéma CAD · produit non représenté

Support de montage 'Zeta' pour la série 128

Sur devis

Safety · Ventouses et issues de secours. Caractéristiques et dimensions disponibles sur la fiche Opera.

03601N

Fiche ControlAccessPro | Ressource fabricant | Demander un devis

03700



Visuel du catalogue constructeur Opera · édition 2017…

Support de montage "Elle" pour les séries 136 - 137

Sur devis

Safety · Ventouses et issues de secours. Caractéristiques et dimensions disponibles sur la fiche Opera.

03700N

Fiche ControlAccessPro | Ressource fabricant | Demander un devis

ControlAccessPro

Sommaire | Index des références | Demander un devis

SAFETY · VENTOUSES ET ISSUES DE SECOURS

03701



Schéma CAD · produit non représenté

Support de montage "Zeta" pour les séries 136 - 137

Sur devis

Safety · Ventouses et issues de secours. Caractéristiques et dimensions disponibles sur la fiche Opera.

03701N

Fiche ControlAccessPro | Ressource fabricant | Demander un devis

03705



Visuel du catalogue constructeur Opera · édition 2017…

Couvercle court pour les séries 136 - 137

Sur devis

Safety · Ventouses et issues de secours. Caractéristiques et dimensions disponibles sur la fiche Opera.

Couvercle court pour les séries 136 - 137

Fiche ControlAccessPro | Ressource fabricant | Demander un devis

ControlAccessPro

SAFETY · VENTOUSES ET ISSUES DE SECOURS

03706



Visuel du catalogue constructeur Opera · édition 2017…

Couvercle long pour les séries 136 - 137

Sur devis

Safety · Ventouses et issues de secours. Caractéristiques et dimensions disponibles sur la fiche Opera.

Couvercle long pour les séries 136 - 137

Fiche ControlAccessPro | Ressource fabricant | Demander un devis

03707



Visuel du catalogue constructeur Opera · édition 2017…

Support de montage 'Elle' avec couvercle

Sur devis

Safety · Ventouses et issues de secours. Caractéristiques et dimensions disponibles sur la fiche Opera.

03707N

Fiche ControlAccessPro | Ressource fabricant | Demander un devis

ControlAccessPro

SAFETY · VENTOUSES ET ISSUES DE SECOURS

03707L



Visuel du catalogue constructeur Opera · édition 2017…

Support de montage 'Elle' avec couvercle

Sur devis

Safety · Ventouses et issues de secours. Caractéristiques et dimensions disponibles sur la fiche Opera.

Support de montage 'Elle' avec couvercle

Fiche ControlAccessPro | Ressource fabricant | Demander un devis

03708



Visuel du catalogue constructeur Opera · édition 2017…

Support de montage 'Zeta' avec couvercle

Sur devis

Safety · Ventouses et issues de secours. Caractéristiques et dimensions disponibles sur la fiche Opera.

03708N

Fiche ControlAccessPro | Ressource fabricant | Demander un devis

ControlAccessPro

SAFETY · VENTOUSES ET ISSUES DE SECOURS

03708L



Visuel du catalogue constructeur Opera · édition 2017…

Support de montage 'Zeta' avec couvercle

Sur devis

Safety · Ventouses et issues de secours. Caractéristiques et dimensions disponibles sur la fiche Opera.

Support de montage 'Zeta' avec couvercle

Fiche ControlAccessPro | Ressource fabricant | Demander un devis

03709



Visuel du catalogue constructeur Opera · édition 2017…

Carter pour la série 138

Sur devis

Safety · Ventouses et issues de secours. Caractéristiques et dimensions disponibles sur la fiche Opera.

03709N

Fiche ControlAccessPro | Ressource fabricant | Demander un devis

ControlAccessPro

Sommaire | Index des références | Demander un devis

SAFETY · VENTOUSES ET ISSUES DE SECOURS

03710



Visuel du catalogue constructeur Opera · édition 2017…

Carter pour la série 139

Sur devis

Safety · Ventouses et issues de secours. Caractéristiques et dimensions disponibles sur la fiche Opera.

03710N

Fiche ControlAccessPro | Ressource fabricant | Demander un devis

12500



Visuel de la fiche fabricant Opera

Micro-aimant pour portes coulissantes, tiroirs et armoires de sécurité - force…

Sur devis

Safety · Ventouses et issues de secours · Dimensions du corps - 170 x 32 x 24 mm

Dimensions du corps - 170 x 32 x 24 mm • Dimensions de la carrosserie avec les ailes latérales - 200 x 32…

Fiche ControlAccessPro | Ressource fabricant | Demander un devis

ControlAccessPro

SAFETY · VENTOUSES ET ISSUES DE SECOURS

12700



Visuel de la fiche fabricant Opera

Micro-aimant pour portes battantes - force de traction jusqu'à 150 kg

Sur devis

Safety · Ventouses et issues de secours · Dimensions du corps - 170 x 32 x 24 mm

Dimensions du corps - 170 x 32 x 24 mm • Plaque d'armature avec goupille résiduelle anti-magnétique - 152…

Fiche ControlAccessPro | Ressource fabricant | Demander un devis

12800



Visuel de gamme Opera · variante à confirmer

Micro-aimant pour portes battantes - force de traction jusqu'à 150 kg

Sur devis

Safety · Ventouses et issues de secours · Dimensions du corps - 200 x 36 x 24 mm

Dimensions du corps - 200 x 36 x 24 mm • Plaque d'armature avec goupille résiduelle anti-magnétique - 152…

Fiche ControlAccessPro | Ressource fabricant | Demander un devis

ControlAccessPro

SAFETY · VENTOUSES ET ISSUES DE SECOURS

12800M



Visuel de gamme Opera · variante à confirmer

Micro-aimant avec capteur pour portes battantes - force de traction jusqu'à 150 kg

Sur devis

Safety · Ventouses et issues de secours · Dimensions du corps - 200 x 36 x 24 mm

Dimensions du corps - 200 x 36 x 24 mm • Plaque d'armature avec goupille résiduelle anti-magnétique - 152…

Fiche ControlAccessPro | Ressource fabricant | Demander un devis

13000



Visuel de gamme Opera · variante à confirmer

Maxi électro-aimant pour portes battantes - force de traction 600 kg

Sur devis

Safety · Ventouses et issues de secours · Dimensions du corps - 265 x 66 x 41 mm

Dimensions du corps - 265 x 66 x 41 mm • Plaque d'armature avec goupille résiduelle anti-magnétique - 185…

Fiche ControlAccessPro | Ressource fabricant | Demander un devis

ControlAccessPro

Sommaire | Index des références | Demander un devis

SAFETY · VENTOUSES ET ISSUES DE SECOURS

13100TD



Visuel de gamme Opera · variante à confirmer

Electro-aimant Maxi avec capteur et minuterie pour portes battantes - force de…

Sur devis

Safety · Ventouses et issues de secours. Caractéristiques et dimensions disponibles sur la fiche Opera.

Electro-aimant Maxi avec capteur et minuterie pour portes…

Fiche ControlAccessPro | Ressource fabricant | Demander un devis

13400



Visuel de gamme Opera · variante à confirmer

Midi solénoïde pour portes battantes - force de traction jusqu'à 350 kg

Sur devis

Safety · Ventouses et issues de secours · Dimensions du corps - 230 x 45 x 30 mm

Dimensions du corps - 230 x 45 x 30 mm • Plaque d'armature avec goupille résiduelle anti-magnétique - 185…

Fiche ControlAccessPro | Ressource fabricant | Demander un devis

ControlAccessPro

Sommaire | Index des références | Demander un devis

SAFETY · VENTOUSES ET ISSUES DE SECOURS

13400M



Visuel de gamme Opera · variante à confirmer

Midi solénoïde avec capteur à appliquer - force de traction 300 kg

Sur devis

Safety · Ventouses et issues de secours · Dimensions du corps - 230 x 45 x 30 mm

Dimensions du corps - 230 x 45 x 30 mm • Plaque d'armature avec goupille résiduelle anti-magnétique - 185…

Fiche ControlAccessPro | Ressource fabricant | Demander un devis

13500



Visuel de la fiche fabricant Opera

Electro-aimant miniature pour portes coulissantes - force de traction jusqu'à…

Sur devis

Safety · Ventouses et issues de secours · Dimensions du corps - 227 x 38 x 27 mm

Dimensions du corps - 227 x 38 x 27 mm • Plaque d'armature avec goupille résiduelle anti-magnétique - 185…

Fiche ControlAccessPro | Ressource fabricant | Demander un devis

ControlAccessPro

SAFETY · VENTOUSES ET ISSUES DE SECOURS

13500M



Visuel de la fiche fabricant Opera

Mini solénoïde avec capteur pour portes coulissantes - force de traction jusqu'à…

Sur devis

Safety · Ventouses et issues de secours · Dimensions du corps - 227 x 38 x 27 mm

Dimensions du corps - 227 x 38 x 27 mm • Plaque d'armature avec goupille résiduelle anti-magnétique - 185…

Fiche ControlAccessPro | Ressource fabricant | Demander un devis

13600



Visuel de gamme Opera · variante à confirmer

Mini électro-aimant pour portes battantes - force de traction 300 kg

Sur devis

Safety · Ventouses et issues de secours · Dimensions du corps - 250 x 41 x 24 mm

Dimensions du corps - 250 x 41 x 24 mm • Plaque d'armature avec goupille résiduelle anti-magnétique - 185…

Fiche ControlAccessPro | Ressource fabricant | Demander un devis

ControlAccessPro

SAFETY · VENTOUSES ET ISSUES DE SECOURS

13700



Visuel de gamme Opera · variante à confirmer

Mini solénoïde avec capteur pour portes battantes - force de traction jusqu'à…

Sur devis

Safety · Ventouses et issues de secours · Dimensions du corps - 250 x 41 x 24 mm

Dimensions du corps - 250 x 41 x 24 mm • Plaque d'armature avec goupille résiduelle anti-magnétique - 185…

Fiche ControlAccessPro | Ressource fabricant | Demander un devis

13700KIT TF



Schéma CAD · produit non représenté

Kit solénoïde miniature pour montage

Sur devis

Safety · Ventouses et issues de secours. Caractéristiques et dimensions disponibles sur la fiche Opera.

1 a · 05320A · 12 Vdc · 13,8 Vdc · 3,0 A

Fiche ControlAccessPro | Ressource fabricant | Demander un devis

ControlAccessPro

SAFETY · VENTOUSES ET ISSUES DE SECOURS

13700TD



Visuel de gamme Opera · variante à confirmer

Mini solénoïde avec capteur et minuterie pour portes battantes - force de…

Sur devis

Safety · Ventouses et issues de secours · Dimensions du corps - 250 x 41 x 24 mm

Dimensions du corps - 250 x 41 x 24 mm • Plaque d'armature avec goupille résiduelle anti-magnétique - 185…

Fiche ControlAccessPro | Ressource fabricant | Demander un devis

13700TDL



Visuel de la fiche fabricant Opera

Electro-aimant miniature avec capteur, minuterie et maxi LED, pour application -…

Sur devis

Safety · Ventouses et issues de secours · Dimensions du corps - 265 x 49 x 29 mm

Dimensions du corps - 265 x 49 x 29 mm • Plaque d'armature avec goupille résiduelle anti-magnétique - 185…

Fiche ControlAccessPro | Ressource fabricant | Demander un devis

ControlAccessPro

Sommaire | Index des références | Demander un devis

SAFETY · VENTOUSES ET ISSUES DE SECOURS

13800



Visuel de la fiche fabricant Opera

Serrure à cisaillement électromagnétique avec capteur et minuterie pour portes…

Sur devis

Safety · Ventouses et issues de secours · Dimensions du corps - 267 x 35 x 35 mm

Dimensions du corps - 267 x 35 x 35 mm • Plaque d'armature avec goupille résiduelle anti-magnétique - 220…

Fiche ControlAccessPro | Ressource fabricant | Demander un devis

13900



Visuel de gamme Opera · variante à confirmer

Micro Shear Lock solénoïde pour portes à mortaiser - force de traction jusqu'à…

Sur devis

Safety · Ventouses et issues de secours · Dimensions du corps - 180 x 30 x 27 mm

Dimensions du corps - 180 x 30 x 27 mm • Plaque d'armature avec goupille résiduelle anti-magnétique - 180…

Fiche ControlAccessPro | Ressource fabricant | Demander un devis

ControlAccessPro

SAFETY · VENTOUSES ET ISSUES DE SECOURS

13900M



Visuel de gamme Opera · variante à confirmer

Micro Shear Lock solénoïde avec capteur - opération d'arrachage pour portes…

Sur devis

Safety · Ventouses et issues de secours · Dimensions du corps - 180 x 30 x 27 mm

Dimensions du corps - 180 x 30 x 27 mm • Plaque d'armature avec goupille résiduelle anti-magnétique - 180…

Fiche ControlAccessPro | Ressource fabricant | Demander un devis

14000



Visuel de gamme Opera · variante à confirmer

Maxi double solénoïde avec capteur pour portes à 2 vantaux - force de traction…

Sur devis

Safety · Ventouses et issues de secours · Dimensions du corps - 534 x 66 x 41 mm

Dimensions du corps - 534 x 66 x 41 mm • Contreplaques avec goupille résiduelle anti-magnétique (2…

Fiche ControlAccessPro | Ressource fabricant | Demander un devis

ControlAccessPro

Sommaire | Index des références | Demander un devis

SAFETY · VENTOUSES ET ISSUES DE SECOURS

14212R



Visuel de gamme Opera · variante à confirmer

Electro-aimant de verrouillage de portail avec capteur pour portails battants ou…

Sur devis

Safety · Ventouses et issues de secours · Dimensions du corps - 204 x 64 x 41 mm

Dimensions du corps - 204 x 64 x 41 mm • Plaque d'armature avec goupille résiduelle anti-magnétique - 185…

Fiche ControlAccessPro | Ressource fabricant | Demander un devis

14710TD



Visuel de gamme Opera · variante à confirmer

Mini solénoïde avec poignée et minuterie pour portes d'immeubles, à appliquer -…

Sur devis

Safety · Ventouses et issues de secours · Dimensions du corps - 324 x 48 x 29 mm

Dimensions du corps - 324 x 48 x 29 mm • Taille du carter avec poignée - 333 x 124 x 62 mm

Fiche ControlAccessPro | Ressource fabricant | Demander un devis

ControlAccessPro

SAFETY · VENTOUSES ET ISSUES DE SECOURS

14800TD-A



Visuel de la fiche fabricant Opera

Mini solénoïde avec poignée longue et minuterie pour portes d'immeubles, à…

Sur devis

Safety · Ventouses et issues de secours · Dimensions du corps - 2484 x 48 x 29 mm (peut être raccourci jusqu'à 1884 mm)

Dimensions du corps - 2484 x 48 x 29 mm (peut être raccourci… • Dimensions du carter avec poignée - 2503 x 124 x 56 mm (peut…

Fiche ControlAccessPro | Ressource fabricant | Demander un devis

51300



Visuel du catalogue constructeur Opera · édition 2017…

Module de retardement du réarmement pour tous les solénoïdes de sécurité

Sur devis

Safety · Ventouses et issues de secours. Caractéristiques et dimensions disponibles sur la fiche Opera.

Module de retardement du réarmement pour tous les solénoïdes de…

Fiche ControlAccessPro | Ressource fabricant | Demander un devis

ControlAccessPro

SAFETY · VENTOUSES ET ISSUES DE SECOURS

51400



Visuel du catalogue constructeur Opera · édition 2017…

Module de retardement de l'ouverture des issues de secours

Sur devis

Safety · Ventouses et issues de secours. Caractéristiques et dimensions disponibles sur la fiche Opera.

Module de retardement de l'ouverture des issues de secours

Fiche ControlAccessPro | Ressource fabricant | Demander un devis

51500



Schéma CAD · produit non représenté

Module de retardement de la fermeture des relais

Sur devis

Safety · Ventouses et issues de secours. Caractéristiques et dimensions disponibles sur la fiche Opera.

Module de retardement de la fermeture des relais

Fiche ControlAccessPro | Ressource fabricant | Demander un devis

ControlAccessPro

Sommaire | Index des références | Demander un devis

SAFETY · VENTOUSES ET ISSUES DE SECOURS

55001

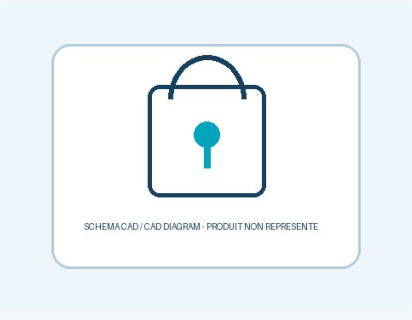

Schéma CAD · produit non représenté

Système de sortie électronique de gestion

Sur devis

Safety · Ventouses et issues de secours. Caractéristiques et dimensions disponibles sur la fiche Opera.

12 Vac

Fiche ControlAccessPro | Ressource fabricant | Demander un devis

55003



Visuel de la fiche fabricant Opera

Electro-aimant pour application avec l'électronique de gestion "Exit System".

Sur devis

Safety · Ventouses et issues de secours · Dimensions de Carter - 280 x 158 x 115 mm

Dimensions de Carter - 280 x 158 x 115 mm • Dimensions de la contre-plaque - 185 x 60 x 16 mm

Fiche ControlAccessPro | Ressource fabricant | Demander un devis

ControlAccessPro

SAFETY · VENTOUSES ET ISSUES DE SECOURS

55005

Alarme autogérée "Système d'alarme



Schéma CAD · produit non représenté

Sur devis

Safety · Ventouses et issues de secours. Caractéristiques et dimensions disponibles sur la fiche Opera.

Alarme autogérée "Système d'alarme

Fiche ControlAccessPro | Ressource fabricant | Demander un devis

ControlAccessPro

FIRE CONTROL · RETENUE DE PORTES COUPE-FEU

18100



Visuel fabricant · 18100

Fire Control · retenteur mural

80,30 € HT · Repère fabricant · Italie · 07.11.2026

Retenteur mural pour maintien ouvert de porte coupe-feu battante. Le fabricant déclare le modèle conforme à EN 1155.

24 V CC · 70 mA • Force annoncée > 140 kg avec la plaque adaptée

Fiche ControlAccessPro | Ressource fabricant | Demander un devis

01620I



Visuel fabricant · 01620I

Retenteur · version avec plaque

44,60 € HT · Repère fabricant · Italie · 07.11.2026

Maintien ouvert de porte battante ou coulissante à contrepoids. Usage hors portes coupe-feu.

24 V CC · 70 mA • Force annoncée > 55 kg avec sa plaque

Fiche ControlAccessPro | Ressource fabricant | Demander un devis

ControlAccessPro

FIRE CONTROL · RETENUE DE PORTES COUPE-FEU

00112



Visuel du catalogue constructeur Opera · édition 2017…

Batterie pour centrale d'alarme incendie 52002

Sur devis

Fire Control · Retenue de portes coupe-feu. Caractéristiques et dimensions disponibles sur la fiche Opera.

Batterie pour centrale d'alarme incendie 52002

Fiche ControlAccessPro | Ressource fabricant | Demander un devis

01630



Schéma CAD · produit non représenté

Solénoïde de maintien pour portes battantes ou coulissantes - force de traction…

Sur devis

Fire Control · Retenue de portes coupe-feu. Caractéristiques et dimensions disponibles sur la fiche Opera.

Solénoïde de maintien pour portes battantes ou coulissantes -…

Fiche ControlAccessPro | Ressource fabricant | Demander un devis

ControlAccessPro

FIRE CONTROL · RETENUE DE PORTES COUPE-FEU

01740



Visuel du catalogue constructeur Opera · édition 2017…

Support réglable pour le montage 'mural' ou 'au sol' des électro-aimants séries…

Sur devis

Fire Control · Retenue de portes coupe-feu. Caractéristiques et dimensions disponibles sur la fiche Opera.

Support réglable pour le montage 'mural' ou 'au sol' des…

Fiche ControlAccessPro | Ressource fabricant | Demander un devis

01740F



Visuel du catalogue constructeur Opera · édition 2017…

Support fixe pour le montage "mural" ou "au sol" des électro-aimants séries 181…

Sur devis

Fire Control · Retenue de portes coupe-feu. Caractéristiques et dimensions disponibles sur la fiche Opera.

Support fixe pour le montage "mural" ou "au sol" des…

Fiche ControlAccessPro | Ressource fabricant | Demander un devis

ControlAccessPro

FIRE CONTROL · RETENUE DE PORTES COUPE-FEU

01740M



Visuel du catalogue constructeur Opera · édition 2017…

Support réglable pour le montage 'mural' ou 'au sol' des électro-aimants séries…

Sur devis

Fire Control · Retenue de portes coupe-feu. Caractéristiques et dimensions disponibles sur la fiche Opera.

01740M

Fiche ControlAccessPro | Ressource fabricant | Demander un devis

01780



Visuel de la fiche fabricant Opera

Boîtier encastré/appliqué pour électro-aimant 18003

Sur devis

Fire Control · Retenue de portes coupe-feu · Dimensions extérieures - 85,5 x 85,5 x 38,5 mm (norme britannique)

Dimensions extérieures - 85,5 x 85,5 x 38,5 mm (norme britannique)

Fiche ControlAccessPro | Ressource fabricant | Demander un devis

ControlAccessPro

Sommaire | Index des références | Demander un devis

FIRE CONTROL · RETENUE DE PORTES COUPE-FEU

01800Z



Visuel du catalogue constructeur Opera · édition 2017…

Plaque d'armature fixe pour série 01630 - 180 - 190

Sur devis

Fire Control · Retenue de portes coupe-feu. Caractéristiques et dimensions disponibles sur la fiche Opera.

Plaque d'armature fixe pour série 01630 - 180 - 190

Fiche ControlAccessPro | Ressource fabricant | Demander un devis

01805Z



Visuel du catalogue constructeur Opera · édition 2017…

Plaque d'armature articulée pour la série 01630 - 180 - 190

Sur devis

Fire Control · Retenue de portes coupe-feu. Caractéristiques et dimensions disponibles sur la fiche Opera.

Plaque d'armature articulée pour la série 01630 - 180 - 190

Fiche ControlAccessPro | Ressource fabricant | Demander un devis

ControlAccessPro

FIRE CONTROL · RETENUE DE PORTES COUPE-FEU

01810Z



Visuel du catalogue constructeur Opera · édition 2017…

Plaque d'armature fixe pour la série 01830 - 181

Sur devis

Fire Control · Retenue de portes coupe-feu. Caractéristiques et dimensions disponibles sur la fiche Opera.

Plaque d'armature fixe pour la série 01830 - 181

Fiche ControlAccessPro | Ressource fabricant | Demander un devis

01815Z



Visuel du catalogue constructeur Opera · édition 2017…

Plaque d'armature articulée pour la série 01830 - 181

Sur devis

Fire Control · Retenue de portes coupe-feu. Caractéristiques et dimensions disponibles sur la fiche Opera.

Plaque d'armature articulée pour la série 01830 - 181

Fiche ControlAccessPro | Ressource fabricant | Demander un devis

ControlAccessPro

FIRE CONTROL · RETENUE DE PORTES COUPE-FEU

01820



Schéma CAD · produit non représenté

Electro-aimant de maintien pour portes battantes ou coulissantes - force de…

Sur devis

Fire Control · Retenue de portes coupe-feu. Caractéristiques et dimensions disponibles sur la fiche Opera.

Electro-aimant de maintien pour portes battantes ou coulissantes…

Fiche ControlAccessPro | Ressource fabricant | Demander un devis

01830



Schéma CAD · produit non représenté

Electro-aimant de maintien pour portes battantes ou coulissantes - force de…

Sur devis

Fire Control · Retenue de portes coupe-feu. Caractéristiques et dimensions disponibles sur la fiche Opera.

Electro-aimant de maintien pour portes battantes ou coulissantes…

Fiche ControlAccessPro | Ressource fabricant | Demander un devis

ControlAccessPro

FIRE CONTROL · RETENUE DE PORTES COUPE-FEU

05110R



Schéma CAD · produit non représenté

Boîte d'activation de l'alarme de pression avec réarmement manuel

Sur devis

Fire Control · Retenue de portes coupe-feu. Caractéristiques et dimensions disponibles sur la fiche Opera.

Boîte d'activation de l'alarme de pression avec réarmement manuel

Fiche ControlAccessPro | Ressource fabricant | Demander un devis

05115



Schéma CAD · produit non représenté

Bouton de déverrouillage/réinitialisation

Sur devis

Fire Control · Retenue de portes coupe-feu. Caractéristiques et dimensions disponibles sur la fiche Opera.

Bouton de déverrouillage/réinitialisation

Fiche ControlAccessPro | Ressource fabricant | Demander un devis

ControlAccessPro

FIRE CONTROL · RETENUE DE PORTES COUPE-FEU

05203A



Visuel du catalogue constructeur Opera · édition 2017…

Détecteur combiné de chaleur et de fumée

Sur devis

Fire Control · Retenue de portes coupe-feu. Caractéristiques et dimensions disponibles sur la fiche Opera.

05203A

Fiche ControlAccessPro | Ressource fabricant | Demander un devis

05204A



Visuel du catalogue constructeur Opera · édition 2017…

Détecteur de chaleur thermovélocimétrique

Sur devis

Fire Control · Retenue de portes coupe-feu. Caractéristiques et dimensions disponibles sur la fiche Opera.

05204A

Fiche ControlAccessPro | Ressource fabricant | Demander un devis

ControlAccessPro

FIRE CONTROL · RETENUE DE PORTES COUPE-FEU

05206A



Schéma CAD · produit non représenté

Spray pour détecteurs de fumée

Sur devis

Fire Control · Retenue de portes coupe-feu. Caractéristiques et dimensions disponibles sur la fiche Opera.

05206A

Fiche ControlAccessPro | Ressource fabricant | Demander un devis

05207



Visuel du catalogue constructeur Opera · édition 2017…

Sirène électronique

Sur devis

Fire Control · Retenue de portes coupe-feu. Caractéristiques et dimensions disponibles sur la fiche Opera.

Sirène électronique

Fiche ControlAccessPro | Ressource fabricant | Demander un devis

ControlAccessPro

FIRE CONTROL · RETENUE DE PORTES COUPE-FEU

17003A



Visuel du catalogue constructeur Opera · édition 2017…

Dispositif électromagnétique de maintien en position ouverte pour portes…

Sur devis

Fire Control · Retenue de portes coupe-feu. Caractéristiques et dimensions disponibles sur la fiche Opera.

17003A

Fiche ControlAccessPro | Ressource fabricant | Demander un devis

18003



Visuel du catalogue constructeur Opera · édition 2017…

Electro-aimant de maintien encastré pour portes coupe-feu battantes - force de…

Sur devis

Fire Control · Retenue de portes coupe-feu. Caractéristiques et dimensions disponibles sur la fiche Opera.

Electro-aimant de maintien encastré pour portes coupe-feu…

Fiche ControlAccessPro | Ressource fabricant | Demander un devis

ControlAccessPro

FIRE CONTROL · RETENUE DE PORTES COUPE-FEU

18004

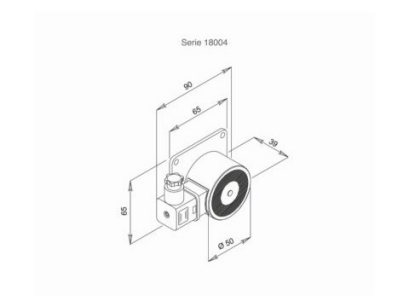

Visuel de gamme Opera · variante à confirmer

Electro-aimant de maintien avec connecteur IP65 pour portes coupe-feu battantes…

Sur devis

Fire Control · Retenue de portes coupe-feu · Dimensions Electro-aimant - Diamètre de 50 mm

Dimensions Electro-aimant - Diamètre de 50 mm • Taille de la base de l'électro-aimant - 65 x 65 x 3 mm

Fiche ControlAccessPro | Ressource fabricant | Demander un devis

18005A



Visuel de gamme Opera · variante à confirmer

Electro-aimant de maintien au sol pour portes coupe-feu battantes - force de…

Sur devis

Fire Control · Retenue de portes coupe-feu · Dimensions Electro-aimant - Diamètre de 50 mm

Dimensions Electro-aimant - Diamètre de 50 mm • Taille du corps - 104 x 116 x 69 mm

Fiche ControlAccessPro | Ressource fabricant | Demander un devis

ControlAccessPro

FIRE CONTROL · RETENUE DE PORTES COUPE-FEU

18101



Visuel de gamme Opera · variante à confirmer

Electro-aimant de maintien pour montage mural pour portes coupe-feu battantes -…

Sur devis

Fire Control · Retenue de portes coupe-feu · Dimensions Electro-aimant - Diamètre de 69 mm

Dimensions Electro-aimant - Diamètre de 69 mm • Taille du corps - 90 x 106 x 43 mm

Fiche ControlAccessPro | Ressource fabricant | Demander un devis

18104



Visuel de gamme Opera · variante à confirmer

Solénoïde de maintien avec connecteur IP65 pour portes coupe-feu battantes ou…

Sur devis

Fire Control · Retenue de portes coupe-feu · Dimensions Electro-aimant - Diamètre de 50 mm

Dimensions Electro-aimant - Diamètre de 50 mm • Taille de la base de l'électro-aimant - 65 x 65 x 3 mm

Fiche ControlAccessPro | Ressource fabricant | Demander un devis

ControlAccessPro

FIRE CONTROL · RETENUE DE PORTES COUPE-FEU

19000



Visuel de gamme Opera · variante à confirmer

Electro-aimant de maintien pour montage mural pour portes coupe-feu battantes -…

Sur devis

Fire Control · Retenue de portes coupe-feu · Dimensions Electro-aimant - Diamètre de 50 mm

Dimensions Electro-aimant - Diamètre de 50 mm • Taille du corps - 75 x 90 x 35 mm

Fiche ControlAccessPro | Ressource fabricant | Demander un devis

19001



Visuel de gamme Opera · variante à confirmer

Electro-aimant de maintien pour montage mural pour portes coupe-feu battantes -…

Sur devis

Fire Control · Retenue de portes coupe-feu · Dimensions Electro-aimant - Diamètre de 50 mm

Dimensions Electro-aimant - Diamètre de 50 mm • Taille du corps - 75 x 90 x 35 mm

Fiche ControlAccessPro | Ressource fabricant | Demander un devis

ControlAccessPro

FIRE CONTROL · RETENUE DE PORTES COUPE-FEU

19001DV



Visuel de gamme Opera · variante à confirmer

Electro-aimant de maintien à double tension pour montage mural pour portes…

Sur devis

Fire Control · Retenue de portes coupe-feu · Dimensions Electro-aimant - Diamètre de 50 mm

Dimensions Electro-aimant - Diamètre de 50 mm • Taille du corps - 75 x 90 x 35 mm

Fiche ControlAccessPro | Ressource fabricant | Demander un devis

19001R



Visuel de gamme Opera · variante à confirmer

Electro-aimant de maintien à force réglable pour montage mural pour portes…

Sur devis

Fire Control · Retenue de portes coupe-feu · Dimensions Electro-aimant - Diamètre de 50 mm

Dimensions Electro-aimant - Diamètre de 50 mm • Taille du corps - 75 x 90 x 35 mm

Fiche ControlAccessPro | Ressource fabricant | Demander un devis

ControlAccessPro

FIRE CONTROL · RETENUE DE PORTES COUPE-FEU

19002



Visuel de gamme Opera · variante à confirmer

Electro-aimant de maintien pour portes coupe-feu battantes - force de traction >…

Sur devis

Fire Control · Retenue de portes coupe-feu · Dimensions Electro-aimant - Diamètre de 50 mm

Dimensions Electro-aimant - Diamètre de 50 mm • Taille du corps - 75 x 90 x 35 mm

Fiche ControlAccessPro | Ressource fabricant | Demander un devis

19002DV



Visuel de gamme Opera · variante à confirmer

Retenteur magnétique à double tension 24/ 48 Vdc pour portes battantes coupe-feu…

Sur devis

Fire Control · Retenue de portes coupe-feu · Dimensions Electro-aimant - Diamètre de 50 mm

Dimensions Electro-aimant - Diamètre de 50 mm • Taille du corps - 75 x 90 x 35 mm

Fiche ControlAccessPro | Ressource fabricant | Demander un devis

ControlAccessPro

FIRE CONTROL · RETENUE DE PORTES COUPE-FEU

19002R



Visuel de gamme Opera · variante à confirmer

Electro-aimant de maintien à force réglable pour portes coupe-feu battantes -…

Sur devis

Fire Control · Retenue de portes coupe-feu · Dimensions Electro-aimant - Diamètre de 50 mm

Dimensions Electro-aimant - Diamètre de 50 mm • Taille du corps - 75 x 90 x 35 mm

Fiche ControlAccessPro | Ressource fabricant | Demander un devis

52002



Schéma CAD · produit non représenté

Centrale d'alarme incendie mono-zone

Sur devis

Fire Control · Retenue de portes coupe-feu. Caractéristiques et dimensions disponibles sur la fiche Opera.

Centrale d'alarme incendie mono-zone

Fiche ControlAccessPro | Ressource fabricant | Demander un devis

ControlAccessPro

FIRE CONTROL · RETENUE DE PORTES COUPE-FEU

60000



Visuel du catalogue constructeur Opera · édition 2017…

Régulateur à fermeture continue avec poulie en acier pour courroie trapézoïdale

Sur devis

Fire Control · Retenue de portes coupe-feu. Caractéristiques et dimensions disponibles sur la fiche Opera.

Régulateur à fermeture continue avec poulie en acier pour…

Fiche ControlAccessPro | Ressource fabricant | Demander un devis

60000-1



Schéma CAD · produit non représenté

Régulateur à verrouillage continu avec 3 roues pour câble en acier de diamètre 3…

Sur devis

Fire Control · Retenue de portes coupe-feu. Caractéristiques et dimensions disponibles sur la fiche Opera.

Régulateur à verrouillage continu avec 3 roues pour câble en…

Fiche ControlAccessPro | Ressource fabricant | Demander un devis

ControlAccessPro

FIRE CONTROL · RETENUE DE PORTES COUPE-FEU

60000VLC



Schéma CAD · produit non représenté

Régulateur à fermeture continue avec poulie vulcanisée pour câble en acier…

Sur devis

Fire Control · Retenue de portes coupe-feu. Caractéristiques et dimensions disponibles sur la fiche Opera.

3 mm

Fiche ControlAccessPro | Ressource fabricant | Demander un devis

65000



Schéma CAD · produit non représenté

Amortisseur hydraulique court

Sur devis

Fire Control · Retenue de portes coupe-feu. Caractéristiques et dimensions disponibles sur la fiche Opera.

Amortisseur hydraulique court

Fiche ControlAccessPro | Ressource fabricant | Demander un devis

ControlAccessPro

Sommaire | Index des références | Demander un devis

FIRE CONTROL · RETENUE DE PORTES COUPE-FEU

65001

Amortisseur hydraulique long

Sur devis

Fire Control · Retenue de portes coupe-feu. Caractéristiques et dimensions disponibles sur la fiche Opera.

Amortisseur hydraulique long



Schéma CAD · produit non représenté

Fiche ControlAccessPro | Ressource fabricant | Demander un devis

ControlAccessPro

SMART TRIM · POIGNÉES ÉLECTRIQUES ET SOUS-PLAQUES

00416



Schéma CAD · produit non représenté

Sous-plaque pour poignée électrique 40610 / 40611 / 40810 / 40811

Sur devis

Smart Trim · Poignées électriques et sous-plaques. Caractéristiques et dimensions disponibles sur la fiche Opera.

Sous-plaque pour poignée électrique 40610 / 40611 / 40810 / 40811

Fiche ControlAccessPro | Ressource fabricant | Demander un devis

00428



Schéma CAD · produit non représenté

Sous-plaque pour l'adaptation de la electropoignée 40620 / 40621 / 40820 / 40821…

Sur devis

Smart Trim · Poignées électriques et sous-plaques. Caractéristiques et dimensions disponibles sur la fiche Opera.

Sous-plaque pour l'adaptation de la electropoignée 40620 / 40621…

Fiche ControlAccessPro | Ressource fabricant | Demander un devis

ControlAccessPro

SMART TRIM · POIGNÉES ÉLECTRIQUES ET SOUS-PLAQUES

40610



Schéma CAD · produit non représenté

Electropoignée pour portes coupe-feu sans minuterie

Sur devis

Smart Trim · Poignées électriques et sous-plaques. Caractéristiques et dimensions disponibles sur la fiche Opera.

40610N · 40810N

Fiche ControlAccessPro | Ressource fabricant | Demander un devis

40611



Schéma CAD · produit non représenté

Art. 40611 / 40811 -Electropoignée avec minuterie

Sur devis

Smart Trim · Poignées électriques et sous-plaques. Caractéristiques et dimensions disponibles sur la fiche Opera.

40611N · 40811N

Fiche ControlAccessPro | Ressource fabricant | Demander un devis

ControlAccessPro

SMART TRIM · POIGNÉES ÉLECTRIQUES ET SOUS-PLAQUES

40620



Schéma CAD · produit non représenté

Electropoignée pour barre anti-panique sans minuterie

Sur devis

Smart Trim · Poignées électriques et sous-plaques. Caractéristiques et dimensions disponibles sur la fiche Opera.

40620N · 40820N

Fiche ControlAccessPro | Ressource fabricant | Demander un devis

ControlAccessPro

OMNIA · GÂCHES ÉLECTRIQUES DE SÉCURITÉ

00360B



Visuel du catalogue constructeur Opera · édition 2017…

Cale supplémentaire pour gâche électrique

Sur devis

Omnia · Gâches électriques de sécurité · 2 mm.

2 mm

Fiche ControlAccessPro | Ressource fabricant | Demander un devis

00360C



Schéma CAD · produit non représenté

Cale supplémentaire pour gâche électrique

Sur devis

Omnia · Gâches électriques de sécurité · 1 mm.

1 mm

Fiche ControlAccessPro | Ressource fabricant | Demander un devis

ControlAccessPro

OMNIA · GÂCHES ÉLECTRIQUES DE SÉCURITÉ

03010



Schéma CAD · produit non représenté

Panneau frontal court

Sur devis

Omnia · Gâches électriques de sécurité. Caractéristiques et dimensions disponibles sur la fiche Opera.

Panneau frontal court

Fiche ControlAccessPro | Ressource fabricant | Demander un devis

03010S



Schéma CAD · produit non représenté

Panneau frontal court

Sur devis

Omnia · Gâches électriques de sécurité. Caractéristiques et dimensions disponibles sur la fiche Opera.

03010S

Fiche ControlAccessPro | Ressource fabricant | Demander un devis

ControlAccessPro

OMNIA · GÂCHES ÉLECTRIQUES DE SÉCURITÉ

03030



Schéma CAD · produit non représenté

Face avant longue

Sur devis

Omnia · Gâches électriques de sécurité. Caractéristiques et dimensions disponibles sur la fiche Opera.

Face avant longue

Fiche ControlAccessPro | Ressource fabricant | Demander un devis

03030.1GDR



Visuel du catalogue constructeur Opera · édition 2017…

Face avant longue

Sur devis

Omnia · Gâches électriques de sécurité. Caractéristiques et dimensions disponibles sur la fiche Opera.

Face avant longue

Fiche ControlAccessPro | Ressource fabricant | Demander un devis

ControlAccessPro

OMNIA · GÂCHES ÉLECTRIQUES DE SÉCURITÉ

03031



Schéma CAD · produit non représenté

Face avant longue

Sur devis

Omnia · Gâches électriques de sécurité. Caractéristiques et dimensions disponibles sur la fiche Opera.

Face avant longue

Fiche ControlAccessPro | Ressource fabricant | Demander un devis

03130



Schéma CAD · produit non représenté

Face avant longue

Sur devis

Omnia · Gâches électriques de sécurité. Caractéristiques et dimensions disponibles sur la fiche Opera.

Face avant longue

Fiche ControlAccessPro | Ressource fabricant | Demander un devis

ControlAccessPro

OMNIA · GÂCHES ÉLECTRIQUES DE SÉCURITÉ

03131



Schéma CAD · produit non représenté

Face avant longue

Sur devis

Omnia · Gâches électriques de sécurité. Caractéristiques et dimensions disponibles sur la fiche Opera.

Face avant longue

Fiche ControlAccessPro | Ressource fabricant | Demander un devis

03132



Schéma CAD · produit non représenté

Face avant longue

Sur devis

Omnia · Gâches électriques de sécurité. Caractéristiques et dimensions disponibles sur la fiche Opera.

Face avant longue

Fiche ControlAccessPro | Ressource fabricant | Demander un devis

ControlAccessPro

OMNIA · GÂCHES ÉLECTRIQUES DE SÉCURITÉ

03162



Schéma CAD · produit non représenté

Façade angulaire courte

Sur devis

Omnia · Gâches électriques de sécurité. Caractéristiques et dimensions disponibles sur la fiche Opera.

Façade angulaire courte

Fiche ControlAccessPro | Ressource fabricant | Demander un devis

03310



Schéma CAD · produit non représenté

Panneau frontal court

Sur devis

Omnia · Gâches électriques de sécurité. Caractéristiques et dimensions disponibles sur la fiche Opera.

Panneau frontal court

Fiche ControlAccessPro | Ressource fabricant | Demander un devis

ControlAccessPro

Sommaire | Index des références | Demander un devis

OMNIA · GÂCHES ÉLECTRIQUES DE SÉCURITÉ

03310R



Visuel du catalogue constructeur Opera · édition 2017…

Panneau frontal court

Sur devis

Omnia · Gâches électriques de sécurité. Caractéristiques et dimensions disponibles sur la fiche Opera.

Panneau frontal court

Fiche ControlAccessPro | Ressource fabricant | Demander un devis

03330



Schéma CAD · produit non représenté

Face avant longue

Sur devis

Omnia · Gâches électriques de sécurité. Caractéristiques et dimensions disponibles sur la fiche Opera.

Face avant longue

Fiche ControlAccessPro | Ressource fabricant | Demander un devis

ControlAccessPro

OMNIA · GÂCHES ÉLECTRIQUES DE SÉCURITÉ

03331



Schéma CAD · produit non représenté

Face avant longue

Sur devis

Omnia · Gâches électriques de sécurité. Caractéristiques et dimensions disponibles sur la fiche Opera.

Face avant longue

Fiche ControlAccessPro | Ressource fabricant | Demander un devis

03342.1



Visuel du catalogue constructeur Opera · édition 2017…

Face avant à angle long

Sur devis

Omnia · Gâches électriques de sécurité. Caractéristiques et dimensions disponibles sur la fiche Opera.

Face avant à angle long

Fiche ControlAccessPro | Ressource fabricant | Demander un devis

ControlAccessPro

OMNIA · GÂCHES ÉLECTRIQUES DE SÉCURITÉ

03370.1



Schéma CAD · produit non représenté

Face avant longue pour Omnia Blindo 700

Sur devis

Omnia · Gâches électriques de sécurité · 28 mm.

28 mm

Fiche ControlAccessPro | Ressource fabricant | Demander un devis

03371.1



Schéma CAD · produit non représenté

Face avant longue pour Omnia Blindo 700

Sur devis

Omnia · Gâches électriques de sécurité · 28 mm, 41,6 mm.

28 mm · 41,6 mm

Fiche ControlAccessPro | Ressource fabricant | Demander un devis

ControlAccessPro

OMNIA · GÂCHES ÉLECTRIQUES DE SÉCURITÉ

03372

Plaque frontale longue pour Omnia Micro



Schéma CAD · produit non représenté

Sur devis

Omnia · Gâches électriques de sécurité · 55,6 mm.

55,6 mm

Fiche ControlAccessPro | Ressource fabricant | Demander un devis

03374.1

Face avant longue pour Omnia Blindo 700



Schéma CAD · produit non représenté

Sur devis

Omnia · Gâches électriques de sécurité · 37 mm.

37 mm

Fiche ControlAccessPro | Ressource fabricant | Demander un devis

ControlAccessPro

OMNIA · GÂCHES ÉLECTRIQUES DE SÉCURITÉ

03375.1

Plaque frontale longue pour Omnia Blindo 700

Sur devis

Omnia · Gâches électriques de sécurité · 28 mm, 33,5 mm.

28 mm · 33,5 mm



Schéma CAD · produit non représenté

Fiche ControlAccessPro | Ressource fabricant | Demander un devis

03410

Panneau frontal court

Sur devis

Omnia · Gâches électriques de sécurité. Caractéristiques et dimensions disponibles sur la fiche Opera.

Panneau frontal court



Schéma CAD · produit non représenté

Fiche ControlAccessPro | Ressource fabricant | Demander un devis

ControlAccessPro

OMNIA · GÂCHES ÉLECTRIQUES DE SÉCURITÉ

03411



Schéma CAD · produit non représenté

Panneau frontal court

Sur devis

Omnia · Gâches électriques de sécurité. Caractéristiques et dimensions disponibles sur la fiche Opera.

Panneau frontal court

Fiche ControlAccessPro | Ressource fabricant | Demander un devis

03431



Schéma CAD · produit non représenté

Face avant longue

Sur devis

Omnia · Gâches électriques de sécurité. Caractéristiques et dimensions disponibles sur la fiche Opera.

Face avant longue

Fiche ControlAccessPro | Ressource fabricant | Demander un devis

ControlAccessPro

OMNIA · GÂCHES ÉLECTRIQUES DE SÉCURITÉ

03442



Schéma CAD · produit non représenté

Face avant à angle long

Sur devis

Omnia · Gâches électriques de sécurité. Caractéristiques et dimensions disponibles sur la fiche Opera.

Face avant à angle long

Fiche ControlAccessPro | Ressource fabricant | Demander un devis

03445



Schéma CAD · produit non représenté

Panneau frontal long et angulaire

Sur devis

Omnia · Gâches électriques de sécurité. Caractéristiques et dimensions disponibles sur la fiche Opera.

Panneau frontal long et angulaire

Fiche ControlAccessPro | Ressource fabricant | Demander un devis

ControlAccessPro

OMNIA · GÂCHES ÉLECTRIQUES DE SÉCURITÉ

03446



Schéma CAD · produit non représenté

Panneau frontal long et angulaire

Sur devis

Omnia · Gâches électriques de sécurité. Caractéristiques et dimensions disponibles sur la fiche Opera.

Panneau frontal long et angulaire

Fiche ControlAccessPro | Ressource fabricant | Demander un devis

08710



Visuel du catalogue constructeur Opera · édition 2017…

Serrure à loquet

Sur devis

Omnia · Gâches électriques de sécurité. Caractéristiques et dimensions disponibles sur la fiche Opera.

Serrure à loquet

Fiche ControlAccessPro | Ressource fabricant | Demander un devis

ControlAccessPro

OMNIA · GÂCHES ÉLECTRIQUES DE SÉCURITÉ

08711A



Schéma CAD · produit non représenté

Serrure à pêne

Sur devis

Omnia · Gâches électriques de sécurité. Caractéristiques et dimensions disponibles sur la fiche Opera.

08711A

Fiche ControlAccessPro | Ressource fabricant | Demander un devis

31012



Visuel du catalogue constructeur Opera · édition 2017…

Gâche électrique sans fonction antirépétition

Sur devis

Omnia · Gâches électriques de sécurité. Caractéristiques et dimensions disponibles sur la fiche Opera.

Gâche électrique sans fonction antirépétition

Fiche ControlAccessPro | Ressource fabricant | Demander un devis

ControlAccessPro

OMNIA · GÂCHES ÉLECTRIQUES DE SÉCURITÉ

31012DCF



Visuel du catalogue constructeur Opera · édition 2017…

Gâche électrique avec lèvre surélevée pour systèmes de contrôle d'accès

Sur devis

Omnia · Gâches électriques de sécurité. Caractéristiques et dimensions disponibles sur la fiche Opera.

Gâche électrique avec lèvre surélevée pour systèmes de contrôle…

Fiche ControlAccessPro | Ressource fabricant | Demander un devis

ControlAccessPro

31012DCPN



Visuel du catalogue constructeur Opera · édition 2017…

Gâche électrique de faible puissance pour systèmes de contrôle d'accès

Sur devis

Omnia · Gâches électriques de sécurité. Caractéristiques et dimensions disponibles sur la fiche Opera.

Gâche électrique de faible puissance pour systèmes de contrôle…

Fiche ControlAccessPro | Ressource fabricant | Demander un devis

OMNIA · GÂCHES ÉLECTRIQUES DE SÉCURITÉ

31012TD



Visuel du catalogue constructeur Opera · édition 2017…

Gâche électrique temporisée

Sur devis

Omnia · Gâches électriques de sécurité. Caractéristiques et dimensions disponibles sur la fiche Opera.

Gâche électrique temporisée

Fiche ControlAccessPro | Ressource fabricant | Demander un devis

31212L



Visuel du catalogue constructeur Opera · édition 2017…

Gâche électrique avec antigâche à coulisse

Sur devis

Omnia · Gâches électriques de sécurité. Caractéristiques et dimensions disponibles sur la fiche Opera.

Gâche électrique avec antigâche à coulisse

Fiche ControlAccessPro | Ressource fabricant | Demander un devis

ControlAccessPro

OMNIA · GÂCHES ÉLECTRIQUES DE SÉCURITÉ

31412A



Schéma CAD · produit non représenté

Gâche électrique automatique avec anti-grippage incorporé

Sur devis

Omnia · Gâches électriques de sécurité. Caractéristiques et dimensions disponibles sur la fiche Opera.

31412A · 31512A

Fiche ControlAccessPro | Ressource fabricant | Demander un devis

31812



Visuel du catalogue constructeur Opera · édition 2017…

Gâche électrique

Sur devis

Omnia · Gâches électriques de sécurité. Caractéristiques et dimensions disponibles sur la fiche Opera.

Gâche électrique

Fiche ControlAccessPro | Ressource fabricant | Demander un devis

ControlAccessPro

OMNIA · GÂCHES ÉLECTRIQUES DE SÉCURITÉ

32012



Visuel du catalogue constructeur Opera · édition 2017…

Gâche électrique radiale sans anti-répétition

Sur devis

Omnia · Gâches électriques de sécurité. Caractéristiques et dimensions disponibles sur la fiche Opera.

Gâche électrique radiale sans anti-répétition

Fiche ControlAccessPro | Ressource fabricant | Demander un devis

32012PLA



Schéma CAD · produit non représenté

Gâche électrique radiale sans anti-répétition

Sur devis

Omnia · Gâches électriques de sécurité. Caractéristiques et dimensions disponibles sur la fiche Opera.

Gâche électrique radiale sans anti-répétition

Fiche ControlAccessPro | Ressource fabricant | Demander un devis

ControlAccessPro

OMNIA · GÂCHES ÉLECTRIQUES DE SÉCURITÉ

32212



Visuel du catalogue constructeur Opera · édition 2017…

Gâche électrique radiale avec anti-dégondage

Sur devis

Omnia · Gâches électriques de sécurité. Caractéristiques et dimensions disponibles sur la fiche Opera.

Gâche électrique radiale avec anti-dégondage

Fiche ControlAccessPro | Ressource fabricant | Demander un devis

32212PLA



Schéma CAD · produit non représenté

Gâche électrique radiale avec anti-dégondage

Sur devis

Omnia · Gâches électriques de sécurité. Caractéristiques et dimensions disponibles sur la fiche Opera.

Gâche électrique radiale avec anti-dégondage

Fiche ControlAccessPro | Ressource fabricant | Demander un devis

ControlAccessPro

OMNIA · GÂCHES ÉLECTRIQUES DE SÉCURITÉ

32812



Visuel du catalogue constructeur Opera · édition 2017…

Gâche radiale électrique

Sur devis

Omnia · Gâches électriques de sécurité. Caractéristiques et dimensions disponibles sur la fiche Opera.

Gâche radiale électrique

Fiche ControlAccessPro | Ressource fabricant | Demander un devis

34602A



Schéma CAD · produit non représenté

Gâche électrique de sécurité

Sur devis

Omnia · Gâches électriques de sécurité. Caractéristiques et dimensions disponibles sur la fiche Opera.

34602A · 34604A

Fiche ControlAccessPro | Ressource fabricant | Demander un devis

ControlAccessPro

OMNIA · GÂCHES ÉLECTRIQUES DE SÉCURITÉ

34622



Schéma CAD · produit non représenté

Gâche électrique de sécurité

Sur devis

Omnia · Gâches électriques de sécurité. Caractéristiques et dimensions disponibles sur la fiche Opera.

Gâche électrique de sécurité

Fiche ControlAccessPro | Ressource fabricant | Demander un devis

34802A



Schéma CAD · produit non représenté

Gâche électrique de sécurité

Sur devis

Omnia · Gâches électriques de sécurité. Caractéristiques et dimensions disponibles sur la fiche Opera.

34802A · 34804A

Fiche ControlAccessPro | Ressource fabricant | Demander un devis

ControlAccessPro

OMNIA · GÂCHES ÉLECTRIQUES DE SÉCURITÉ

34822



Schéma CAD · produit non représenté

Gâche électrique de sécurité

Sur devis

Omnia · Gâches électriques de sécurité. Caractéristiques et dimensions disponibles sur la fiche Opera.

Gâche électrique de sécurité

Fiche ControlAccessPro | Ressource fabricant | Demander un devis

35412



Schéma CAD · produit non représenté

Gâche électrique radiale automatique avec anti-dégondage incorporé

Sur devis

Omnia · Gâches électriques de sécurité. Caractéristiques et dimensions disponibles sur la fiche Opera.

Gâche électrique radiale automatique avec anti-dégondage incorporé

Fiche ControlAccessPro | Ressource fabricant | Demander un devis

ControlAccessPro

OMNIA · GÂCHES ÉLECTRIQUES DE SÉCURITÉ

36012B



Visuel du catalogue constructeur Opera · édition 2017…

Gâche électrique de sécurité pour montage

Sur devis

Omnia · Gâches électriques de sécurité. Caractéristiques et dimensions disponibles sur la fiche Opera.

Gâche électrique de sécurité pour montage

Fiche ControlAccessPro | Ressource fabricant | Demander un devis

36012C



Schéma CAD · produit non représenté

Gâche électrique pour montage

Sur devis

Omnia · Gâches électriques de sécurité. Caractéristiques et dimensions disponibles sur la fiche Opera.

Gâche électrique pour montage

Fiche ControlAccessPro | Ressource fabricant | Demander un devis

ControlAccessPro

Sommaire | Index des références | Demander un devis

OMNIA · GÂCHES ÉLECTRIQUES DE SÉCURITÉ

36412B



Visuel du catalogue constructeur Opera · édition 2017…

Gâche électrique de sécurité pour montage

Sur devis

Omnia · Gâches électriques de sécurité. Caractéristiques et dimensions disponibles sur la fiche Opera.

Gâche électrique de sécurité pour montage

Fiche ControlAccessPro | Ressource fabricant | Demander un devis

36812B



Visuel du catalogue constructeur Opera · édition 2017…

Gâche électrique de sécurité pour montage

Sur devis

Omnia · Gâches électriques de sécurité. Caractéristiques et dimensions disponibles sur la fiche Opera.

Gâche électrique de sécurité pour montage

Fiche ControlAccessPro | Ressource fabricant | Demander un devis

ControlAccessPro

OMNIA · GÂCHES ÉLECTRIQUES DE SÉCURITÉ

37012



Schéma CAD · produit non représenté

Gâche électrique de sécurité sans anti-répétition

Sur devis

Omnia · Gâches électriques de sécurité. Caractéristiques et dimensions disponibles sur la fiche Opera.

Gâche électrique de sécurité sans anti-répétition

Fiche ControlAccessPro | Ressource fabricant | Demander un devis

37012.1PLA



Schéma CAD · produit non représenté

Gâche électrique de sécurité à précharge

Sur devis

Omnia · Gâches électriques de sécurité · 40 kg.

40 kg

Fiche ControlAccessPro | Ressource fabricant | Demander un devis

ControlAccessPro

OMNIA · GÂCHES ÉLECTRIQUES DE SÉCURITÉ

37212

Gâche électrique de sécurité avec anti-dégondage

Sur devis

Omnia · Gâches électriques de sécurité. Caractéristiques et dimensions disponibles sur la fiche Opera.

Gâche électrique de sécurité avec anti-dégondage



Schéma CAD · produit non représenté

Fiche ControlAccessPro | Ressource fabricant | Demander un devis

37812

Gâche électrique de sécurité sans anti-répétition

Sur devis

Omnia · Gâches électriques de sécurité. Caractéristiques et dimensions disponibles sur la fiche Opera.

Gâche électrique de sécurité sans anti-répétition



Schéma CAD · produit non représenté

Fiche ControlAccessPro | Ressource fabricant | Demander un devis

ControlAccessPro

OMNIA · GÂCHES ÉLECTRIQUES DE SÉCURITÉ

38012



Schéma CAD · produit non représenté

Gâche électrique de sécurité

Sur devis

Omnia · Gâches électriques de sécurité · IP65.

IP65

Fiche ControlAccessPro | Ressource fabricant | Demander un devis

39012A



Visuel du catalogue constructeur Opera · édition 2017…

Gâche électrique de sécurité

Sur devis

Omnia · Gâches électriques de sécurité · 12 mm.

12 mm · 39012A

Fiche ControlAccessPro | Ressource fabricant | Demander un devis

ControlAccessPro

Sommaire | Index des références | Demander un devis

OMNIA · GÂCHES ÉLECTRIQUES DE SÉCURITÉ

39812A

Gâche électrique de sécurité

Sur devis

Omnia · Gâches électriques de sécurité · 12 mm.

12 mm · 39812A



Schéma CAD · produit non représenté

Fiche ControlAccessPro | Ressource fabricant | Demander un devis

ControlAccessPro

QUADRA · ÉLECTROPÊNES HORIZONTAUX

21612



Visuel fabricant · 21612

Quadra · électropêne à encastrer

Sur devis

Électropêne commandé par microprocesseur pour portes ou volets. Il se déverrouille sans alimentation.

12/24 V CC • Pêne Ø 12 mm · extension 18 mm

Fiche ControlAccessPro | Ressource fabricant | Demander un devis

21913



Visuel fabricant · 21913

Quadra · verrou à solénoïde avec loquet

Sur devis

Verrou pour profils acier ou aluminium. Le pêne reste verrouillé sans alimentation.

12/24 V CC · service continu • Course du pêne 14 mm

Fiche ControlAccessPro | Ressource fabricant | Demander un devis

ControlAccessPro

QUADRA · ÉLECTROPÊNES HORIZONTAUX

02060



Schéma CAD · produit non représenté

Supports pour la fixation latérale de l'électrovanne horizontale

Sur devis

Quadra · Électropênes horizontaux. Caractéristiques et dimensions disponibles sur la fiche Opera.

Supports pour la fixation latérale de l'électrovanne horizontale

Fiche ControlAccessPro | Ressource fabricant | Demander un devis

02065



Schéma CAD · produit non représenté

Carter pour serrure solénoïde horizontale

Sur devis

Quadra · Électropênes horizontaux. Caractéristiques et dimensions disponibles sur la fiche Opera.

Carter pour serrure solénoïde horizontale

Fiche ControlAccessPro | Ressource fabricant | Demander un devis

ControlAccessPro

QUADRA · ÉLECTROPÊNES HORIZONTAUX

02114



Schéma CAD · produit non représenté

Face avant avec mécanisme d'ouverture à clé

Sur devis

Quadra · Électropênes horizontaux. Caractéristiques et dimensions disponibles sur la fiche Opera.

02114S

Fiche ControlAccessPro | Ressource fabricant | Demander un devis

02208



Visuel du catalogue constructeur Opera · édition 2017…

Plaque d'armature pour serrures électromagnétiques de la série Quadra Micro

Sur devis

Quadra · Électropênes horizontaux. Caractéristiques et dimensions disponibles sur la fiche Opera.

Plaque d'armature pour serrures électromagnétiques de la série…

Fiche ControlAccessPro | Ressource fabricant | Demander un devis

ControlAccessPro

QUADRA · ÉLECTROPÊNES HORIZONTAUX

02218



Visuel du catalogue constructeur Opera · édition 2017…

Plaque d'armature pour serrures électromagnétiques de la série Quadra

Sur devis

Quadra · Électropênes horizontaux. Caractéristiques et dimensions disponibles sur la fiche Opera.

Plaque d'armature pour serrures électromagnétiques de la série…

Fiche ControlAccessPro | Ressource fabricant | Demander un devis

05216



Schéma CAD · produit non représenté

Circuit PWM

Sur devis

Quadra · Électropênes horizontaux. Caractéristiques et dimensions disponibles sur la fiche Opera.

Circuit PWM

Fiche ControlAccessPro | Ressource fabricant | Demander un devis

ControlAccessPro

QUADRA · ÉLECTROPÊNES HORIZONTAUX

20610



Schéma CAD · produit non représenté

Micro serrure électromagnétique

Sur devis

Quadra · Électropênes horizontaux · 54610A.

54610A

Fiche ControlAccessPro | Ressource fabricant | Demander un devis

20610XS



Schéma CAD · produit non représenté

Micro serrure électromagnétique

Sur devis

Quadra · Électropênes horizontaux. Caractéristiques et dimensions disponibles sur la fiche Opera.

Micro serrure électromagnétique

Fiche ControlAccessPro | Ressource fabricant | Demander un devis

ControlAccessPro

QUADRA · ÉLECTROPÊNES HORIZONTAUX

20612



Visuel du catalogue constructeur Opera · édition 2017…

Micro-verrou électromagnétique avec électronique intégrée

Sur devis

Quadra · Électropênes horizontaux. Caractéristiques et dimensions disponibles sur la fiche Opera.

Micro-verrou électromagnétique avec électronique intégrée

Fiche ControlAccessPro | Ressource fabricant | Demander un devis

20613



Schéma CAD · produit non représenté

Micro serrure électromagnétique

Sur devis

Quadra · Électropênes horizontaux. Caractéristiques et dimensions disponibles sur la fiche Opera.

Micro serrure électromagnétique

Fiche ControlAccessPro | Ressource fabricant | Demander un devis

ControlAccessPro

QUADRA · ÉLECTROPÊNES HORIZONTAUX

20613XS



Schéma CAD · produit non représenté

Micro serrure électromagnétique

Sur devis

Quadra · Électropênes horizontaux. Caractéristiques et dimensions disponibles sur la fiche Opera.

Micro serrure électromagnétique

Fiche ControlAccessPro | Ressource fabricant | Demander un devis

20810



Schéma CAD · produit non représenté

Micro serrure électromagnétique

Sur devis

Quadra · Électropênes horizontaux · 54610A.

54610A

Fiche ControlAccessPro | Ressource fabricant | Demander un devis

ControlAccessPro

QUADRA · ÉLECTROPÊNES HORIZONTAUX

20810XS



Schéma CAD · produit non représenté

Micro serrure électromagnétique

Sur devis

Quadra · Électropênes horizontaux. Caractéristiques et dimensions disponibles sur la fiche Opera.

Micro serrure électromagnétique

Fiche ControlAccessPro | Ressource fabricant | Demander un devis

20812



Visuel du catalogue constructeur Opera · édition 2017…

Micro-verrou électromagnétique avec électronique intégrée

Sur devis

Quadra · Électropênes horizontaux. Caractéristiques et dimensions disponibles sur la fiche Opera.

Micro-verrou électromagnétique avec électronique intégrée

Fiche ControlAccessPro | Ressource fabricant | Demander un devis

ControlAccessPro

QUADRA · ÉLECTROPÊNES HORIZONTAUX

20813



Schéma CAD · produit non représenté

Micro serrure électromagnétique

Sur devis

Quadra · Électropênes horizontaux. Caractéristiques et dimensions disponibles sur la fiche Opera.

Micro serrure électromagnétique

Fiche ControlAccessPro | Ressource fabricant | Demander un devis

20813XS



Schéma CAD · produit non représenté

Micro serrure électromagnétique

Sur devis

Quadra · Électropênes horizontaux. Caractéristiques et dimensions disponibles sur la fiche Opera.

Micro serrure électromagnétique

Fiche ControlAccessPro | Ressource fabricant | Demander un devis

ControlAccessPro

QUADRA · ÉLECTROPÊNES HORIZONTAUX

20910



Schéma CAD · produit non représenté

Micro-verrou électromagnétique avec loquet

Sur devis

Quadra · Électropênes horizontaux. Caractéristiques et dimensions disponibles sur la fiche Opera.

Micro-verrou électromagnétique avec loquet

Fiche ControlAccessPro | Ressource fabricant | Demander un devis

20910A



Schéma CAD · produit non représenté

Micro-verrou électromagnétique avec loquet

Sur devis

Quadra · Électropênes horizontaux. Caractéristiques et dimensions disponibles sur la fiche Opera.

20910A · 20911A

Fiche ControlAccessPro | Ressource fabricant | Demander un devis

ControlAccessPro

QUADRA · ÉLECTROPÊNES HORIZONTAUX

20910XS



Schéma CAD · produit non représenté

Micro-verrou électromagnétique avec loquet

Sur devis

Quadra · Électropênes horizontaux. Caractéristiques et dimensions disponibles sur la fiche Opera.

Micro-verrou électromagnétique avec loquet

Fiche ControlAccessPro | Ressource fabricant | Demander un devis

ControlAccessPro

20910XSA



Schéma CAD · produit non représenté

Micro-verrou électromagnétique avec loquet

Sur devis

Quadra · Électropênes horizontaux. Caractéristiques et dimensions disponibles sur la fiche Opera.

Micro-verrou électromagnétique avec loquet

Fiche ControlAccessPro | Ressource fabricant | Demander un devis

QUADRA · ÉLECTROPÊNES HORIZONTAUX

20913



Schéma CAD · produit non représenté

Micro-verrou électromagnétique avec loquet

Sur devis

Quadra · Électropênes horizontaux. Caractéristiques et dimensions disponibles sur la fiche Opera.

Micro-verrou électromagnétique avec loquet

Fiche ControlAccessPro | Ressource fabricant | Demander un devis

ControlAccessPro

20913A



Schéma CAD · produit non représenté

Micro-verrou électromagnétique avec loquet

Sur devis

Quadra · Électropênes horizontaux. Caractéristiques et dimensions disponibles sur la fiche Opera.

20913A

Fiche ControlAccessPro | Ressource fabricant | Demander un devis

QUADRA · ÉLECTROPÊNES HORIZONTAUX

20913XS



Schéma CAD · produit non représenté

Micro-verrou électromagnétique avec loquet

Sur devis

Quadra · Électropênes horizontaux. Caractéristiques et dimensions disponibles sur la fiche Opera.

Micro-verrou électromagnétique avec loquet

Fiche ControlAccessPro | Ressource fabricant | Demander un devis

20913XSA



Schéma CAD · produit non représenté

Micro-verrou électromagnétique avec loquet

Sur devis

Quadra · Électropênes horizontaux. Caractéristiques et dimensions disponibles sur la fiche Opera.

Micro-verrou électromagnétique avec loquet

Fiche ControlAccessPro | Ressource fabricant | Demander un devis

ControlAccessPro

QUADRA · ÉLECTROPÊNES HORIZONTAUX

21610



Visuel du catalogue constructeur Opera · édition 2017…

Verrou de sécurité à solénoïde

Sur devis

Quadra · Électropênes horizontaux · 54610A.

54610A

Fiche ControlAccessPro | Ressource fabricant | Demander un devis

21613



Schéma CAD · produit non représenté

Boulon solénoïde de sécurité

Sur devis

Quadra · Électropênes horizontaux. Caractéristiques et dimensions disponibles sur la fiche Opera.

Boulon solénoïde de sécurité

Fiche ControlAccessPro | Ressource fabricant | Demander un devis

ControlAccessPro

QUADRA · ÉLECTROPÊNES HORIZONTAUX

21614



Visuel du catalogue constructeur Opera · édition 2017…

Verrou de sécurité à solénoïde

Sur devis

Quadra · Électropênes horizontaux · 54610A.

54610A

Fiche ControlAccessPro | Ressource fabricant | Demander un devis

21616



Visuel de gamme Opera · variante à confirmer

Electro-aimant de sécurité avec électronique intégrée

Sur devis

Quadra · Électropênes horizontaux. Caractéristiques et dimensions disponibles sur la fiche Opera.

Electro-aimant de sécurité avec électronique intégrée

Fiche ControlAccessPro | Ressource fabricant | Demander un devis

ControlAccessPro

QUADRA · ÉLECTROPÊNES HORIZONTAUX

21810



Visuel du catalogue constructeur Opera · édition 2017…

Verrou de sécurité à solénoïde

Sur devis

Quadra · Électropênes horizontaux · 54610A.

54610A

Fiche ControlAccessPro | Ressource fabricant | Demander un devis

21812



Visuel du catalogue constructeur Opera · édition 2017…

Electro-aimant de sécurité avec électronique intégrée

Sur devis

Quadra · Électropênes horizontaux. Caractéristiques et dimensions disponibles sur la fiche Opera.

Electro-aimant de sécurité avec électronique intégrée

Fiche ControlAccessPro | Ressource fabricant | Demander un devis

ControlAccessPro

Sommaire | Index des références | Demander un devis

QUADRA · ÉLECTROPÊNES HORIZONTAUX

21813



Schéma CAD · produit non représenté

Boulon solénoïde de sécurité

Sur devis

Quadra · Électropênes horizontaux. Caractéristiques et dimensions disponibles sur la fiche Opera.

Boulon solénoïde de sécurité

Fiche ControlAccessPro | Ressource fabricant | Demander un devis

ControlAccessPro

21814



Visuel de gamme Opera · variante à confirmer

Electro-aimant de sécurité

Sur devis

Quadra · Électropênes horizontaux · 54610A.

54610A

Fiche ControlAccessPro | Ressource fabricant | Demander un devis

QUADRA · ÉLECTROPÊNES HORIZONTAUX

21816



Visuel de gamme Opera · variante à confirmer

Electro-aimant de sécurité avec électronique intégrée

Sur devis

Quadra · Électropênes horizontaux. Caractéristiques et dimensions disponibles sur la fiche Opera.

Electro-aimant de sécurité avec électronique intégrée

Fiche ControlAccessPro | Ressource fabricant | Demander un devis

21910



Visuel du catalogue constructeur Opera · édition 2017…

Verrou de sécurité à solénoïde avec loquet

Sur devis

Quadra · Électropênes horizontaux. Caractéristiques et dimensions disponibles sur la fiche Opera.

Verrou de sécurité à solénoïde avec loquet

Fiche ControlAccessPro | Ressource fabricant | Demander un devis

ControlAccessPro

QUADRA · ÉLECTROPÊNES HORIZONTAUX

21912



Schéma CAD · produit non représenté

Pêne électromagnétique de sécurité avec pêne et électronique intégrée

Sur devis

Quadra · Électropênes horizontaux. Caractéristiques et dimensions disponibles sur la fiche Opera.

Pêne électromagnétique de sécurité avec pêne et électronique…

Fiche ControlAccessPro | Ressource fabricant | Demander un devis

21914



Visuel de gamme Opera · variante à confirmer

Boulon solénoïde de sécurité

Sur devis

Quadra · Électropênes horizontaux. Caractéristiques et dimensions disponibles sur la fiche Opera.

Boulon solénoïde de sécurité

Fiche ControlAccessPro | Ressource fabricant | Demander un devis

ControlAccessPro

ARCA · VERROUS D’ARMOIRES ET DE PORTES COULISSANTES

22912



Visuel fabricant · 22912

Arca · électroverrou d’armoire 12 V

310,60 € HT · Repère fabricant · Italie · 07.11.2026

Verrou inox pour armoires et coffres. Le verrouillage est maintenu lors d’une coupure de courant.

12 V CC · 1 000 mA • Pion Ø 9,5 mm · extension 25 mm

Fiche ControlAccessPro | Ressource fabricant | Demander un devis

22924



Visuel de gamme · variante selon référence

Arca · électroverrou d’armoire 24 V

310,60 € HT · Repère fabricant · Italie · 07.11.2026

Verrou inox pour armoires et coffres. Le verrouillage est maintenu lors d’une coupure de courant.

24 V CC · 500 mA • Pion Ø 9,5 mm · extension 25 mm

Fiche ControlAccessPro | Ressource fabricant | Demander un devis

ControlAccessPro

ARCA · VERROUS D'ARMOIRES ET DE PORTES COULISSANTES

22912CS



Visuel fabricant · 22912CS

Arca · électroverrou d'armoire 12 V à clé

335,50 € HT · Repère fabricant · Italie · 07.11.2026

Verrou inox pour armoires et coffres. Le verrouillage est maintenu lors d'une coupure de courant.

12 V CC · 1 000 mA • Pion Ø 9,5 mm · extension 25 mm

Fiche ControlAccessPro | Ressource fabricant | Demander un devis

22922S



Visuel fabricant · 22922S

Arca Slim · verrou de casier 12 V

Sur devis

Verrou inox sans panneau frontal. Le mécanisme se réenclenche à la fermeture, même sans alimentation.

12 V CC · 1 200 mA • Commande d'ouverture par contact sec N.O.

Fiche ControlAccessPro | Ressource fabricant | Demander un devis

ControlAccessPro

ARCA · VERROUS D'ARMOIRES ET DE PORTES COULISSANTES

22924S



Visuel de gamme · variante selon référence

Arca Slim · verrou de casier 24 V

Sur devis

Verrou inox sans panneau frontal. Le mécanisme se réenclenche à la fermeture, même sans alimentation.

24 V CC · 700 mA • Commande d'ouverture par contact sec N.O.

Fiche ControlAccessPro | Ressource fabricant | Demander un devis

23822



Visuel de gamme · variante selon référence

Arca Slide · verrou coulissant 12 V

348,60 € HT · Repère fabricant · Italie · 07.11.2026

Verrou inox pour accès coulissant à un ou deux vantaux, avec contre-serrure pour l'engagement du pion.

12 V CC · 1 000 mA • Pion Ø 9,5 mm · extension 25 mm

Fiche ControlAccessPro | Ressource fabricant | Demander un devis

ControlAccessPro

ARCA · VERROUS D'ARMOIRES ET DE PORTES COULISSANTES

23824



Visuel de gamme · variante selon référence

Arca Slide · verrou coulissant 24 V

348,60 € HT · Repère fabricant · Italie · 07.11.2026

Verrou inox pour accès coulissant à un ou deux vantaux, avec contre-serrure pour l'engagement du pion.

24 V CC · 500 mA • Pion Ø 9,5 mm · extension 25 mm

Fiche ControlAccessPro | Ressource fabricant | Demander un devis

23822FG



Visuel de gamme · variante selon référence

Arca Slide · verrou coulissant 12 V avec arrêt

373,50 € HT · Repère fabricant · Italie · 07.11.2026

Verrou inox pour accès coulissant à un ou deux vantaux, avec contre-serrure pour l'engagement du pion.

12 V CC · 1 000 mA • Pion Ø 9,5 mm · extension 25 mm

Fiche ControlAccessPro | Ressource fabricant | Demander un devis

ControlAccessPro

ARCA · VERROUS D'ARMOIRES ET DE PORTES COULISSANTES

00228

Cale pour contre-plaque

Sur devis

Arca · Verrous d'armoires et de portes coulissantes · 1 mm, 22800M.

1 mm · 22800M



Visuel de la fiche fabricant Opera

Fiche ControlAccessPro | Ressource fabricant | Demander un devis

02238

Plaque d'éjection

Sur devis

Arca · Verrous d'armoires et de portes coulissantes. Caractéristiques et dimensions disponibles sur la fiche Opera.

Plaque d'éjection



Visuel de la fiche fabricant Opera

Fiche ControlAccessPro | Ressource fabricant | Demander un devis

ControlAccessPro

ARCA · VERROUS D'ARMOIRES ET DE PORTES COULISSANTES

02238CF

Gâche avant fixe courte



Visuel de la fiche fabricant Opera

Sur devis

Arca · Verrous d'armoires et de portes coulissantes. Caractéristiques et dimensions disponibles sur la fiche Opera.

Gâche avant fixe courte

Fiche ControlAccessPro | Ressource fabricant | Demander un devis

02238CFL

Plaque d'armature fixe avant longue



Visuel de la fiche fabricant Opera

Sur devis

Arca · Verrous d'armoires et de portes coulissantes. Caractéristiques et dimensions disponibles sur la fiche Opera.

Plaque d'armature fixe avant longue

Fiche ControlAccessPro | Ressource fabricant | Demander un devis

ControlAccessPro

ARCA · VERROUS D'ARMOIRES ET DE PORTES COULISSANTES

02238S

Contre-plaque d'éjection

Sur devis

Arca · Verrous d'armoires et de portes coulissantes. Caractéristiques et dimensions disponibles sur la fiche Opera.

02238S



Visuel de la fiche fabricant Opera

Fiche ControlAccessPro | Ressource fabricant | Demander un devis

02308.1

Boîtier pour serrure de la série Slide

Sur devis

Arca · Verrous d'armoires et de portes coulissantes. Caractéristiques et dimensions disponibles sur la fiche Opera.

Boîtier pour serrure de la série Slide



Visuel de gamme Opera · variante à confirmer

Fiche ControlAccessPro | Ressource fabricant | Demander un devis

ControlAccessPro

ARCA · VERROUS D'ARMOIRES ET DE PORTES COULISSANTES

02308.1S



Visuel de gamme Opera · variante à confirmer

Boîtier pour serrure série Slide

Sur devis

Arca · Verrous d'armoires et de portes coulissantes. Caractéristiques et dimensions disponibles sur la fiche Opera.

02308.1S · 02308.2S

Fiche ControlAccessPro | Ressource fabricant | Demander un devis

22800M



Visuel de la fiche fabricant Opera

Electrobloc normalement fermé

Sur devis

Arca · Verrous d'armoires et de portes coulissantes. Caractéristiques et dimensions disponibles sur la fiche Opera.

22800M

Fiche ControlAccessPro | Ressource fabricant | Demander un devis

ControlAccessPro

Sommaire | Index des références | Demander un devis

ARCA · VERROUS D'ARMOIRES ET DE PORTES COULISSANTES

22800MBR

Serrure solénoïde RFID normalement fermée

Sur devis

Arca · Verrous d'armoires et de portes coulissantes · 2,6 V.

2,6 V



Visuel de la fiche fabricant Opera

Fiche ControlAccessPro | Ressource fabricant | Demander un devis

22912A

Art. 22912A / 22912AF- Verrouillage par solénoïde rotatif

Sur devis

Arca · Verrous d'armoires et de portes coulissantes. Caractéristiques et dimensions disponibles sur la fiche Opera.

22912A



Visuel de gamme Opera · variante à confirmer

Fiche ControlAccessPro | Ressource fabricant | Demander un devis

ControlAccessPro

ARCA · VERROUS D'ARMOIRES ET DE PORTES COULISSANTES

23622AS



Visuel de gamme Opera · variante à confirmer

Serrure de sécurité électrique pour portes coulissantes

Sur devis

Arca · Verrous d'armoires et de portes coulissantes. Caractéristiques et dimensions disponibles sur la fiche Opera.

Serrure de sécurité électrique pour portes coulissantes

Fiche ControlAccessPro | Ressource fabricant | Demander un devis

23800



Visuel de gamme Opera · variante à confirmer

Serrure de sécurité mécanique pour portes coulissantes

Sur devis

Arca · Verrous d'armoires et de portes coulissantes. Caractéristiques et dimensions disponibles sur la fiche Opera.

Serrure de sécurité mécanique pour portes coulissantes

Fiche ControlAccessPro | Ressource fabricant | Demander un devis

ControlAccessPro

ARCA · VERROUS D'ARMOIRES ET DE PORTES COULISSANTES

23800S



Visuel de gamme Opera · variante à confirmer

Serrure de sécurité mécanique pour portes coulissantes

Sur devis

Arca · Verrous d'armoires et de portes coulissantes. Caractéristiques et dimensions disponibles sur la fiche Opera.

23800S

Fiche ControlAccessPro | Ressource fabricant | Demander un devis

23822AS



Visuel de gamme Opera · variante à confirmer

Serrure électrique de sécurité pour portes coulissantes (codes remplacés par…

Sur devis

Arca · Verrous d'armoires et de portes coulissantes. Caractéristiques et dimensions disponibles sur la fiche Opera.

Serrure électrique de sécurité pour portes coulissantes (codes…

Fiche ControlAccessPro | Ressource fabricant | Demander un devis

ControlAccessPro

ARCA · VERROUS D’ARMOIRES ET DE PORTES COULISSANTES

55516



Visuel de gamme Opera · variante à confirmer

Cartes à transpondeur

Sur devis

Arca · Verrous d’armoires et de portes coulissantes. Caractéristiques et dimensions disponibles sur la fiche Opera.

Cartes à transpondeur

Fiche ControlAccessPro | Ressource fabricant | Demander un devis

ControlAccessPro

SWING · SERRURES POUR PORTES VA-ET-VIENT

02300



Visuel de la fiche fabricant Opera

Gâche de remplacement pour portes à enroulement

Sur devis

Swing · Serrures pour portes va-et-vient. Caractéristiques et dimensions disponibles sur la fiche Opera.

Gâche de remplacement pour portes à enroulement

Fiche ControlAccessPro | Ressource fabricant | Demander un devis

02301



Visuel de la fiche fabricant Opera

Gâche de remplacement pour portes battantes avec feuillure

Sur devis

Swing · Serrures pour portes va-et-vient. Caractéristiques et dimensions disponibles sur la fiche Opera.

Gâche de remplacement pour portes battantes avec feuillure

Fiche ControlAccessPro | Ressource fabricant | Demander un devis

ControlAccessPro

CONTROL SYSTEM · GESTION ÉLECTRONIQUE DES PORTES

54610A



Visuel de la fiche fabricant Opera

Unité de contrôle électronique

Sur devis

Control System · Gestion électronique des portes. Caractéristiques et dimensions disponibles sur la fiche Opera.

54610A

Fiche ControlAccessPro | Ressource fabricant | Demander un devis

54611A



Schéma CAD · produit non représenté

Pupitre de commande universel "Control System" (système de contrôle)

Sur devis

Control System · Gestion électronique des portes. Caractéristiques et dimensions disponibles sur la fiche Opera.

54611A

Fiche ControlAccessPro | Ressource fabricant | Demander un devis

ControlAccessPro

Sommaire | Index des références | Demander un devis

CONTROL SYSTEM · GESTION ÉLECTRONIQUE DES PORTES

54612A



Schéma CAD · produit non représenté

Pupitre de commande universel "Control System" (système de contrôle)

Sur devis

Control System · Gestion électronique des portes. Caractéristiques et dimensions disponibles sur la fiche Opera.

54612A

Fiche ControlAccessPro | Ressource fabricant | Demander un devis

54613A



Schéma CAD · produit non représenté

Pupitre de commande universel "Control System" (système de contrôle)

Sur devis

Control System · Gestion électronique des portes. Caractéristiques et dimensions disponibles sur la fiche Opera.

54613A

Fiche ControlAccessPro | Ressource fabricant | Demander un devis

ControlAccessPro

CONTROL SYSTEM · GESTION ÉLECTRONIQUE DES PORTES

54614A



Schéma CAD · produit non représenté

Pupitre de commande universel "Control System" (système de contrôle)

Sur devis

Control System · Gestion électronique des portes. Caractéristiques et dimensions disponibles sur la fiche Opera.

54614A

Fiche ControlAccessPro | Ressource fabricant | Demander un devis

54614B



Visuel de la fiche fabricant Opera

Console de commande universelle sélectionnable pour 1, 2, 3, 4 portes

Sur devis

Control System · Gestion électronique des portes · 230V, 12 Vdc, 2A, 54610A.

230V · 12 Vdc · 2A · 54610A

Fiche ControlAccessPro | Ressource fabricant | Demander un devis

ControlAccessPro

CONTROL SYSTEM · GESTION ÉLECTRONIQUE DES PORTES

54615B



Visuel de la fiche fabricant Opera

Circuit auxiliaire de gestion des périphériques

Sur devis

Control System · Gestion électronique des portes. Caractéristiques et dimensions disponibles sur la fiche Opera.

Circuit auxiliaire de gestion des périphériques

Fiche ControlAccessPro | Ressource fabricant | Demander un devis

54616B



Visuel de la fiche fabricant Opera

Circuit maître OpNET pour la gestion de la communication sérielle

Sur devis

Control System · Gestion électronique des portes. Caractéristiques et dimensions disponibles sur la fiche Opera.

Circuit maître OpNET pour la gestion de la communication sérielle

Fiche ControlAccessPro | Ressource fabricant | Demander un devis

ControlAccessPro

CONTROL SYSTEM · GESTION ÉLECTRONIQUE DES PORTES

54617B

Circuit de secours de la batterie

Sur devis

Control System · Gestion électronique des portes. Caractéristiques et dimensions disponibles sur la fiche Opera.

Circuit de secours de la batterie



Visuel de la fiche fabricant Opera

Fiche ControlAccessPro | Ressource fabricant | Demander un devis

ControlAccessPro

PRIMA · ÉLECTROPÊNES VERTICAUX

02258D



Visuel de gamme Opera · variante à confirmer

Plaque d'armature pour serrures électromagnétiques des séries Prima et Classica

Sur devis

Prima · Électropênes verticaux. Caractéristiques et dimensions disponibles sur la fiche Opera.

Plaque d'armature pour serrures électromagnétiques des séries…

Fiche ControlAccessPro | Ressource fabricant | Demander un devis

ControlAccessPro

02258DSA



Visuel de gamme Opera · variante à confirmer

Plaque d'armature pour serrures électromagnétiques des séries Prima et Classica

Sur devis

Prima · Électropênes verticaux. Caractéristiques et dimensions disponibles sur la fiche Opera.

Plaque d'armature pour serrures électromagnétiques des séries…

Fiche ControlAccessPro | Ressource fabricant | Demander un devis

PRIMA · ÉLECTROPÊNES VERTICAUX

02259



Visuel de gamme Opera · variante à confirmer

Plaque d'armature pour serrures électromagnétiques des séries Prima et Classica

Sur devis

Prima · Électropênes verticaux. Caractéristiques et dimensions disponibles sur la fiche Opera.

Plaque d'armature pour serrures électromagnétiques des séries…

Fiche ControlAccessPro | Ressource fabricant | Demander un devis

02259SA



Visuel de gamme Opera · variante à confirmer

Plaque d'armature pour serrures électromagnétiques des séries Prima et Classica

Sur devis

Prima · Électropênes verticaux. Caractéristiques et dimensions disponibles sur la fiche Opera.

Plaque d'armature pour serrures électromagnétiques des séries…

Fiche ControlAccessPro | Ressource fabricant | Demander un devis

ControlAccessPro

PRIMA · ÉLECTROPÊNES VERTICAUX

0230930DX



Visuel de gamme Opera · variante à confirmer

Carter pour solénoïde vertical boulon pour cylindre / version cylindre et poignée

Sur devis

Prima · Électropênes verticaux. Caractéristiques et dimensions disponibles sur la fiche Opera.

Carter pour solénoïde vertical boulon pour cylindre / version…

Fiche ControlAccessPro | Ressource fabricant | Demander un devis

05428



Visuel de la fiche fabricant Opera

Câble multiconducteur pour serrures électromagnétiques

Sur devis

Prima · Électropênes verticaux · 1 m.

1 m

Fiche ControlAccessPro | Ressource fabricant | Demander un devis

ControlAccessPro

PRIMA · ÉLECTROPÊNES VERTICAUX

24600



Visuel de gamme Opera · variante à confirmer

Electro-aimant de sécurité pour l'interverrouillage - FAIL SAFE

Sur devis

Prima · Électropênes verticaux. Caractéristiques et dimensions disponibles sur la fiche Opera.

Electro-aimant de sécurité pour l'interverrouillage - FAIL SAFE

Fiche ControlAccessPro | Ressource fabricant | Demander un devis

ControlAccessPro

2462030



Visuel de gamme Opera · variante à confirmer

Pêne de sécurité MAXI à solénoïde pour interverrouillage - Ouvert en absence de…

Sur devis

Prima · Électropênes verticaux. Caractéristiques et dimensions disponibles sur la fiche Opera.

Pêne de sécurité MAXI à solénoïde pour interverrouillage -…

Fiche ControlAccessPro | Ressource fabricant | Demander un devis

PRIMA · ÉLECTROPÊNES VERTICAUX

24800



Visuel de gamme Opera · variante à confirmer

Electro-aimant de sécurité pour l'interverrouillage - FAIL SECURE

Sur devis

Prima · Électropênes verticaux. Caractéristiques et dimensions disponibles sur la fiche Opera.

Electro-aimant de sécurité pour l'interverrouillage - FAIL SECURE

Fiche ControlAccessPro | Ressource fabricant | Demander un devis

2482030



Visuel de gamme Opera · variante à confirmer

Pêne de sécurité MAXI à solénoïde pour interverrouillage - Fermé en absence de…

Sur devis

Prima · Électropênes verticaux. Caractéristiques et dimensions disponibles sur la fiche Opera.

Pêne de sécurité MAXI à solénoïde pour interverrouillage - Fermé…

Fiche ControlAccessPro | Ressource fabricant | Demander un devis

ControlAccessPro

PRIMA · ÉLECTROPÊNES VERTICAUX

25600



Visuel de gamme Opera · variante à confirmer

Electro-aimant de sécurité pour porte simple - FAIL SAFE

Sur devis

Prima · Électropênes verticaux. Caractéristiques et dimensions disponibles sur la fiche Opera.

Electro-aimant de sécurité pour porte simple - FAIL SAFE

Fiche ControlAccessPro | Ressource fabricant | Demander un devis

25600FL



Visuel de gamme Opera · variante à confirmer

Pêne de sécurité à solénoïde pour porte simple - FAIL SAFE - Idéal pour les…

Sur devis

Prima · Électropênes verticaux. Caractéristiques et dimensions disponibles sur la fiche Opera.

Pêne de sécurité à solénoïde pour porte simple - FAIL SAFE -…

Fiche ControlAccessPro | Ressource fabricant | Demander un devis

ControlAccessPro

PRIMA · ÉLECTROPÊNES VERTICAUX

2562030



Visuel de gamme Opera · variante à confirmer

Pêne de sécurité MAXI à solénoïde pour porte simple - Ouvert en absence de…

Sur devis

Prima · Électropênes verticaux. Caractéristiques et dimensions disponibles sur la fiche Opera.

Pêne de sécurité MAXI à solénoïde pour porte simple - Ouvert en…

Fiche ControlAccessPro | Ressource fabricant | Demander un devis

25800



Visuel de gamme Opera · variante à confirmer

Electro-aimant de sécurité pour porte simple - FAIL SECURE

Sur devis

Prima · Électropênes verticaux. Caractéristiques et dimensions disponibles sur la fiche Opera.

Electro-aimant de sécurité pour porte simple - FAIL SECURE

Fiche ControlAccessPro | Ressource fabricant | Demander un devis

ControlAccessPro

Sommaire | Index des références | Demander un devis

PRIMA · ÉLECTROPÊNES VERTICAUX

25800FL



Visuel de gamme Opera · variante à confirmer

Pêne de sécurité à solénoïde pour porte simple - FAIL SAFE - Idéal pour les…

Sur devis

Prima · Électropênes verticaux. Caractéristiques et dimensions disponibles sur la fiche Opera.

Pêne de sécurité à solénoïde pour porte simple - FAIL SAFE -…

Fiche ControlAccessPro | Ressource fabricant | Demander un devis

ControlAccessPro

2582030



Visuel de gamme Opera · variante à confirmer

Pêne de sécurité MAXI à solénoïde pour porte simple - Fermé en absence de…

Sur devis

Prima · Électropênes verticaux. Caractéristiques et dimensions disponibles sur la fiche Opera.

Pêne de sécurité MAXI à solénoïde pour porte simple - Fermé en…

Fiche ControlAccessPro | Ressource fabricant | Demander un devis

PRIMA · ÉLECTROPÊNES VERTICAUX

25900



Visuel de gamme Opera · variante à confirmer

Electro-aimant de sécurité pour porte simple - FAIL SECURE

Sur devis

Prima · Électropênes verticaux. Caractéristiques et dimensions disponibles sur la fiche Opera.

Electro-aimant de sécurité pour porte simple - FAIL SECURE

Fiche ControlAccessPro | Ressource fabricant | Demander un devis

ControlAccessPro

25910



Visuel de gamme Opera · variante à confirmer

Electro-aimant de sécurité normalement ouvert pour porte simple - FAIL SAFE

Sur devis

Prima · Électropênes verticaux. Caractéristiques et dimensions disponibles sur la fiche Opera.

Electro-aimant de sécurité normalement ouvert pour porte simple…

Fiche ControlAccessPro | Ressource fabricant | Demander un devis

PRIMA · ÉLECTROPÊNES VERTICAUX

CC090



Visuel de gamme Opera · variante à confirmer

Connecteur de rechange

Sur devis

Prima · Électropênes verticaux. Caractéristiques et dimensions disponibles sur la fiche Opera.

Connecteur de rechange

Fiche ControlAccessPro | Ressource fabricant | Demander un devis

ControlAccessPro

CC091



Visuel de gamme Opera · variante à confirmer

Connecteur de rechange

Sur devis

Prima · Électropênes verticaux. Caractéristiques et dimensions disponibles sur la fiche Opera.

Connecteur de rechange

Fiche ControlAccessPro | Ressource fabricant | Demander un devis

PRIMA · ÉLECTROPÊNES VERTICAUX

OP55036



Visuel de gamme Opera · variante à confirmer

Pêne de sécurité à solénoïde pour porte simple - Ouvert / Fermé en absence de…

Sur devis

Prima · Électropênes verticaux. Caractéristiques et dimensions disponibles sur la fiche Opera.

Pêne de sécurité à solénoïde pour porte simple - Ouvert / Fermé…

Fiche ControlAccessPro | Ressource fabricant | Demander un devis

ControlAccessPro

OP55039.1



Visuel de gamme Opera · variante à confirmer

Pêne de sécurité à solénoïde pour porte simple - Fermé en absence de courant -…

Sur devis

Prima · Électropênes verticaux. Caractéristiques et dimensions disponibles sur la fiche Opera.

Pêne de sécurité à solénoïde pour porte simple - Fermé en…

Fiche ControlAccessPro | Ressource fabricant | Demander un devis

PRIMA · ÉLECTROPÊNES VERTICAUX

OP5503910.1



Visuel de gamme Opera · variante à confirmer

Pêne de sécurité à solénoïde à ressort pour porte simple - Ouvert en absence de…

Sur devis

Prima · Électropênes verticaux. Caractéristiques et dimensions disponibles sur la fiche Opera.

Pêne de sécurité à solénoïde à ressort pour porte simple -…

Fiche ControlAccessPro | Ressource fabricant | Demander un devis

ControlAccessPro

OP57036



Visuel de gamme Opera · variante à confirmer

Pêne de sécurité à solénoïde pour porte simple - FAIL SAFE - Idéal pour les…

Sur devis

Prima · Électropênes verticaux. Caractéristiques et dimensions disponibles sur la fiche Opera.

Pêne de sécurité à solénoïde pour porte simple - FAIL SAFE -…

Fiche ControlAccessPro | Ressource fabricant | Demander un devis

CLASSICA · ÉLECTROPÊNES HORIZONTAUX

02260D



Visuel de la fiche fabricant Opera

Plaque d'armature symétrique pour serrure électromagnétique série Classica en…

Sur devis

Classica · Électropênes horizontaux. Caractéristiques et dimensions disponibles sur la fiche Opera.

Plaque d'armature symétrique pour serrure électromagnétique…

Fiche ControlAccessPro | Ressource fabricant | Demander un devis

02260DSA



Visuel de la fiche fabricant Opera

Plaque d'armature symétrique pour serrure électromagnétique série Classica en…

Sur devis

Classica · Électropênes horizontaux. Caractéristiques et dimensions disponibles sur la fiche Opera.

Plaque d'armature symétrique pour serrure électromagnétique…

Fiche ControlAccessPro | Ressource fabricant | Demander un devis

ControlAccessPro

CLASSICA · ÉLECTROPÊNES HORIZONTAUX

02708



Visuel de la fiche fabricant Opera

Carter pour boulon de solénoïde horizontal pour version cylindre/cylindre et…

Sur devis

Classica · Électropênes horizontaux · 90 mm.

90 mm

Fiche ControlAccessPro | Ressource fabricant | Demander un devis

26600



Visuel de gamme Opera · variante à confirmer

Pêne de sécurité horizontal à solénoïde pour interverrouillage - Ouvert en…

Sur devis

Classica · Électropênes horizontaux. Caractéristiques et dimensions disponibles sur la fiche Opera.

Pêne de sécurité horizontal à solénoïde pour interverrouillage -…

Fiche ControlAccessPro | Ressource fabricant | Demander un devis

ControlAccessPro

CLASSICA · ÉLECTROPÊNES HORIZONTAUX

26800



Visuel de gamme Opera · variante à confirmer

Pêne de sécurité horizontal à solénoïde pour interverrouillage - Fermé en…

Sur devis

Classica · Électropênes horizontaux. Caractéristiques et dimensions disponibles sur la fiche Opera.

Pêne de sécurité horizontal à solénoïde pour interverrouillage -…

Fiche ControlAccessPro | Ressource fabricant | Demander un devis

27600



Visuel de gamme Opera · variante à confirmer

Pêne de sécurité horizontal à solénoïde pour porte simple - Ouvert en absence de…

Sur devis

Classica · Électropênes horizontaux. Caractéristiques et dimensions disponibles sur la fiche Opera.

Pêne de sécurité horizontal à solénoïde pour porte simple -…

Fiche ControlAccessPro | Ressource fabricant | Demander un devis

ControlAccessPro

CLASSICA · ÉLECTROPÊNES HORIZONTAUX

27800



Visuel de gamme Opera · variante à confirmer

Pêne de sécurité horizontal à solénoïde pour porte simple - Fermé en absence de…

Sur devis

Classica · Électropênes horizontaux. Caractéristiques et dimensions disponibles sur la fiche Opera.

Pêne de sécurité horizontal à solénoïde pour porte simple -…

Fiche ControlAccessPro | Ressource fabricant | Demander un devis

27900



Visuel de gamme Opera · variante à confirmer

Pêne de sécurité horizontal à solénoïde à ressort pour porte simple - Fermé en…

Sur devis

Classica · Électropênes horizontaux. Caractéristiques et dimensions disponibles sur la fiche Opera.

Pêne de sécurité horizontal à solénoïde à ressort pour porte…

Fiche ControlAccessPro | Ressource fabricant | Demander un devis

ControlAccessPro

CLASSICA · ÉLECTROPÊNES HORIZONTAUX

OP54036



Visuel de gamme Opera · variante à confirmer

Pêne de sécurité horizontal à solénoïde pour porte simple - Ouvert / Fermé en…

Sur devis

Classica · Électropênes horizontaux. Caractéristiques et dimensions disponibles sur la fiche Opera.

Pêne de sécurité horizontal à solénoïde pour porte simple -…

Fiche ControlAccessPro | Ressource fabricant | Demander un devis

ControlAccessPro

OP54039.1



Visuel de gamme Opera · variante à confirmer

Pêne de sécurité horizontal à solénoïde à ressort pour porte simple - Fermé en…

Sur devis

Classica · Électropênes horizontaux. Caractéristiques et dimensions disponibles sur la fiche Opera.

Pêne de sécurité horizontal à solénoïde à ressort pour porte…

Fiche ControlAccessPro | Ressource fabricant | Demander un devis

GATE · SERRURES DE PORTAILS ET DE PORTES

28002.1BR



Visuel de gamme · variante selon référence

Gate Lock · main droite, bouton

Sur devis

Serrure électrique en applique pour portail piéton ou porte. Le pêne reste verrouillé sans courant.

Entrée réglable 50, 60, 70 ou 80 mm • 12/24 V CC ou 12/18 V CA

Fiche ControlAccessPro | Ressource fabricant | Demander un devis

28003.1BR



Visuel de gamme · variante selon référence

Gate Lock · main droite, clé

Sur devis

Serrure électrique en applique pour portail piéton ou porte. Le pêne reste verrouillé sans courant.

Entrée réglable 50, 60, 70 ou 80 mm • 12/24 V CC ou 12/18 V CA

Fiche ControlAccessPro | Ressource fabricant | Demander un devis

ControlAccessPro

GATE · SERRURES DE PORTAILS ET DE PORTES

23000



Visuel fabricant · 23000

Swing · serrure double action

294,00 € HT · Repère fabricant · Italie · 07.11.2026

Serrure électrique en inox pour portes battantes à double sens. Montage sur cadre vertical ou horizontal.

12-24 V CA/CC · axe 30 mm • Pêne ambidextre · extension 13 mm

Fiche ControlAccessPro | Ressource fabricant | Demander un devis

23500 30



Visuel de gamme · variante selon référence

Omnia Gemina · axe 30 mm

Sur devis

Serrure pour porte battante. La partie électrique se fixe au dormant et le mécanisme prend place sur le vantail.

Variante axe 30 mm • Ouverture mécanique par poignée ou cylindre européen

Fiche ControlAccessPro | Ressource fabricant | Demander un devis

ControlAccessPro

GATE · SERRURES DE PORTAILS ET DE PORTES

00171A



Visuel de la fiche fabricant Opera

Cylindre rond (pièce de rechange) pour série 280

Sur devis

Gate · Serrures de portails et de portes. Caractéristiques et dimensions disponibles sur la fiche Opera.

00171A

Fiche ControlAccessPro | Ressource fabricant | Demander un devis

00280.1



Visuel de gamme Opera · variante à confirmer

Capuchon pour la fixation du cylindre (pièce de rechange)

Sur devis

Gate · Serrures de portails et de portes. Caractéristiques et dimensions disponibles sur la fiche Opera.

Capuchon pour la fixation du cylindre (pièce de rechange)

Fiche ControlAccessPro | Ressource fabricant | Demander un devis

ControlAccessPro

GATE · SERRURES DE PORTAILS ET DE PORTES

00280A



Visuel de gamme Opera · variante à confirmer

Cale en aluminium 5 mm

Sur devis

Gate · Serrures de portails et de portes · 5 mm.

5 mm · 00280A

Fiche ControlAccessPro | Ressource fabricant | Demander un devis

00280C



Visuel de la fiche fabricant Opera

Epaisseur

Sur devis

Gate · Serrures de portails et de portes · 1 mm.

1 mm

Fiche ControlAccessPro | Ressource fabricant | Demander un devis

ControlAccessPro

GATE · SERRURES DE PORTAILS ET DE PORTES

00280S



Visuel de la fiche fabricant Opera

Epaisseur

Sur devis

Gate · Serrures de portails et de portes · 1 mm.

1 mm · 00280S

Fiche ControlAccessPro | Ressource fabricant | Demander un devis

00280UNI



Visuel de la fiche fabricant Opera

Plaque d'adaptation universelle

Sur devis

Gate · Serrures de portails et de portes · 3 mm.

3 mm

Fiche ControlAccessPro | Ressource fabricant | Demander un devis

ControlAccessPro

GATE · SERRURES DE PORTAILS ET DE PORTES

00281.1



Visuel de gamme Opera · variante à confirmer

Plaque d'armature (pièce de rechange) pour la série 280

Sur devis

Gate · Serrures de portails et de portes. Caractéristiques et dimensions disponibles sur la fiche Opera.

00281.1N · 00281.2N

Fiche ControlAccessPro | Ressource fabricant | Demander un devis

00281CP



Visuel de la fiche fabricant Opera

Contre-plaque plate (pièce de rechange) pour la série 280

Sur devis

Gate · Serrures de portails et de portes. Caractéristiques et dimensions disponibles sur la fiche Opera.

Contre-plaque plate (pièce de rechange) pour la série 280

Fiche ControlAccessPro | Ressource fabricant | Demander un devis

ControlAccessPro

GATE · SERRURES DE PORTAILS ET DE PORTES

00282



Visuel de la fiche fabricant Opera

Auvent pour serrures électriques

Sur devis

Gate · Serrures de portails et de portes · 2 mm.

2 mm

Fiche ControlAccessPro | Ressource fabricant | Demander un devis

00287B



Visuel de gamme Opera · variante à confirmer

Aimant d'alignement de porte

Sur devis

Gate · Serrures de portails et de portes · Dimensions du couvercle - 50 x 22 x 16 mm

Dimensions du couvercle - 50 x 22 x 16 mm

Fiche ControlAccessPro | Ressource fabricant | Demander un devis

ControlAccessPro

GATE · SERRURES DE PORTAILS ET DE PORTES

02250LG



Visuel de la fiche fabricant Opera

Défenseur indéchirable

Sur devis

Gate · Serrures de portails et de portes · Dimensions du Defender - 90 x 30 x 15 mm

Dimensions du Defender - 90 x 30 x 15 mm

Fiche ControlAccessPro | Ressource fabricant | Demander un devis

02287



Visuel de la fiche fabricant Opera

Plaque de fixation

Sur devis

Gate · Serrures de portails et de portes. Caractéristiques et dimensions disponibles sur la fiche Opera.

Plaque de fixation

Fiche ControlAccessPro | Ressource fabricant | Demander un devis

ControlAccessPro

GATE · SERRURES DE PORTAILS ET DE PORTES

02288



Visuel de la fiche fabricant Opera

Plaque de fixation pour boulon de porte

Sur devis

Gate · Serrures de portails et de portes. Caractéristiques et dimensions disponibles sur la fiche Opera.

Plaque de fixation pour boulon de porte

Fiche ControlAccessPro | Ressource fabricant | Demander un devis

02290



Visuel de la fiche fabricant Opera

Gâcheur de sol

Sur devis

Gate · Serrures de portails et de portes. Caractéristiques et dimensions disponibles sur la fiche Opera.

Gâcheur de sol

Fiche ControlAccessPro | Ressource fabricant | Demander un devis

ControlAccessPro

GATE · SERRURES DE PORTAILS ET DE PORTES

02291



Visuel de gamme Opera · variante à confirmer

Plaque d'armature pour application

Sur devis

Gate · Serrures de portails et de portes · Dimensions de la contre-plaque - 100 x 41,5 x 57,5 mm

Dimensions de la contre-plaque - 100 x 41,5 x 57,5 mm

Fiche ControlAccessPro | Ressource fabricant | Demander un devis

02292



Schéma CAD · produit non représenté

Epaisseur de la contre-plaque

Sur devis

Gate · Serrures de portails et de portes · Dimensions de l'épaisseur - 100 x 41,5 x 3 mm

Dimensions de l'épaisseur - 100 x 41,5 x 3 mm

Fiche ControlAccessPro | Ressource fabricant | Demander un devis

ControlAccessPro

GATE · SERRURES DE PORTAILS ET DE PORTES

02293



Schéma CAD · produit non représenté

Epaisseur de la contre-plaque

Sur devis

Gate · Serrures de portails et de portes · Dimensions de l'épaisseur - 100 x 41,5 x 1 mm

Dimensions de l'épaisseur - 100 x 41,5 x 1 mm

Fiche ControlAccessPro | Ressource fabricant | Demander un devis

02295



Visuel de la fiche fabricant Opera

Circuit de sécurité

Sur devis

Gate · Serrures de portails et de portes. Caractéristiques et dimensions disponibles sur la fiche Opera.

Circuit de sécurité

Fiche ControlAccessPro | Ressource fabricant | Demander un devis

ControlAccessPro

Sommaire | Index des références | Demander un devis

GATE · SERRURES DE PORTAILS ET DE PORTES

28302.1.50



Visuel de gamme Opera · variante à confirmer

Serrure électrique motorisée pour portails et portes

Sur devis

Gate · Serrures de portails et de portes · Dimensions du pêne dormant standard - 35 x 12 mm Extension 25 mm

Dimensions du pêne dormant standard - 35 x 12 mm Extension 25 mm • Dimensions du pêne dormant XL - 45 x 12 mm Extension 25 mm

Fiche ControlAccessPro | Ressource fabricant | Demander un devis

28602.1BR



Visuel de gamme Opera · variante à confirmer

Serrure électrique pour portails et portails d'entrée - version FAIL SAFE...

Sur devis

Gate · Serrures de portails et de portes · Dimensions de la serrure - 108 x 155 x 41 mm

Dimensions de la serrure - 108 x 155 x 41 mm • Dimensions de la contre-plaque - 108 x 45 x 41 mm

Fiche ControlAccessPro | Ressource fabricant | Demander un devis

ControlAccessPro

GATE · SERRURES DE PORTAILS ET DE PORTES

28700



Visuel de gamme Opera · variante à confirmer

Verrou électromagnétique pour portails automatiques Verrou de portail

Sur devis

Gate · Serrures de portails et de portes · Dimensions de la serrure - 300 x 42 x 45 mm

Dimensions de la serrure - 300 x 42 x 45 mm • Dimensions du pêne dormant - ø 18 x 25 mm Extension 28 mm

Fiche ControlAccessPro | Ressource fabricant | Demander un devis

28720



Visuel de gamme Opera · variante à confirmer

Serrure électromagnétique motorisée

Sur devis

Gate · Serrures de portails et de portes · Dimensions de la serrure - 515 x 41,5 x 57,5 mm

Dimensions de la serrure - 515 x 41,5 x 57,5 mm • Dimensions du pêne dormant - ø 18 mm Extension 55 mm

Fiche ControlAccessPro | Ressource fabricant | Demander un devis

ControlAccessPro

GATE · SERRURES DE PORTAILS ET DE PORTES

28800



Visuel de gamme Opera · variante à confirmer

Verrou électromagnétique pour portails automatiques Verrou de portail

Sur devis

Gate · Serrures de portails et de portes · Dimensions de la serrure - 335 x 60 x 58 mm

Dimensions de la serrure - 335 x 60 x 58 mm • Dimensions du pêne dormant - ø 20 x 50 mm Extension 60 mm

Fiche ControlAccessPro | Ressource fabricant | Demander un devis

ControlAccessPro

MAXIMA · SERRURES MOTORISÉES

25500.35



Visuel de gamme · variante selon référence

Maxima · Pêne dormant, axe 35 mm

772,00 € HT · Repère fabricant · Italie · 07.11.2026

Serrure motorisée pour porte battante, avec pêne en acier trempé et contrôle de position.

Axe 35 mm · têtière 440 × 30 × 3 mm • Alimentation 12 V CC · appel 4 A max.

Fiche ControlAccessPro | Ressource fabricant | Demander un devis

25500.50



Visuel de gamme · variante selon référence

Maxima · Pêne dormant, axe 50 mm

772,00 € HT · Repère fabricant · Italie · 07.11.2026

Serrure motorisée pour porte battante, avec pêne en acier trempé et contrôle de position.

Axe 50 mm · têtière 440 × 30 × 3 mm • Alimentation 12 V CC · appel 4 A max.

Fiche ControlAccessPro | Ressource fabricant | Demander un devis

ControlAccessPro

MAXIMA · SERRURES MOTORISÉES

25511.35



Visuel de gamme · variante selon référence

Maxima · Crochet, axe 35 mm

804,00 € HT · Repère fabricant · Italie · 07.11.2026

Serrure motorisée pour porte coulissante, avec pêne à crochet et contrôle de position.

Axe 35 mm · têtière 440 × 30 × 3 mm • Alimentation 12 V CC · appel 4 A max.

Fiche ControlAccessPro | Ressource fabricant | Demander un devis

25511.50



Visuel de gamme · variante selon référence

Maxima · Crochet, axe 50 mm

804,00 € HT · Repère fabricant · Italie · 07.11.2026

Serrure motorisée pour porte coulissante, avec pêne à crochet et contrôle de position.

Axe 50 mm · têtière 440 × 30 × 3 mm • Alimentation 12 V CC · appel 4 A max.

Fiche ControlAccessPro | Ressource fabricant | Demander un devis

ControlAccessPro

MAXIMA · SERRURES MOTORISÉES

OP55011 50



Visuel fabricant · OP55011 50

Maxima · serrure motorisée axe 50 mm

Sur devis

Pêne motorisé pour portes battantes simples ou en sas, avec surveillance du pêne et du vantail.

Axe 50 mm · têtière 492 × 30 × 3 mm • 12 V CC · appel 4 A max.

Fiche ControlAccessPro | Ressource fabricant | Demander un devis

02250L



Visuel de la fiche fabricant Opera

Protecteur anti-déchirure pour la série Maxima

Sur devis

Maxima · Serrures motorisées. Caractéristiques et dimensions disponibles sur la fiche Opera.

Protecteur anti-déchirure pour la série Maxima

Fiche ControlAccessPro | Ressource fabricant | Demander un devis

ControlAccessPro

MAXIMA · SERRURES MOTORISÉES

02255



Visuel de la fiche fabricant Opera

Plaque d'armature pour serrures électromagnétiques de la série Maxima

Sur devis

Maxima · Serrures motorisées. Caractéristiques et dimensions disponibles sur la fiche Opera.

Plaque d'armature pour serrures électromagnétiques de la série…

Fiche ControlAccessPro | Ressource fabricant | Demander un devis

04925



Visuel de la fiche fabricant Opera

Moteur de remplacement pour les articles 25500 / 25511

Sur devis

Maxima · Serrures motorisées. Caractéristiques et dimensions disponibles sur la fiche Opera.

Moteur de remplacement pour les articles 25500 / 25511

Fiche ControlAccessPro | Ressource fabricant | Demander un devis

ControlAccessPro

MAXIMA · SERRURES MOTORISÉES

05426

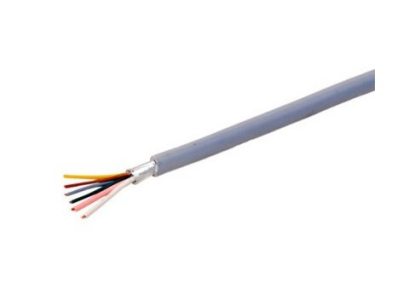

Visuel de la fiche fabricant Opera

Câble multiconducteur

Sur devis

Maxima · Serrures motorisées. Caractéristiques et dimensions disponibles sur la fiche Opera.

Câble multiconducteur

Fiche ControlAccessPro | Ressource fabricant | Demander un devis

54250



Visuel de la fiche fabricant Opera

Unité de contrôle électronique de la porte

Sur devis

Maxima · Serrures motorisées. Caractéristiques et dimensions disponibles sur la fiche Opera.

Unité de contrôle électronique de la porte

Fiche ControlAccessPro | Ressource fabricant | Demander un devis

ControlAccessPro

MAXIMA · SERRURES MOTORISÉES

54255



Visuel de la fiche fabricant Opera

Unité de contrôle électronique pour la gestion de deux portes

Sur devis

Maxima · Serrures motorisées. Caractéristiques et dimensions disponibles sur la fiche Opera.

Unité de contrôle électronique pour la gestion de deux portes

Fiche ControlAccessPro | Ressource fabricant | Demander un devis

ControlAccessPro

PROFILO · SIGNALISATION ET COMMANDE

05501



Visuel de gamme Opera · variante à confirmer

Boîtier d'installation pour système de feux de signalisation profilés

Sur devis

Profilo · Signalisation et commande · Dimensions extérieures - 105 x 40 x 20 mm

Dimensions extérieures - 105 x 40 x 20 mm

Fiche ControlAccessPro | Ressource fabricant | Demander un devis

05502

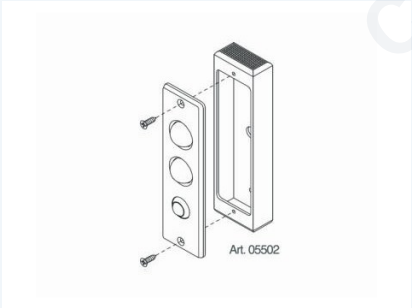

Visuel de gamme Opera · variante à confirmer

Boîte d'encastrement pour système d'éclairage profilé

Sur devis

Profilo · Signalisation et commande · Dimensions extérieures - 140 x 40 x 20 mm

Dimensions extérieures - 140 x 40 x 20 mm

Fiche ControlAccessPro | Ressource fabricant | Demander un devis

ControlAccessPro

Sommaire | Index des références | Demander un devis

PROFILO · SIGNALISATION ET COMMANDE

05503

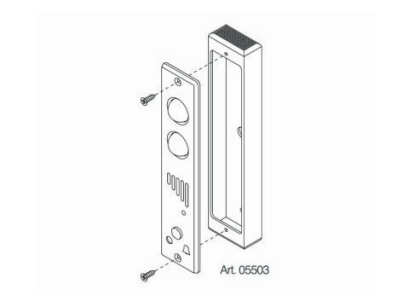

Visuel de gamme Opera · variante à confirmer

Boîtier de fixation pour système d'éclairage de profilé

Sur devis

Profilo · Signalisation et commande · Dimensions extérieures - 186 x 40 x 20 mm

Dimensions extérieures - 186 x 40 x 20 mm

Fiche ControlAccessPro | Ressource fabricant | Demander un devis

05512



Visuel de la fiche fabricant Opera

Unité de contrôle électronique pour les connexions interphoniques multiples

Sur devis

Profilo · Signalisation et commande · Dimensions extérieures - 111 x 72 x 29 mm

Dimensions extérieures - 111 x 72 x 29 mm • Alimentation électrique - 12 Vdc

Fiche ControlAccessPro | Ressource fabricant | Demander un devis

ControlAccessPro

PROFILO · SIGNALISATION ET COMMANDE

05513



Visuel de la fiche fabricant Opera

Combiné d'interphone

Sur devis

Profilo · Signalisation et commande. Caractéristiques et dimensions disponibles sur la fiche Opera.

Combiné d'interphone

Fiche ControlAccessPro | Ressource fabricant | Demander un devis

05514



Visuel de la fiche fabricant Opera

Combiné d'interphonie multiport

Sur devis

Profilo · Signalisation et commande · Dimensions extérieures - 215 x 102 x 56 mm

Dimensions extérieures - 215 x 102 x 56 mm • Alimentation électrique - 12 Vdc de l'unité de contrôle de…

Fiche ControlAccessPro | Ressource fabricant | Demander un devis

ControlAccessPro

PROFILO · SIGNALISATION ET COMMANDE

05515



Visuel de gamme Opera · variante à confirmer

Portier d'interphone externe

Sur devis

Profilo · Signalisation et commande · Dimensions extérieures - 120 x 56 x 30 mm

Dimensions extérieures - 120 x 56 x 30 mm • Dimensions du circuit interne - 80 x 33 x 16 mm

Fiche ControlAccessPro | Ressource fabricant | Demander un devis

05540



Visuel de gamme Opera · variante à confirmer

Boîte pour porte-cylindre encastré / apparent

Sur devis

Profilo · Signalisation et commande · Dimensions extérieures - 110 x 38 x 46 mm

Dimensions extérieures - 110 x 38 x 46 mm

Fiche ControlAccessPro | Ressource fabricant | Demander un devis

ControlAccessPro

Sommaire | Index des références | Demander un devis

PROFILO · SIGNALISATION ET COMMANDE

05820P

Bouton d'ouverture de porte tactile



Schéma CAD · produit non représenté

Sur devis

Profilo · Signalisation et commande · Dimensions extérieures - 92 x 51 x 27 mm

Dimensions extérieures - 92 x 51 x 27 mm • Température de fonctionnement - - 20 / + 50 °C

Fiche ControlAccessPro | Ressource fabricant | Demander un devis

55010

Feu rouge/vert



Visuel de gamme Opera · variante à confirmer

Sur devis

Profilo · Signalisation et commande · Dimensions extérieures - 105 x 40 x 5 mm

Dimensions extérieures - 105 x 40 x 5 mm • Dimensions du circuit - 80 x 26 x 16 mm

Fiche ControlAccessPro | Ressource fabricant | Demander un devis

ControlAccessPro

PROFILO · SIGNALISATION ET COMMANDE

55011



Visuel de gamme Opera · variante à confirmer

Feu rouge/vert avec bouton

Sur devis

Profilo · Signalisation et commande · Dimensions extérieures - 140 x 40 x 5 mm

Dimensions extérieures - 140 x 40 x 5 mm • Dimensions du circuit - 100 x 26 x 16 mm

Fiche ControlAccessPro | Ressource fabricant | Demander un devis

55012



Visuel de gamme Opera · variante à confirmer

Feu rouge/vert avec bouton d'appel et interphone portier

Sur devis

Profilo · Signalisation et commande · Dimensions extérieures - 186 x 40 x 5 mm

Dimensions extérieures - 186 x 40 x 5 mm • Dimensions du circuit - 162 x 33 x 16 mm

Fiche ControlAccessPro | Ressource fabricant | Demander un devis

ControlAccessPro

Sommaire | Index des références | Demander un devis

PROFILO · SIGNALISATION ET COMMANDE

55013



Visuel de gamme Opera · variante à confirmer

Portier d'interphone externe

Sur devis

Profilo · Signalisation et commande · Dimensions extérieures - 105 x 40 x 5 mm

Dimensions extérieures - 105 x 40 x 5 mm • Dimensions du circuit - 80 x 33 x 16 mm

Fiche ControlAccessPro | Ressource fabricant | Demander un devis

55017



Visuel de gamme Opera · variante à confirmer

Bouton poussoir pour l'ouverture de la porte

Sur devis

Profilo · Signalisation et commande · Dimensions extérieures - 105 x 40 x 5 mm

Dimensions extérieures - 105 x 40 x 5 mm • Dimensions de la profondeur interne - 23 mm

Fiche ControlAccessPro | Ressource fabricant | Demander un devis

ControlAccessPro

PROFILO · SIGNALISATION ET COMMANDE

55020



Visuel de gamme Opera · variante à confirmer

Bouton d'ouverture de porte anti-vandalisme pour la sortie

Sur devis

Profilo · Signalisation et commande · Dimensions extérieures - 85 x 85 x 2 mm (norme britannique)

Dimensions extérieures - 85 x 85 x 2 mm (norme britannique) • Dimensions de la profondeur interne - 28 mm

Fiche ControlAccessPro | Ressource fabricant | Demander un devis

55021



Visuel de la fiche fabricant Opera

Bouton d'ouverture de porte

Sur devis

Profilo · Signalisation et commande · Dimensions extérieures - 85 x 85 x 2 mm (norme britannique)

Dimensions extérieures - 85 x 85 x 2 mm (norme britannique) • Dimensions de la profondeur interne - 28 mm

Fiche ControlAccessPro | Ressource fabricant | Demander un devis

ControlAccessPro

PROFILO · SIGNALISATION ET COMMANDE

55023



Visuel de la fiche fabricant Opera

Bouton poussoir pour l'ouverture de la porte

Sur devis

Profilo · Signalisation et commande · Dimensions extérieures - 87 x 37 x 3 mm

Dimensions extérieures - 87 x 37 x 3 mm • Dimensions de la profondeur interne - 23 mm

Fiche ControlAccessPro | Ressource fabricant | Demander un devis

55030



Visuel de gamme Opera · variante à confirmer

Voyant rouge/vert

Sur devis

Profilo · Signalisation et commande. Caractéristiques et dimensions disponibles sur la fiche Opera.

55030N

Fiche ControlAccessPro | Ressource fabricant | Demander un devis

ControlAccessPro

PROFILO · SIGNALISATION ET COMMANDE

55031



Visuel de gamme Opera · variante à confirmer

Voyant lumineux rouge/vert avec bouton

Sur devis

Profilo · Signalisation et commande. Caractéristiques et dimensions disponibles sur la fiche Opera.

55031N

Fiche ControlAccessPro | Ressource fabricant | Demander un devis

55033



Visuel de gamme Opera · variante à confirmer

Portier

Sur devis

Profilo · Signalisation et commande · Dimensions extérieures - 140 x 40 x 6 mm

Dimensions extérieures - 140 x 40 x 6 mm • Dimensions du circuit - 118 x 28 x 19 mm

Fiche ControlAccessPro | Ressource fabricant | Demander un devis

ControlAccessPro

PROFILO · SIGNALISATION ET COMMANDE

55040



Visuel de gamme Opera · variante à confirmer

Support avec micro-interrupteur pour cylindre moulé

Sur devis

Profilo · Signalisation et commande. Caractéristiques et dimensions disponibles sur la fiche Opera.

55040N

Fiche ControlAccessPro | Ressource fabricant | Demander un devis

55041



Visuel de la fiche fabricant Opera

Support avec micro-interrupteur pour cylindre rond/détaché

Sur devis

Profilo · Signalisation et commande · Dimensions extérieures - Diamètre de 30 mm Profondeur 17 mm

Dimensions extérieures - Diamètre de 30 mm Profondeur 17 mm • Contact sortant - C. / N.O. / N.C. monostable

Fiche ControlAccessPro | Ressource fabricant | Demander un devis

ControlAccessPro

PROFILO · SIGNALISATION ET COMMANDE

55042FC



Visuel de gamme Opera · variante à confirmer

Support avec micro-interrupteur pour profil européen / cylindre ovale

Sur devis

Profilo · Signalisation et commande · Dimensions frontales - 160 x 25 x 3 mm

Dimensions frontales - 160 x 25 x 3 mm • Dimensions du corps en aluminium - 80 x 16 x 30 mm

Fiche ControlAccessPro | Ressource fabricant | Demander un devis

ControlAccessPro

55042FL



Visuel de gamme Opera · variante à confirmer

Support avec micro-interrupteur pour profil européen / cylindre ovale

Sur devis

Profilo · Signalisation et commande · Dimensions frontales - 348 x 22 x 3 mm

Dimensions frontales - 348 x 22 x 3 mm • Dimensions du corps en aluminium - 80 x 16 x 30 mm

Fiche ControlAccessPro | Ressource fabricant | Demander un devis

PROFILO · SIGNALISATION ET COMMANDE

OP0450056



Visuel de la fiche fabricant Opera

Feu de signalisation Alt / Forward

Sur devis

Profilo · Signalisation et commande. Caractéristiques et dimensions disponibles sur la fiche Opera.

Feu de signalisation Alt / Forward

Fiche ControlAccessPro | Ressource fabricant | Demander un devis

OP0450058



Visuel de la fiche fabricant Opera

Feu de signalisation Alt / Forward avec interphone

Sur devis

Profilo · Signalisation et commande. Caractéristiques et dimensions disponibles sur la fiche Opera.

Feu de signalisation Alt / Forward avec interphone

Fiche ControlAccessPro | Ressource fabricant | Demander un devis

ControlAccessPro

PROFILO · SIGNALISATION ET COMMANDE

OP0450156



Visuel de la fiche fabricant Opera

Feu rouge/vert

Sur devis

Profilo · Signalisation et commande · Dimensions extérieures - 160 x 40 x 3,5 mm

Dimensions extérieures - 160 x 40 x 3,5 mm • Dimensions du circuit - 100 x 36 x 25 mm

Fiche ControlAccessPro | Ressource fabricant | Demander un devis

OP0450158



Visuel de la fiche fabricant Opera

Feu rouge/vert avec interphone

Sur devis

Profilo · Signalisation et commande · Dimensions extérieures - 160 x 40 x 3,5 mm

Dimensions extérieures - 160 x 40 x 3,5 mm • Dimensions du circuit - 141 x 37 x 30 mm

Fiche ControlAccessPro | Ressource fabricant | Demander un devis

ControlAccessPro

Sommaire | Index des références | Demander un devis

ACCESSOIRES · COMPOSANTS ET ALIMENTATIONS

00212



Visuel de la fiche fabricant Opera

Batterie

Sur devis

Accessoires · Composants et alimentations · Dimensions du corps - 177 x 60 x 35 mm

Dimensions du corps - 177 x 60 x 35 mm • Alimentation électrique - 12 Vdc rechargeable

Fiche ControlAccessPro | Ressource fabricant | Demander un devis

00712



Visuel de la fiche fabricant Opera

Batterie

Sur devis

Accessoires · Composants et alimentations · Dimensions du corps - 151 x 94 x 65 mm

Dimensions du corps - 151 x 94 x 65 mm • Alimentation électrique - 12 Vdc rechargeable

Fiche ControlAccessPro | Ressource fabricant | Demander un devis

ControlAccessPro

ACCESSOIRES · COMPOSANTS ET ALIMENTATIONS

01808

Clé supplémentaire pour cylindres profilés



Visuel de gamme Opera · variante à confirmer

Sur devis

Accessoires · Composants et alimentations. Caractéristiques et dimensions disponibles sur la fiche Opera.

Clé supplémentaire pour cylindres profilés

Fiche ControlAccessPro | Ressource fabricant | Demander un devis

01808K

Clé supplémentaire de chiffrement unique



Visuel de gamme Opera · variante à confirmer

Sur devis

Accessoires · Composants et alimentations. Caractéristiques et dimensions disponibles sur la fiche Opera.

Clé supplémentaire de chiffrement unique

Fiche ControlAccessPro | Ressource fabricant | Demander un devis

ControlAccessPro

ACCESSOIRES · COMPOSANTS ET ALIMENTATIONS

02221



Visuel de la fiche fabricant Opera

Détecteur magnétique encastré

Sur devis

Accessoires · Composants et alimentations · Dimensions du support - 50 x 20 x 3 mm

Dimensions du support - 50 x 20 x 3 mm • Profondeur interne - 28 mm

Fiche ControlAccessPro | Ressource fabricant | Demander un devis

02223



Visuel de la fiche fabricant Opera

Capteur magnétique amovible

Sur devis

Accessoires · Composants et alimentations · Dimensions du support - 60 x 16 x 5 mm

Dimensions du support - 60 x 16 x 5 mm • Profondeur interne - 28 mm

Fiche ControlAccessPro | Ressource fabricant | Demander un devis

ControlAccessPro

ACCESSOIRES · COMPOSANTS ET ALIMENTATIONS

02225



Visuel de la fiche fabricant Opera

Contact à bille

Sur devis

Accessoires · Composants et alimentations · Dimensions frontales - 42 x 23 x 3 mm

Dimensions frontales - 42 x 23 x 3 mm • Dimensions du corps - 28 mm Diamètre 20 mm

Fiche ControlAccessPro | Ressource fabricant | Demander un devis

02250



Visuel de la fiche fabricant Opera

Défenseur indéchirable

Sur devis

Accessoires · Composants et alimentations · Dimensions du corps - 70 x 30 x 8 mm

Dimensions du corps - 70 x 30 x 8 mm

Fiche ControlAccessPro | Ressource fabricant | Demander un devis

ControlAccessPro

ACCESSOIRES · COMPOSANTS ET ALIMENTATIONS

02251

Cale pour défenseur anti-déchirure



Visuel de la fiche fabricant Opera

Sur devis

Accessoires · Composants et alimentations · Dimensions du corps - 70 x 30 x 1 mm

Dimensions du corps - 70 x 30 x 1 mm

Fiche ControlAccessPro | Ressource fabricant | Demander un devis

03510

Poignée verticale en aluminium et plastique pour planche sensorielle 53500



Visuel de la fiche fabricant Opera

Sur devis

Accessoires · Composants et alimentations. Caractéristiques et dimensions disponibles sur la fiche Opera.

Poignée verticale en aluminium et plastique pour planche…

Fiche ControlAccessPro | Ressource fabricant | Demander un devis

ControlAccessPro

Sommaire | Index des références | Demander un devis

ACCESSOIRES · COMPOSANTS ET ALIMENTATIONS

03515



Visuel de la fiche fabricant Opera

Poignée verticale en aluminium pour planche sensorielle 53501

Sur devis

Accessoires · Composants et alimentations. Caractéristiques et dimensions disponibles sur la fiche Opera.

Poignée verticale en aluminium pour planche sensorielle 53501

Fiche ControlAccessPro | Ressource fabricant | Demander un devis

03520



Visuel de la fiche fabricant Opera

Poignée horizontale en aluminium et plastique pour planche sensorielle 53500

Sur devis

Accessoires · Composants et alimentations. Caractéristiques et dimensions disponibles sur la fiche Opera.

Poignée horizontale en aluminium et plastique pour planche…

Fiche ControlAccessPro | Ressource fabricant | Demander un devis

ControlAccessPro

Sommaire | Index des références | Demander un devis

ACCESSOIRES · COMPOSANTS ET ALIMENTATIONS

03525



Visuel de la fiche fabricant Opera

Poignée horizontale en aluminium pour planche sensorielle 53501

Sur devis

Accessoires · Composants et alimentations. Caractéristiques et dimensions disponibles sur la fiche Opera.

Poignée horizontale en aluminium pour planche sensorielle 53501

Fiche ControlAccessPro | Ressource fabricant | Demander un devis

05110V



Visuel de gamme Opera · variante à confirmer

Boîtier d'activation de l'alarme de pression avec réarmement manuel

Sur devis

Accessoires · Composants et alimentations · Dimensions - 100 x 96 x 43 mm

Dimensions - 100 x 96 x 43 mm • Contact d'échange interne - C. /N.A. / (N.C. sur demande)

Fiche ControlAccessPro | Ressource fabricant | Demander un devis

ControlAccessPro

ACCESSOIRES · COMPOSANTS ET ALIMENTATIONS

05210



Visuel de la fiche fabricant Opera

Transformateur pour serrure électrique série Maxima

Sur devis

Accessoires · Composants et alimentations · Dimensions - 110 x 75 x 68 mm

Dimensions - 110 x 75 x 68 mm • Tension primaire - 230 Vac 50 - 60 Hz

Fiche ControlAccessPro | Ressource fabricant | Demander un devis

05211



Visuel de la fiche fabricant Opera

Transformateur pour gâches électriques de la série Omnia

Sur devis

Accessoires · Composants et alimentations · Dimensions - 70 x 58 x 40 mm

Dimensions - 70 x 58 x 40 mm • Tension primaire - 230 Vac 50 - 60 Hz

Fiche ControlAccessPro | Ressource fabricant | Demander un devis

ControlAccessPro

ACCESSOIRES · COMPOSANTS ET ALIMENTATIONS

05257



Visuel de la fiche fabricant Opera

Interface interphone électrique

Sur devis

Accessoires · Composants et alimentations · Dimensions extérieures - 97 x 41 x 22 mm

Dimensions extérieures - 97 x 41 x 22 mm • Alimentation électrique - 9 - 12 Vac

Fiche ControlAccessPro | Ressource fabricant | Demander un devis

05258



Visuel de la fiche fabricant Opera

Circuit de relais pour l'ouverture de l'interphone

Sur devis

Accessoires · Composants et alimentations · Dimensions du circuit - 58 x 15 x 18 mm

Dimensions du circuit - 58 x 15 x 18 mm • Alimentation électrique d'entrée - 9 - 12 Vac/dc

Fiche ControlAccessPro | Ressource fabricant | Demander un devis

ControlAccessPro

ACCESSOIRES · COMPOSANTS ET ALIMENTATIONS

05259-12



Visuel de gamme Opera · variante à confirmer

Art. 05259-12 / 05259-24 -Détecteur magnétique à circuit de contact

Sur devis

Accessoires · Composants et alimentations · Dimensions extérieures - 102 x 50 x 27,5 mm

Dimensions extérieures - 102 x 50 x 27,5 mm • Alimentation électrique - 12 ou 24 Vdc

Fiche ControlAccessPro | Ressource fabricant | Demander un devis

05260



Visuel de la fiche fabricant Opera

Circuit de minuterie de porte automatique

Sur devis

Accessoires · Composants et alimentations · Dimensions extérieures - 120 x 56 x 30 mm

Dimensions extérieures - 120 x 56 x 30 mm • Alimentation électrique d'entrée - 12 / 24 Vac/dc

Fiche ControlAccessPro | Ressource fabricant | Demander un devis

ControlAccessPro

ACCESSOIRES · COMPOSANTS ET ALIMENTATIONS

05301



Visuel de la fiche fabricant Opera

Programmateur hebdomadaire avec calendrier

Sur devis

Accessoires · Composants et alimentations · Alimentation électrique - 230 Vac

Alimentation électrique - 230 Vac • Sortie - Relais inverseurs avec contacts C. / N.O. / N.C.

Fiche ControlAccessPro | Ressource fabricant | Demander un devis

05310



Visuel de la fiche fabricant Opera

Alimentation à découpage avec temporisateur

Sur devis

Accessoires · Composants et alimentations · Dimensions - 129 x 73 x 50 mm

Dimensions - 129 x 73 x 50 mm • Entrée AC - 100 - 240 Vac

Fiche ControlAccessPro | Ressource fabricant | Demander un devis

ControlAccessPro

Sommaire | Index des références | Demander un devis

ACCESSOIRES · COMPOSANTS ET ALIMENTATIONS

05312A

Alimentation à découpage pour batterie tampon



Visuel de gamme Opera · variante à confirmer

Sur devis

Accessoires · Composants et alimentations · Dimensions - 300 x 225 x 130 mm

Dimensions - 300 x 225 x 130 mm • Dimensions (pour Art. 05326A) - 395 x 310 x 130 mm

Fiche ControlAccessPro | Ressource fabricant | Demander un devis

05320A

Alimentation à découpage 12Vdc/3A



Visuel de gamme Opera · variante à confirmer

Sur devis

Accessoires · Composants et alimentations · Dimensions - 130 x 99 x 38 mm

Dimensions - 130 x 99 x 38 mm • Sortie - 12 Vdc (13,8 Vdc) 3,0 A

Fiche ControlAccessPro | Ressource fabricant | Demander un devis

ControlAccessPro

ACCESSOIRES · COMPOSANTS ET ALIMENTATIONS

05320BD



Visuel de gamme Opera · variante à confirmer

Bloc d'alimentation à découpage

Sur devis

Accessoires · Composants et alimentations · Dimensions (pour Art. 05320BD) - 90 x 58 x 18 mm

Dimensions (pour Art. 05320BD) - 90 x 58 x 18 mm • Dimensions (pour Art. 05330BD) - 92 x 55 x 25 mm

Fiche ControlAccessPro | Ressource fabricant | Demander un devis

05320XM



Visuel de gamme Opera · variante à confirmer

Alimentation à découpage 12 Vdc/12A

Sur devis

Accessoires · Composants et alimentations · Dimensions - 194 x 55 x 25 mm

Dimensions - 194 x 55 x 25 mm • Sortie - 12 Vdc (13,8 Vdc) 16 A

Fiche ControlAccessPro | Ressource fabricant | Demander un devis

ControlAccessPro

ACCESSOIRES · COMPOSANTS ET ALIMENTATIONS

05330XS



Visuel de gamme Opera · variante à confirmer

Bloc d'alimentation à découpage

Sur devis

Accessoires · Composants et alimentations · Dimensions - 91 x 52 x 29 mm

Dimensions - 91 x 52 x 29 mm • Sortie - 24 Vdc (27,6 Vdc) 1,1 A

Fiche ControlAccessPro | Ressource fabricant | Demander un devis

05331A



Visuel de gamme Opera · variante à confirmer

Bloc d'alimentation à découpage

Sur devis

Accessoires · Composants et alimentations · Dimensions - 159 x 99 x 38 mm

Dimensions - 159 x 99 x 38 mm • Sortie - 24 Vdc (27,6 Vdc) 3 A

Fiche ControlAccessPro | Ressource fabricant | Demander un devis

ControlAccessPro

Sommaire | Index des références | Demander un devis

ACCESSOIRES · COMPOSANTS ET ALIMENTATIONS

05332A

Bloc d'alimentation à découpage



Visuel de gamme Opera · variante à confirmer

Sur devis

Accessoires · Composants et alimentations · Dimensions - 215 x 115 x 50 mm

Dimensions - 215 x 115 x 50 mm • Sortie - 24 Vdc (27,6 Vdc) 10 A

Fiche ControlAccessPro | Ressource fabricant | Demander un devis

05346A

Bloc d'alimentation enfichable



Visuel de la fiche fabricant Opera

Sur devis

Accessoires · Composants et alimentations · Alimentation électrique - 100 - 240 Vac / 12 Vdc 2A

Alimentation électrique - 100 - 240 Vac / 12 Vdc 2A

Fiche ControlAccessPro | Ressource fabricant | Demander un devis

ControlAccessPro

ACCESSOIRES · COMPOSANTS ET ALIMENTATIONS

08010



Visuel de la fiche fabricant Opera

Cylindre de sécurité à double clé plate

Sur devis

Accessoires · Composants et alimentations · Code de l'article - Taille

Code de l'article - Taille • 08010 06 - Taille 60 mm (30 + 30)

Fiche ControlAccessPro | Ressource fabricant | Demander un devis

08030



Visuel de la fiche fabricant Opera

Demi-cylindre de sécurité à clé plate

Sur devis

Accessoires · Composants et alimentations · Code de l'article - Taille

Code de l'article - Taille • 08030 01 - Taille 40 mm (30 + 10)

Fiche ControlAccessPro | Ressource fabricant | Demander un devis

ControlAccessPro

ACCESSOIRES · COMPOSANTS ET ALIMENTATIONS

08040 00

Sélecteur à clé

Sur devis

Accessoires · Composants et alimentations · Sélecteur de contact - N.A. / N.C.

Sélecteur de contact - N.A. / N.C. • Rotation - 90° avec retour automatique de la clé



Visuel de la fiche fabricant Opera

Fiche ControlAccessPro | Ressource fabricant | Demander un devis

08600

Passe-câble encastré

Sur devis

Accessoires · Composants et alimentations · Dimensions de la boîte - L x 24 x 16 mm

Dimensions de la boîte - L x 24 x 16 mm • Diamètre intérieur - 10 mm



Visuel de gamme Opera · variante à confirmer

Fiche ControlAccessPro | Ressource fabricant | Demander un devis

ControlAccessPro

ACCESSOIRES · COMPOSANTS ET ALIMENTATIONS

08601

Passe-câble encastré avec câble inséré



Visuel de la fiche fabricant Opera

Sur devis

Accessoires · Composants et alimentations · Dimensions de la boîte - 260 x 24 x 16 mm

Dimensions de la boîte - 260 x 24 x 16 mm • Diamètre intérieur - 10 mm

Fiche ControlAccessPro | Ressource fabricant | Demander un devis

08605

Passe-câble encastré



Visuel de la fiche fabricant Opera

Sur devis

Accessoires · Composants et alimentations · Dimensions du tube - Longueur 88 mm Diamètre 25 mm

Dimensions du tube - Longueur 88 mm Diamètre 25 mm • Diamètre intérieur - 11 mm

Fiche ControlAccessPro | Ressource fabricant | Demander un devis

ControlAccessPro

ACCESSOIRES · COMPOSANTS ET ALIMENTATIONS

08608



Visuel de la fiche fabricant Opera

Presse-étoupe flexible pour l'extérieur uniquement

Sur devis

Accessoires · Composants et alimentations · Diamètre - Extérieur. 9,5 mm Intérieur : 7 mm

Diamètre - Extérieur. 9,5 mm Intérieur : 7 mm • Longueur - 214 mm

Fiche ControlAccessPro | Ressource fabricant | Demander un devis

08610



Visuel de gamme Opera · variante à confirmer

Presse-étoupe flexible pour l'extérieur uniquement

Sur devis

Accessoires · Composants et alimentations · Diamètre - Extérieur. 14 mm Intérieur : 10 mm

Diamètre - Extérieur. 14 mm Intérieur : 10 mm

Fiche ControlAccessPro | Ressource fabricant | Demander un devis

ControlAccessPro

ACCESSOIRES · COMPOSANTS ET ALIMENTATIONS

08630A



Visuel de la fiche fabricant Opera

Presse-étoupe flexible pour l'extérieur uniquement

Sur devis

Accessoires · Composants et alimentations · Dimensions du terminal - 35 x 30 x 13 mm

Dimensions du terminal - 35 x 30 x 13 mm • Diamètre intérieur - 8 mm

Fiche ControlAccessPro | Ressource fabricant | Demander un devis

ControlAccessPro

08640



Visuel de gamme Opera · variante à confirmer

Presse-étoupe flexible pour l'extérieur uniquement

Sur devis

Accessoires · Composants et alimentations. Caractéristiques et dimensions disponibles sur la fiche Opera.

500 mm · 710 mm

Fiche ControlAccessPro | Ressource fabricant | Demander un devis

ACCESSOIRES · COMPOSANTS ET ALIMENTATIONS

08650



Visuel de la fiche fabricant Opera

Contacts à ressort bipolaires

Sur devis

Accessoires · Composants et alimentations · Dimensions frontales - 47 x 16 x 4 mm

Dimensions frontales - 47 x 16 x 4 mm • Tension - 12 - 24 Vac/dc

Fiche ControlAccessPro | Ressource fabricant | Demander un devis

08700



Visuel de la fiche fabricant Opera

Boule anti-rebond

Sur devis

Accessoires · Composants et alimentations · Dimensions frontales - 55 x 25 x 3 mm

Dimensions frontales - 55 x 25 x 3 mm • Profondeur du corps de la sphère - 30 mm

Fiche ControlAccessPro | Ressource fabricant | Demander un devis

ControlAccessPro

Sommaire | Index des références | Demander un devis

ACCESSOIRES · COMPOSANTS ET ALIMENTATIONS

53500



Visuel de la fiche fabricant Opera

Carte sensorielle pour les poignées Art. 03510 et 03520

Sur devis

Accessoires · Composants et alimentations. Caractéristiques et dimensions disponibles sur la fiche Opera.

Carte sensorielle pour les poignées Art. 03510 et 03520

Fiche ControlAccessPro | Ressource fabricant | Demander un devis

53501



Visuel de la fiche fabricant Opera

Carte sensorielle avec face avant pour les poignées Art. 03515 et 03525

Sur devis

Accessoires · Composants et alimentations. Caractéristiques et dimensions disponibles sur la fiche Opera.

Carte sensorielle avec face avant pour les poignées Art. 03515…

Fiche ControlAccessPro | Ressource fabricant | Demander un devis

ControlAccessPro

Sommaire | Index des références | Demander un devis

ACCESSOIRES · COMPOSANTS ET ALIMENTATIONS

55414



Visuel de la fiche fabricant Opera

Récepteur à quatre canaux

Sur devis

Accessoires · Composants et alimentations · Dimensions - 200 x 75 x 40 mm

Dimensions - 200 x 75 x 40 mm • Alimentation électrique - 12 - 24 Vac/dc

Fiche ControlAccessPro | Ressource fabricant | Demander un devis

55416



Visuel de la fiche fabricant Opera

Récepteur à deux canaux

Sur devis

Accessoires · Composants et alimentations · Dimensions - 200 x 75 x 40 mm

Dimensions - 200 x 75 x 40 mm • Alimentation électrique - 12 - 24 Vac/dc

Fiche ControlAccessPro | Ressource fabricant | Demander un devis

ControlAccessPro

Sommaire | Index des références | Demander un devis

ACCESSOIRES · COMPOSANTS ET ALIMENTATIONS

55417



Visuel de la fiche fabricant Opera

Mini récepteur à un canal

Sur devis

Accessoires · Composants et alimentations · Dimensions - 70 x 46 x 21 mm

Dimensions - 70 x 46 x 21 mm • Alimentation électrique - 12 - 24 Vac/dc

Fiche ControlAccessPro | Ressource fabricant | Demander un devis

ControlAccessPro

55418



Visuel de la fiche fabricant Opera

Mini récepteur à un canal

Sur devis

Accessoires · Composants et alimentations · Dimensions - 77 x 37 x 21 mm

Dimensions - 77 x 37 x 21 mm • Alimentation électrique - 12 - 24 Vac/dc

Fiche ControlAccessPro | Ressource fabricant | Demander un devis

ACCESSOIRES · COMPOSANTS ET ALIMENTATIONS

55420

Télécommande radio à deux canaux

Sur devis

Accessoires · Composants et alimentations · Dimensions - 53 x 26 x 14 mm

Dimensions - 53 x 26 x 14 mm • Alimentation électrique - Pile alcaline 6 V de type 11 A



Visuel de gamme Opera · variante à confirmer

Fiche ControlAccessPro | Ressource fabricant | Demander un devis

55421

Télécommande radio à quatre canaux

Sur devis

Accessoires · Composants et alimentations · Dimensions - 63 x 36 x 14 mm

Dimensions - 63 x 36 x 14 mm • Alimentation électrique - Pile alcaline 6 V de type 11 A



Visuel de gamme Opera · variante à confirmer

Fiche ControlAccessPro | Ressource fabricant | Demander un devis

ControlAccessPro

Sommaire | Index des références | Demander un devis

ACCESSOIRES · COMPOSANTS ET ALIMENTATIONS

57520RF



Visuel de la fiche fabricant Opera

Module émetteur radio Lo.Ra.

Sur devis

Accessoires · Composants et alimentations · Dimensions - 67 x 50 x 20 mm

Dimensions - 67 x 50 x 20 mm • Alimentation électrique - 12 - 18 Vac 12 - 24 Vdc

Fiche ControlAccessPro | Ressource fabricant | Demander un devis

ControlAccessPro

57521RF



Visuel de la fiche fabricant Opera

Module récepteur radio Lo.Ra.

Sur devis

Accessoires · Composants et alimentations · Dimensions - 67 x 50 x 20 mm

Dimensions - 67 x 50 x 20 mm • Alimentation électrique - 12 - 18 Vac 12 - 24 Vdc

Fiche ControlAccessPro | Ressource fabricant | Demander un devis

ACCESSOIRES · COMPOSANTS ET ALIMENTATIONS

KA

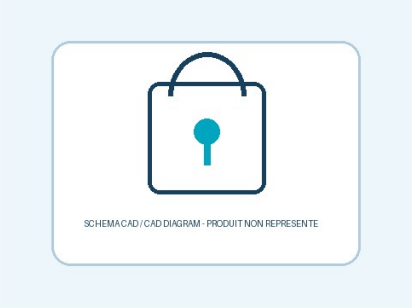

Schéma CAD · produit non représenté

Chiffre simple pour cylindres

Sur devis

Accessoires · Composants et alimentations. Caractéristiques et dimensions disponibles sur la fiche Opera.

Chiffre simple pour cylindres

Fiche ControlAccessPro | Ressource fabricant | Demander un devis

REL12V



Visuel de gamme Opera · variante à confirmer

Relais de service

Sur devis

Accessoires · Composants et alimentations. Caractéristiques et dimensions disponibles sur la fiche Opera.

12V · 24V

Fiche ControlAccessPro | Ressource fabricant | Demander un devis

ControlAccessPro

Sommaire | Index des références | Demander un devis

ACCESSOIRES · COMPOSANTS ET ALIMENTATIONS

TEST-01



Visuel de la fiche fabricant Opera

Opera Test

Sur devis

Accessoires · Composants et alimentations · Alimentazione da rete - 230 Vac

Alimentazione da rete - 230 Vac • Alimentazione da batteria esterna - 12 Vdc / 3 A

Fiche ControlAccessPro | Ressource fabricant | Demander un devis

ControlAccessPro

ACCESS · SYSTÈMES DE CONTRÔLE D'ACCÈS

40621



Visuel de gamme · variante selon référence

Smart Trim · poignée active hors tension

615,30 € HT · Repère fabricant · Italie · 07.11.2026

Poignée extérieure temporisée à associer à une barre compatible. Signalisation lumineuse et sonore intégrée.

Minuterie réglable de 0 à 60 s • 12 V CA/CC ou 24 V CC

Fiche ControlAccessPro | Ressource fabricant | Demander un devis

40821



Visuel de gamme · variante selon référence

Smart Trim · poignée inactive hors tension

615,30 € HT · Repère fabricant · Italie · 07.11.2026

Poignée extérieure temporisée à associer à une barre compatible. Signalisation lumineuse et sonore intégrée.

Minuterie réglable de 0 à 60 s • 12 V CA/CC ou 24 V CC

Fiche ControlAccessPro | Ressource fabricant | Demander un devis

ControlAccessPro

Sommaire | Index des références | Demander un devis

ACCESS · SYSTÈMES DE CONTRÔLE D'ACCÈS

57301



Visuel fabricant · 57301

Clavier autonome · PIN et RFID

355,70 € HT · Repère fabricant · Italie · 07.11.2026

Clavier extérieur à touches éclairées et électronique déportée. Commande jusqu'à deux accès.

IP65 · alimentation 12/24 V CA/CC • PIN, RFID 125 kHz ou double identification

Fiche ControlAccessPro | Ressource fabricant | Demander un devis

00577



Visuel de la fiche fabricant Opera

Canal pour portes de 95 à 105 mm

Sur devis

Access · Systèmes de contrôle d'accès. Caractéristiques et dimensions disponibles sur la fiche Opera.

Canal pour portes de 95 à 105 mm

Fiche ControlAccessPro | Ressource fabricant | Demander un devis

ControlAccessPro

ACCESS · SYSTÈMES DE CONTRÔLE D'ACCÈS

05502PD



Visuel de gamme Opera · variante à confirmer

Boîte pour système d'éclairage de profil et lecteur de clé tactile

Sur devis

Access · Systèmes de contrôle d'accès · Dimensions extérieures - 140 x 40 x 20 mm

Dimensions extérieures - 140 x 40 x 20 mm

Fiche ControlAccessPro | Ressource fabricant | Demander un devis

05502PDB



Visuel de la fiche fabricant Opera

Boîte pour art. 55641G et pour art. 05645

Sur devis

Access · Systèmes de contrôle d'accès · Dimensions du corps - 140 x 40 x 20 mm

Dimensions du corps - 140 x 40 x 20 mm

Fiche ControlAccessPro | Ressource fabricant | Demander un devis

ControlAccessPro

ACCESS · SYSTÈMES DE CONTRÔLE D'ACCÈS

05502T

Capot de protection

Sur devis

Access · Systèmes de contrôle d'accès · Dimensions extérieures - 153 x 47 x 22 mm

Dimensions extérieures - 153 x 47 x 22 mm



Visuel de la fiche fabricant Opera

Fiche ControlAccessPro | Ressource fabricant | Demander un devis

05645

Bouton relais temporisé pour Art. 55640SE

Sur devis

Access · Systèmes de contrôle d'accès · Dimensions du corps - 140 x 40 x 6 mm

Dimensions du corps - 140 x 40 x 6 mm • Bouton-poussoir avec contact - N.A.



Visuel de la fiche fabricant Opera

Fiche ControlAccessPro | Ressource fabricant | Demander un devis

ControlAccessPro

ACCESS · SYSTÈMES DE CONTRÔLE D'ACCÈS

05648

Haut-parleur en saillie

Sur devis

Access · Systèmes de contrôle d'accès · Dimensions du corps - 118 x 87 x 86 mm

Dimensions du corps - 118 x 87 x 86 mm • Puissance - 20 W / 4 ohms



Visuel de la fiche fabricant Opera

Fiche ControlAccessPro | Ressource fabricant | Demander un devis

05651

Couvercle pour art. 55641A et 55641B

Sur devis

Access · Systèmes de contrôle d'accès · Dimensions du corps - 106 x 86 x 110 mm

Dimensions du corps - 106 x 86 x 110 mm



Visuel de la fiche fabricant Opera

Fiche ControlAccessPro | Ressource fabricant | Demander un devis

ControlAccessPro

Sommaire | Index des références | Demander un devis

ACCESS · SYSTÈMES DE CONTRÔLE D'ACCÈS

05652

Boîte de fixation pour Art. 55641C



Visuel de gamme Opera · variante à confirmer

Sur devis

Access · Systèmes de contrôle d'accès · Dimensions Art. no. 05652 - 202 x 40 x 40 mm

Dimensions Art. no. 05652 - 202 x 40 x 40 mm • Dimensions art. no. 05653 - 202 x 40 x 85 mm

Fiche ControlAccessPro | Ressource fabricant | Demander un devis

05820

Électronique de télégestion



Visuel de la fiche fabricant Opera

Sur devis

Access · Systèmes de contrôle d'accès · Dimensions - 90 x 36 x 32 mm

Dimensions - 90 x 36 x 32 mm • Alimentation électrique - 9 - 14 Vdc

Fiche ControlAccessPro | Ressource fabricant | Demander un devis

ControlAccessPro

ACCESS · SYSTÈMES DE CONTRÔLE D'ACCÈS

05820SB



Visuel de la fiche fabricant Opera

Touche tactile

Sur devis

Access · Systèmes de contrôle d'accès · Dimensions - 95 x 51 x 25 mm

Dimensions - 95 x 51 x 25 mm • Alimentation électrique - 12 Vdc (9 - 14 Vdc)

Fiche ControlAccessPro | Ressource fabricant | Demander un devis

05821

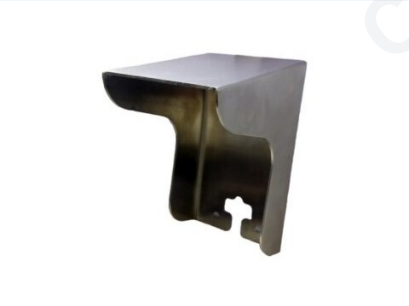

Visuel de la fiche fabricant Opera

Housse de protection

Sur devis

Access · Systèmes de contrôle d'accès · Dimensions - 130 x 78 x 30 mm

Dimensions - 130 x 78 x 30 mm

Fiche ControlAccessPro | Ressource fabricant | Demander un devis

ControlAccessPro

Sommaire | Index des références | Demander un devis

ACCESS · SYSTÈMES DE CONTRÔLE D'ACCÈS

05913

Convertisseur série RS-485 vers Ethernet



Visuel de la fiche fabricant Opera

Sur devis

Access · Systèmes de contrôle d'accès · Dimensions - 100 x 42 x 25 mm

Dimensions - 100 x 42 x 25 mm • Alimentation électrique - 12 Vdc / 1 A à partir du bloc…

Fiche ControlAccessPro | Ressource fabricant | Demander un devis

55611NET

Stand Alone / NET Management Electronics



Visuel de la fiche fabricant Opera

Sur devis

Access · Systèmes de contrôle d'accès · Dimensions du corps - 160 x 95 x 65 mm

Dimensions du corps - 160 x 95 x 65 mm • Éloignement des dispositifs de lecture - Jusqu'à 10 m avec un…

Fiche ControlAccessPro | Ressource fabricant | Demander un devis

ControlAccessPro

Sommaire | Index des références | Demander un devis

ACCESS · SYSTÈMES DE CONTRÔLE D'ACCÈS

55612



Visuel de gamme Opera · variante à confirmer

Clavier à code

Sur devis

Access · Systèmes de contrôle d'accès · Dimensions du corps - 129 x 46 x 30 mm

Dimensions du corps - 129 x 46 x 30 mm • Alimentation et commandes - A partir des articles électroniques…

Fiche ControlAccessPro | Ressource fabricant | Demander un devis

55612PD



Visuel de gamme Opera · variante à confirmer

Clavier à code anti-vandalisme

Sur devis

Access · Systèmes de contrôle d'accès · Dimensions du corps pour Art. 55612PD et 55612PDN - Avant : 120 x 46 x 3 mm Partie filetée : 106 x 39 x 10 mm

Dimensions du corps pour Art. 55612PD et 55612PDN - Avant : 120… • Dimensions du corps pour Art. 55612PDC et 55612PDN - 110 x 40 x…

Fiche ControlAccessPro | Ressource fabricant | Demander un devis

ControlAccessPro

Sommaire | Index des références | Demander un devis

ACCESS · SYSTÈMES DE CONTRÔLE D'ACCÈS

55612SS



Visuel de gamme Opera · variante à confirmer

Clavier à code anti-vandalisme

Sur devis

Access · Systèmes de contrôle d'accès · Dimensions du corps pour Art. 55612SS - 94 x 73 x 4,5 mm

Dimensions du corps pour Art. 55612SS - 94 x 73 x 4,5 mm • Dimensions du corps pour Art. 55612SSD - 103 x 84 x 25 mm

Fiche ControlAccessPro | Ressource fabricant | Demander un devis

55613A



Visuel de la fiche fabricant Opera

Lecteur de cartes magnétiques

Sur devis

Access · Systèmes de contrôle d'accès · Dimensions du corps - 140 x 40 x 34 mm

Dimensions du corps - 140 x 40 x 34 mm • Alimentation et commandes - A partir des articles électroniques…

Fiche ControlAccessPro | Ressource fabricant | Demander un devis

ControlAccessPro

Sommaire | Index des références | Demander un devis

ACCESS · SYSTÈMES DE CONTRÔLE D'ACCÈS

55613AAL

Lecteur de cartes magnétiques anti-vandalisme



Visuel de la fiche fabricant Opera

Sur devis

Access · Systèmes de contrôle d'accès · Dimensions du corps - 68 x 29 x 30 mm

Dimensions du corps - 68 x 29 x 30 mm • Alimentation et commandes - A partir des articles électroniques…

Fiche ControlAccessPro | Ressource fabricant | Demander un devis

55613NET

Lecteur de cartes magnétiques USB ISO 2



Visuel de la fiche fabricant Opera

Sur devis

Access · Systèmes de contrôle d'accès · Dimensions - 100 x 34 x 26 mm

Dimensions - 100 x 34 x 26 mm • Alimentation et commandes - A partir d'un PC via le port USB

Fiche ControlAccessPro | Ressource fabricant | Demander un devis

ControlAccessPro

ACCESS · SYSTÈMES DE CONTRÔLE D'ACCÈS

55614



Visuel de la fiche fabricant Opera

Lecteur de transpondeur

Sur devis

Access · Systèmes de contrôle d'accès · Dimensions du corps - 129 x 46 x 30 mm

Dimensions du corps - 129 x 46 x 30 mm • Alimentation et commandes - A partir des articles électroniques…

Fiche ControlAccessPro | Ressource fabricant | Demander un devis

55614NET



Visuel de la fiche fabricant Opera

Lecteur de transpondeurs USB

Sur devis

Access · Systèmes de contrôle d'accès · Dimensions - 115 x 75 x 25 mm

Dimensions - 115 x 75 x 25 mm • Alimentation et commandes - A partir d'un PC via le port USB

Fiche ControlAccessPro | Ressource fabricant | Demander un devis

ControlAccessPro

Sommaire | Index des références | Demander un devis

ACCESS · SYSTÈMES DE CONTRÔLE D'ACCÈS

55614PD



Visuel de gamme Opera · variante à confirmer

Lecteur de transpondeur

Sur devis

Access · Systèmes de contrôle d'accès · Dimensions extérieures - 140 x 40 x 6 mm

Dimensions extérieures - 140 x 40 x 6 mm • Dimensions du circuit interne - 118 x 27 x 17 mm

Fiche ControlAccessPro | Ressource fabricant | Demander un devis

ControlAccessPro

55614SC



Visuel de la fiche fabricant Opera

Lecteur de transpondeurs pour vitrines ou tiroirs

Sur devis

Access · Systèmes de contrôle d'accès · Dimensions du corps - 90 x 57 x 24 mm

Dimensions du corps - 90 x 57 x 24 mm • Alimentation et commandes - A partir des articles électroniques…

Fiche ControlAccessPro | Ressource fabricant | Demander un devis

Sommaire | Index des références | Demander un devis

ACCESS · SYSTÈMES DE CONTRÔLE D'ACCÈS

55615



Visuel de gamme Opera · variante à confirmer

Carte à bande magnétique

Sur devis

Access · Systèmes de contrôle d'accès · Dimensions Art. 56616 - 86 x 54 x 0,8 mm

Dimensions Art. 56616 - 86 x 54 x 0,8 mm • Bande magnétique - 300 OE

Fiche ControlAccessPro | Ressource fabricant | Demander un devis

55616NET



Visuel de la fiche fabricant Opera

Convertisseur USB vers Série RS-485

Sur devis

Access · Systèmes de contrôle d'accès · Dimensions - 60 x 38 x 20 mm

Dimensions - 60 x 38 x 20 mm • Alimentation par le PC via le port USB - 5 Vdc / 60 mA

Fiche ControlAccessPro | Ressource fabricant | Demander un devis

ControlAccessPro

Sommaire | Index des références | Demander un devis

ACCESS · SYSTÈMES DE CONTRÔLE D'ACCÈS

55618NET

Convertisseur TTL vers Série RS-485

Sur devis

Access · Systèmes de contrôle d'accès · Alimentation électrique - A partir de la ligne série

Alimentation électrique - A partir de la ligne série • Connecteurs - 10 pôles de plat Vis à 4 pôles



Visuel de la fiche fabricant Opera

Fiche ControlAccessPro | Ressource fabricant | Demander un devis

55618PD

Lecteur Dallas

Sur devis

Access · Systèmes de contrôle d'accès · Dimensions extérieures - 140 x 40 x 6 mm

Dimensions extérieures - 140 x 40 x 6 mm • Dimensions du circuit interne - 118 x 27 x 17 mm



Visuel de gamme Opera · variante à confirmer

Fiche ControlAccessPro | Ressource fabricant | Demander un devis

ControlAccessPro

Sommaire | Index des références | Demander un devis

ACCESS · SYSTÈMES DE CONTRÔLE D'ACCÈS

55622NET



Visuel de gamme Opera · variante à confirmer

Logiciel de contrôle d'accès au réseau

Sur devis

Access · Systèmes de contrôle d'accès. Caractéristiques et dimensions disponibles sur la fiche Opera.

Logiciel de contrôle d'accès au réseau

Fiche ControlAccessPro | Ressource fabricant | Demander un devis

55640SE



Visuel de la fiche fabricant Opera

Electronique de gestion pour distributeur automatique de billets et lecteur de…

Sur devis

Access · Systèmes de contrôle d'accès · Dimensions de la boîte - 105 x 95 x 62 mm

Dimensions de la boîte - 105 x 95 x 62 mm • Alimentation électrique - 11 ÷ 14 Vdc par alimentation externe…

Fiche ControlAccessPro | Ressource fabricant | Demander un devis

ControlAccessPro

Sommaire | Index des références | Demander un devis

ACCESS · SYSTÈMES DE CONTRÔLE D'ACCÈS

55641A



Visuel de la fiche fabricant Opera

Lecteur de cartes à insertion magnétique pour art. 55640SE

Sur devis

Access · Systèmes de contrôle d'accès · Dimensions du corps - 100 x 80 x 5 mm

Dimensions du corps - 100 x 80 x 5 mm • Dimensions du panneau avant - 70 x 65 x 95 mm Profondeur interne…

Fiche ControlAccessPro | Ressource fabricant | Demander un devis

55641B



Visuel de la fiche fabricant Opera

Lecteur de cartes à insertion magnétique pour Art. 55642SE

Sur devis

Access · Systèmes de contrôle d'accès · Dimensions du corps - 100 x 80 x 5 mm

Dimensions du corps - 100 x 80 x 5 mm • Dimensions du panneau avant - 70 x 65 x 95 mm Profondeur interne…

Fiche ControlAccessPro | Ressource fabricant | Demander un devis

ControlAccessPro

Sommaire | Index des références | Demander un devis

ACCESS · SYSTÈMES DE CONTRÔLE D'ACCÈS

55641C



Visuel de la fiche fabricant Opera

Lecteur de cartes à insertion magnétique pour Art. 55640SE

Sur devis

Access · Systèmes de contrôle d'accès · Dimensions du corps - 146 x 35 x 80 mm (profondeur interne)

Dimensions du corps - 146 x 35 x 80 mm (profondeur interne) • Dimensions du panneau avant - 202 x 40 x 5 mm

Fiche ControlAccessPro | Ressource fabricant | Demander un devis

55641D



Visuel de la fiche fabricant Opera

Lecteur de cartes magnétiques pour art. 55642SE

Sur devis

Access · Systèmes de contrôle d'accès · Dimensions du corps - 140 x 40 x 35 x 20 (profondeur) mm

Dimensions du corps - 140 x 40 x 35 x 20 (profondeur) mm • Alimentation électrique - Par l'intermédiaire de la série RS-485

Fiche ControlAccessPro | Ressource fabricant | Demander un devis

ControlAccessPro

Sommaire | Index des références | Demander un devis

ACCESS · SYSTÈMES DE CONTRÔLE D'ACCÈS

55641E



Visuel de la fiche fabricant Opera

Lecteur de cartes magnétiques pour art. 55640SE et 55642SE

Sur devis

Access · Systèmes de contrôle d'accès · Dimensions du corps - 85 x 35 x 35 mm

Dimensions du corps - 85 x 35 x 35 mm • Alimentation électrique - Par l'intermédiaire de la série RS-485

Fiche ControlAccessPro | Ressource fabricant | Demander un devis

55641F



Visuel de la fiche fabricant Opera

Lecteur de cartes magnétiques pour art. 55640SE et 55642SE

Sur devis

Access · Systèmes de contrôle d'accès · Dimensions du corps - 85 x 35 x 35 mm

Dimensions du corps - 85 x 35 x 35 mm • Dimensions du panneau avant - 202 x 40 x 5 mm

Fiche ControlAccessPro | Ressource fabricant | Demander un devis

ControlAccessPro

Sommaire | Index des références | Demander un devis

ACCESS · SYSTÈMES DE CONTRÔLE D'ACCÈS

55641G

Bouton d'ouverture de la porte pour Art. 55640SE

Sur devis

Access · Systèmes de contrôle d'accès · Dimensions du corps - 140 x 40 x 6 mm

Dimensions du corps - 140 x 40 x 6 mm • Bouton-poussoir avec contact - N.A.



Visuel de la fiche fabricant Opera

Fiche ControlAccessPro | Ressource fabricant | Demander un devis

55642SE

Electronique de gestion pour DAB et lecteur de cartes de crédit

Sur devis

Access · Systèmes de contrôle d'accès · Dimensions de la boîte - 160 x 100 x 43 mm

Dimensions de la boîte - 160 x 100 x 43 mm • Alimentation électrique - 12 - 24 Vac/dc



Visuel de gamme Opera · variante à confirmer

Fiche ControlAccessPro | Ressource fabricant | Demander un devis

ControlAccessPro

Sommaire | Index des références | Demander un devis

ACCESS · SYSTÈMES DE CONTRÔLE D'ACCÈS

56611A

Electronique de gestion du contrôle d'accès autonome

Sur devis

Access · Systèmes de contrôle d'accès · Dimensions de la boîte - 160 x 100 x 43 mm

Dimensions de la boîte - 160 x 100 x 43 mm • Alimentation électrique - 12 - 24 Vac/dc



Visuel de gamme Opera · variante à confirmer

Fiche ControlAccessPro | Ressource fabricant | Demander un devis

56616

Transpondeur

Sur devis

Access · Systèmes de contrôle d'accès · Dimensions Art. 56616 - 86 x 54 x 0,8 mm

Dimensions Art. 56616 - 86 x 54 x 0,8 mm • Dimensions Art. 56616SLA - 86 x 54 x 0,8 mm



Visuel de gamme Opera · variante à confirmer

Fiche ControlAccessPro | Ressource fabricant | Demander un devis

ControlAccessPro

Sommaire | Index des références | Demander un devis

ACCESS · SYSTÈMES DE CONTRÔLE D'ACCÈS

57312



Visuel de gamme Opera · variante à confirmer

Clavier à code

Sur devis

Access · Systèmes de contrôle d'accès · Dimensions Art. 57312 - Avant : 120 x 46 x 3 mm

Dimensions Art. 57312 - Avant : 120 x 46 x 3 mm • Dimensions Art. 57313 - 110 x 40 x 15 mm

Fiche ControlAccessPro | Ressource fabricant | Demander un devis

57700



Visuel de gamme Opera · variante à confirmer

judas numérique de 3,2".

Sur devis

Access · Systèmes de contrôle d'accès · Dimensions du corps - 115 x 64 x 16 mm

Dimensions du corps - 115 x 64 x 16 mm • Alimentation électrique - 4,5 Vdc via 3 piles AAA (incluses)

Fiche ControlAccessPro | Ressource fabricant | Demander un devis

ControlAccessPro

Sommaire | Index des références | Demander un devis

ACCESS · SYSTÈMES DE CONTRÔLE D'ACCÈS

57701

judas numérique de 4,0 pouces



Visuel de gamme Opera · variante à confirmer

Sur devis

Access · Systèmes de contrôle d'accès · Dimensions du corps - 115 x 64 x 16 mm

Dimensions du corps - 115 x 64 x 16 mm • Alimentation électrique - 4,5 Vdc via 3 piles AAA (incluses)

Fiche ControlAccessPro | Ressource fabricant | Demander un devis

58000

Lecteur de touches à effleurement



Visuel de gamme Opera · variante à confirmer

Sur devis

Access · Systèmes de contrôle d'accès · Dimensions frontales - 105 x 40 x 5 mm

Dimensions frontales - 105 x 40 x 5 mm • Dimensions de la boîte - 111 x 72 x 29 mm

Fiche ControlAccessPro | Ressource fabricant | Demander un devis

ControlAccessPro

ACCESS · SYSTÈMES DE CONTRÔLE D'ACCÈS

58015

Touche Dallas

Sur devis

Access · Systèmes de contrôle d'accès · Dimensions de la touche - Diamètre 16 mm x 5 mm

Dimensions de la touche - Diamètre 16 mm x 5 mm • Dimensions du support ABS - 53 x 15 mm



Visuel de gamme Opera · variante à confirmer

Fiche ControlAccessPro | Ressource fabricant | Demander un devis

58018ML

Lecteur de touche supplémentaire avec électronique pour minilink et multilink net

Sur devis

Access · Systèmes de contrôle d'accès · Dimensions extérieures - 105 x 40 x 5 mm

Dimensions extérieures - 105 x 40 x 5 mm • Alimentation et commandes - A partir des articles électroniques…



Visuel de gamme Opera · variante à confirmer

Fiche ControlAccessPro | Ressource fabricant | Demander un devis

ControlAccessPro

Sommaire | Index des références | Demander un devis

ACCESS · SYSTÈMES DE CONTRÔLE D'ACCÈS

58200SA



Visuel de la fiche fabricant Opera

Biométrique

Sur devis

Access · Systèmes de contrôle d'accès · Dimensions - 95 x 51 x 25 mm

Dimensions - 95 x 51 x 25 mm • Alimentation électrique - 12 Vdc (9 - 14 Vdc)

Fiche ControlAccessPro | Ressource fabricant | Demander un devis

ControlAccessPro

DOORA · OUVERTURE ET GESTION À DISTANCE

05330BD



Visuel de la fiche fabricant Opera

Bloc d'alimentation à découpage

Sur devis

Doora · Ouverture et gestion à distance · Dimensions - 130 x 99 x 38 mm

Dimensions - 130 x 99 x 38 mm • Sortie - 24 Vdc / 1 A

Fiche ControlAccessPro | Ressource fabricant | Demander un devis

09100B



Visuel de gamme Opera · variante à confirmer

Bouton motorisé

Sur devis

Doora · Ouverture et gestion à distance · Dimensions du corps - 124 x 50 x 72 mm

Dimensions du corps - 124 x 50 x 72 mm • Alimentation électrique - 4 piles AA

Fiche ControlAccessPro | Ressource fabricant | Demander un devis

ControlAccessPro

Sommaire | Index des références | Demander un devis

DOORA · OUVERTURE ET GESTION À DISTANCE

09101



Visuel de la fiche fabricant Opera

Insert pour tige de bouton motorisé 09100B / N

Sur devis

Doora · Ouverture et gestion à distance. Caractéristiques et dimensions disponibles sur la fiche Opera.

Insert pour tige de bouton motorisé 09100B / N

Fiche ControlAccessPro | Ressource fabricant | Demander un devis

55614NET-1



Visuel de gamme Opera · variante à confirmer

Lecteur de carte pour l'activation du courant

Sur devis

Doora · Ouverture et gestion à distance · Dimensions du corps - 66 x 50 x 44 mm

Dimensions du corps - 66 x 50 x 44 mm • Alimentation électrique - 24 Vdc à partir du bloc d'alimentation…

Fiche ControlAccessPro | Ressource fabricant | Demander un devis

ControlAccessPro

DOORA · OUVERTURE ET GESTION À DISTANCE

56616MF

Cartes RFID pour lecteur 55512MF



Visuel de gamme Opera · variante à confirmer

Sur devis

Doora · Ouverture et gestion à distance · Dimensions - 86 x 54 x 0,8 mm

Dimensions - 86 x 54 x 0,8 mm • A utiliser avec - Les lecteurs de cartes 55512MF

Fiche ControlAccessPro | Ressource fabricant | Demander un devis

57402

Module d'ouverture de porte Wi-fi / Bluetooth



Visuel de la fiche fabricant Opera

Sur devis

Doora · Ouverture et gestion à distance · Dimensions du corps - 54 x 54 x 20 mm

Dimensions du corps - 54 x 54 x 20 mm • Alimentation électrique - 5 à 32 Vdc | 12 à 24 Vac, min. 100 mA

Fiche ControlAccessPro | Ressource fabricant | Demander un devis

ControlAccessPro

Sommaire | Index des références | Demander un devis

DOORA · OUVERTURE ET GESTION À DISTANCE

57402PRO



Visuel de la fiche fabricant Opera

Module d'ouverture de porte Wi-fi / Bluetooth

Sur devis

Doora · Ouverture et gestion à distance · Dimensions du corps - 131 x 55 x 25 mm

Dimensions du corps - 131 x 55 x 25 mm • Mode d'alimentation du module par : - Alimentation européenne…

Fiche ControlAccessPro | Ressource fabricant | Demander un devis

57412



Visuel de la fiche fabricant Opera

Caméra vidéo à combiner avec les modules 57402 et 57402PRO

Sur devis

Doora · Ouverture et gestion à distance · Résolution vidéo - 2 K (2560 x 1440 px)

Résolution vidéo - 2 K (2560 x 1440 px) • Alimentation électrique - DC5V-USB C

Fiche ControlAccessPro | Ressource fabricant | Demander un devis

ControlAccessPro

Sommaire | Index des références | Demander un devis

DOORA · OUVERTURE ET GESTION À DISTANCE

57413



Visuel de la fiche fabricant Opera

Clavier avec lecteur de carte RFID pour module 57402PRO

Sur devis

Doora · Ouverture et gestion à distance · Dimensions du corps - 43,5 x 148 x 22 mm

Dimensions du corps - 43,5 x 148 x 22 mm • Alimentation électrique - Via la ligne série Protocole Wiegand

Fiche ControlAccessPro | Ressource fabricant | Demander un devis

57414



Visuel de la fiche fabricant Opera

Lecteur RFID pour le module 57402PRO

Sur devis

Doora · Ouverture et gestion à distance · Dimensions du corps - 48 x 20 x 103 mm

Dimensions du corps - 48 x 20 x 103 mm • Alimentation électrique - Via la ligne série Protocole Wiegand

Fiche ControlAccessPro | Ressource fabricant | Demander un devis

ControlAccessPro

Sommaire | Index des références | Demander un devis

DOORA · OUVERTURE ET GESTION À DISTANCE

57519ARF

Module d'interface pour bouton motorisé 09100B / N

Sur devis

Doora · Ouverture et gestion à distance · Dimensions du corps - 102 x 50x 27,5 mm

Dimensions du corps - 102 x 50x 27,5 mm • Alimentation électrique - 12 - 24 Vdc / 12 - 18 Vac



Visuel de la fiche fabricant Opera

Fiche ControlAccessPro | Ressource fabricant | Demander un devis

57530A

Unité de gestion des économies d'énergie

Sur devis

Doora · Ouverture et gestion à distance · Dimensions du corps - 111 x 72 x 29 mm

Dimensions du corps - 111 x 72 x 29 mm • Alimentation de la carte - 12 - 24 Vdc 12 - 18 Vac



Visuel de gamme Opera · variante à confirmer

Fiche ControlAccessPro | Ressource fabricant | Demander un devis

ControlAccessPro

Sommaire | Index des références | Demander un devis

DOORA · OUVERTURE ET GESTION À DISTANCE

57532ARF



Visuel de gamme Opera · variante à confirmer

Capteur magnétique radio

Sur devis

Doora · Ouverture et gestion à distance · Dimensions du corps - 135 x 35 x 34 mm

Dimensions du corps - 135 x 35 x 34 mm • Alimentation électrique - Pile au lithium AA, 3,6 V, 2 200 mAh…

Fiche ControlAccessPro | Ressource fabricant | Demander un devis

57533



Visuel de gamme Opera · variante à confirmer

Détecteur de présence radio

Sur devis

Doora · Ouverture et gestion à distance · Dimensions du corps - 71 x 102 x 56 mm

Dimensions du corps - 71 x 102 x 56 mm • Alimentation électrique - Pile au lithium 3,6 V, 2 200 mAh…

Fiche ControlAccessPro | Ressource fabricant | Demander un devis

ControlAccessPro

Sommaire | Index des références | Demander un devis

DOORA · OUVERTURE ET GESTION À DISTANCE

57534



Visuel de gamme Opera · variante à confirmer

Détecteur de présence radio

Sur devis

Doora · Ouverture et gestion à distance · Dimensions du corps - Ø 129 x 43 mm

Dimensions du corps - Ø 129 x 43 mm • Alimentation électrique - Pile au lithium 3,6 V, 2 200 mAh…

Fiche ControlAccessPro | Ressource fabricant | Demander un devis

ControlAccessPro

PEOPLE COUNTER · COMPTAGE DE PERSONNES

05912WEB



Visuel de gamme Opera · variante à confirmer

Logiciel de visualisation/téléchargement

Sur devis

People Counter · Comptage de personnes. Caractéristiques et dimensions disponibles sur la fiche Opera.

Logiciel de visualisation/téléchargement

Fiche ControlAccessPro | Ressource fabricant | Demander un devis

05914



Visuel de la fiche fabricant Opera

Concentrateur de données Wi-Fi Ethernet

Sur devis

People Counter · Comptage de personnes · Dimensions du corps - 92 x 66 x 27 mm

Dimensions du corps - 92 x 66 x 27 mm • Alimentation électrique - 5 Vdc de l'unité d'alimentation sur le…

Fiche ControlAccessPro | Ressource fabricant | Demander un devis

ControlAccessPro

Sommaire | Index des références | Demander un devis

PEOPLE COUNTER · COMPTAGE DE PERSONNES

05916



Visuel de la fiche fabricant Opera

Carte mémoire SD pour compteur de personnes autonome

Sur devis

People Counter · Comptage de personnes. Caractéristiques et dimensions disponibles sur la fiche Opera.

Carte mémoire SD pour compteur de personnes autonome

Fiche ControlAccessPro | Ressource fabricant | Demander un devis

05917



Visuel de la fiche fabricant Opera

Batterie pour compteur de personnes

Sur devis

People Counter · Comptage de personnes · Type de batterie - Chlorure de lithium et de thionyle

Type de batterie - Chlorure de lithium et de thionyle • Alimentation électrique - 3,6 V

Fiche ControlAccessPro | Ressource fabricant | Demander un devis

ControlAccessPro

PEOPLE COUNTER · COMPTAGE DE PERSONNES

59001



Visuel de gamme Opera · variante à confirmer

Compteur de personnes

Sur devis

People Counter · Comptage de personnes · Dimensions du corps - 165 x 80 x 35 mm

Dimensions du corps - 165 x 80 x 35 mm • Alimentation électrique - - Pile No. 3 x 3,6 V AA au lithium…

Fiche ControlAccessPro | Ressource fabricant | Demander un devis

59013



Visuel de la fiche fabricant Opera

Compteur de personnes manuel

Sur devis

People Counter · Comptage de personnes · Dimensions du corps - 105 x 58 x 18 mm

Dimensions du corps - 105 x 58 x 18 mm • Alimentation électrique - 3 Vdc via 2 piles de type AAA - 1,5 V

Fiche ControlAccessPro | Ressource fabricant | Demander un devis

ControlAccessPro

Sommaire | Index des références | Demander un devis

Index des références

Cliquez sur une ligne pour ouvrir sa fiche.

00112	Batterie pour centrale d'alarme…	37
00147	Sous-plaque pour électro-aimant…	7
00147N	Sous-plaque pour électro-aimant…	7
00171A	Cylindre rond (pièce de…	144
00212	Batterie	176
00228	Cale pour contre-plaque	111
00280.1	Capuchon pour la fixation du…	144
00280.2	Capuchon pour la fixation du…	144
00280A	Cale en aluminium 5 mm	145
00280AN	Cale en aluminium 5 mm	145
00280C	Epaisseur	145
00280S	Epaisseur	146
00280UNI	Plaque d'adaptation universelle	146
00281.1	Plaque d'armature (pièce de…	147
00281.2	Plaque d'armature (pièce de…	147
00281CP	Contre-plaque plate (pièce de…	147
00282	Auvent pour serrures électriques	148
00287B	Aimant d'alignement de porte	148
00287W	Aimant d'alignement de porte	148
00360B	Cale supplémentaire pour gâche…	59
00360BG	Cale supplémentaire pour gâche…	59
00360C	Cale supplémentaire pour gâche…	59
00416	Sous-plaque pour poignée…	56
00428	Sous-plaque pour l'adaptation…	56
00577	Canal pour portes de 95 à 105 mm	205
00712	Batterie	176
01127	Plaque d'armature pour…	8
01130	Plaque d'armature pour…	8
01134	Plaque d'armature pour…	9
01137	Plaque d'armature pour…	9
01137L	Plaque d'armature pour…	10
01620	Retenteur · version avec plaque	36
01620I	Retenteur · version avec plaque	36
01630	Solénoïde de maintien pour…	37
01630I	Solénoïde de maintien pour…	37
01740	Support réglable pour le…	38
01740B	Support réglable pour le…	38
01740BF	Support fixe pour le montage…	38
01740F	Support fixe pour le montage…	38
01740M	Support réglable pour le…	39
01780	Boîtier encastré/appliqué pour…	39
01800Z	Plaque d'armature fixe pour…	40
01805Z	Plaque d'armature articulée…	40
01808	Clé supplémentaire pour…	177
01808K	Clé supplémentaire de…	177
01810Z	Plaque d'armature fixe pour la…	41
01815Z	Plaque d'armature articulée…	41
01820	Electro-aimant de maintien pour…	42

ControlAccessPro

Sommaire | Index des références | Demander un devis

Index des références

Cliquez sur une ligne pour ouvrir sa fiche.

01820I	Electro-aimant de maintien pour…	42
01830	Electro-aimant de maintien pour…	42
01830I	Electro-aimant de maintien pour…	42
02060	Supports pour la fixation…	89
02065	Carter pour serrure solénoïde…	89
02114	Face avant avec mécanisme…	90
02114S	Face avant avec mécanisme…	90
02160	Supports pour la fixation…	89
02165	Carter pour serrure solénoïde…	89
02208	Plaque d'armature pour serrures…	90
02208R	Plaque d'armature pour serrures…	90
02218	Plaque d'armature pour serrures…	91
02218R	Plaque d'armature pour serrures…	91
02221	Détecteur magnétique encastré	178
02223	Capteur magnétique amovible	178
02225	Contact à bille	179
02238	Plaque d'éjection	111
02238CF	Gâche avant fixe courte	112
02238CFL	Plaque d'armature fixe avant…	112
02238S	Contre-plaque d'éjection	113
02250	Défenseur indéchirable	179
02250L	Protecteur anti-déchirure pour…	158
02250LG	Défenseur indéchirable	149
02251	Cale pour défenseur…	180
02255	Plaque d'armature pour serrures…	159
02258D	Plaque d'armature pour serrures…	125
02258DSA	Plaque d'armature pour serrures…	125
02259	Plaque d'armature pour serrures…	126
02259SA	Plaque d'armature pour serrures…	126
02260D	Plaque d'armature symétrique…	137
02260DSA	Plaque d'armature symétrique…	137
02287	Plaque de fixation	149
02288	Plaque de fixation pour boulon…	150
02290	Gâcheur de sol	150
02291	Plaque d'armature pour…	151
02291N	Plaque d'armature pour…	151
02292	Epaisseur de la contre-plaque	151
02293	Epaisseur de la contre-plaque	152
02295	Circuit de sécurité	152
02300	Gâche de remplacement pour…	119
02301	Gâche de remplacement pour…	119
02308.1	Boîtier pour serrure de la…	113
02308.1S	Boîtier pour serrure série Slide	114
02308.2	Boîtier pour serrure de la…	113
02308.2S	Boîtier pour serrure série Slide	114
0230930DX	Carter pour solénoïde vertical…	127
0230930SX	Carter pour solénoïde vertical…	127
02708	Carter pour boulon de solénoïde…	138

ControlAccessPro

Index des références

Cliquez sur une ligne pour ouvrir sa fiche.

03000	Support de montage "Elle" pour…	10
03000N	Support de montage "Elle" pour…	10
03001	Support de montage 'Zeta' pour…	11
03001N	Support de montage 'Zeta' pour…	11
03002	Support universel réglable…	11
03003	Base de contre-plaque…	12
03004	Base de contre-plaque…	12
03005	Couvercle court pour série 130…	13
03006	Carter de couverture long pour…	13
03007	Equerre de fixation 'U' pour…	14
03010	Panneau frontal court	60
03010S	Panneau frontal court	60
03030	Face avant longue	61
03030.1GDR	Face avant longue	61
03030.2GDR	Face avant longue	61
03031	Face avant longue	62
03130	Face avant longue	62
03131	Face avant longue	63
03132	Face avant longue	63
03162	Façade angulaire courte	64
03162BA	Façade angulaire courte	64
03310	Panneau frontal court	64
03310R	Panneau frontal court	65
03330	Face avant longue	65
03331	Face avant longue	66
03342.1	Face avant à angle long	66
03342.2	Face avant à angle long	66
03370.1	Face avant longue pour Omnia…	67
03370.2	Face avant longue pour Omnia…	67
03370R	Face avant longue pour Omnia…	67
03371.1	Face avant longue pour Omnia…	67
03371.2	Face avant longue pour Omnia…	67
03372	Plaque frontale longue pour…	68
03374.1	Face avant longue pour Omnia…	68
03374.2	Face avant longue pour Omnia…	68
03374R	Face avant longue pour Omnia…	68
03375.1	Plaque frontale longue pour…	69
03375.2	Plaque frontale longue pour…	69
03410	Panneau frontal court	69
03411	Panneau frontal court	70
03431	Face avant longue	70
03442	Face avant à angle long	71
03442BA	Face avant à angle long	71
03445	Panneau frontal long et angulaire	71
03445GD	Panneau frontal long et angulaire	71
03446	Panneau frontal long et angulaire	72
03446GD	Panneau frontal long et angulaire	72
03500	Support de montage 'Elle' pour…	14

ControlAccessPro

Index des références

Cliquez sur une ligne pour ouvrir sa fiche.

03500N	Support de montage 'Elle' pour…	14
03501	Support de montage 'Zeta' pour…	15
03501N	Support de montage 'Zeta' pour…	15
03510	Poignée verticale en aluminium…	180
03515	Poignée verticale en aluminium…	181
03520	Poignée horizontale en…	181
03525	Poignée horizontale en…	182
03600	Support de montage 'Elle' pour…	15
03600N	Support de montage 'Elle' pour…	15
03601	Support de montage 'Zeta' pour…	16
03601N	Support de montage 'Zeta' pour…	16
03700	Support de montage "Elle" pour…	16
03700N	Support de montage "Elle" pour…	16
03701	Support de montage "Zeta" pour…	17
03701N	Support de montage "Zeta" pour…	17
03705	Couvercle court pour les séries…	17
03706	Couvercle long pour les séries…	18
03707	Support de montage 'Elle' avec…	18
03707L	Support de montage 'Elle' avec…	19
03707LN	Support de montage 'Elle' avec…	19
03707N	Support de montage 'Elle' avec…	18
03708	Support de montage 'Zeta' avec…	19
03708L	Support de montage 'Zeta' avec…	20
03708LN	Support de montage 'Zeta' avec…	20
03708N	Support de montage 'Zeta' avec…	19
03709	Carter pour la série 138	20
03710	Carter pour la série 139	21
04925	Moteur de remplacement pour les…	159
05110R	Boîte d'activation de l'alarme…	43
05110V	Boîtier d'activation de…	182
05115	Bouton de…	43
05203A	Détecteur combiné de chaleur et…	44
05203ABRA	Détecteur combiné de chaleur et…	44
05204A	Détecteur de chaleur…	44
05204ABRA	Détecteur de chaleur…	44
05206A	Spray pour détecteurs de fumée	45
05207	Sirène électronique	45
05210	Transformateur pour serrure…	183
05211	Transformateur pour gâches…	183
05216	Circuit PWM	91
05257	Interface interphone électrique	184
05258	Circuit de relais pour…	184
05259-12	Art. 05259-12 / 05259-24…	185
05259-24	Art. 05259-12 / 05259-24…	185
05260	Circuit de minuterie de porte…	185
05301	Programmateur hebdomadaire avec…	186
05310	Alimentation à découpage avec…	186
05312A	Alimentation à découpage pour…	187

ControlAccessPro

Index des références

Cliquez sur une ligne pour ouvrir sa fiche.

05320A	Alimentation à découpage 12Vdc/3A	187
05320BD	Bloc d'alimentation à découpage	188
05320XM	Alimentation à découpage 12…	188
05325A	Alimentation à découpage pour…	187
05326A	Alimentation à découpage pour…	187
05330BD	Bloc d'alimentation à découpage	229
05330XS	Bloc d'alimentation à découpage	189
05331A	Bloc d'alimentation à découpage	189
05332A	Bloc d'alimentation à découpage	190
05346A	Bloc d'alimentation enfichable	190
05426	Câble multiconducteur	160
05428	Câble multiconducteur pour…	127
05501	Boîtier d'installation pour…	162
05501BR	Boîtier d'installation pour…	162
05501N	Boîtier d'installation pour…	162
05502	Boîte d'encastrement pour…	162
05502BR	Boîte d'encastrement pour…	162
05502N	Boîte d'encastrement pour…	162
05502PD	Boîte pour système d'éclairage…	206
05502PDB	Boîte pour art. 55641G et pour…	206
05502PDBR	Boîte pour système d'éclairage…	206
05502PDN	Boîte pour système d'éclairage…	206
05502T	Capot de protection	207
05503	Boîtier de fixation pour…	163
05503BR	Boîtier de fixation pour…	163
05503N	Boîtier de fixation pour…	163
05512	Unité de contrôle électronique…	163
05513	Combiné d'interphone	164
05514	Combiné d'interphonie multiport	164
05515	Portier d'interphone externe	165
05540	Boîte pour porte-cylindre…	165
05540N	Boîte pour porte-cylindre…	165
05645	Bouton relais temporisé pour…	207
05648	Haut-parleur en saillie	208
05651	Couvercle pour art. 55641A et…	208
05652	Boîte de fixation pour Art…	209
05653	Boîte de fixation pour Art…	209
05820	Électronique de télégestion	209
05820P	Bouton d'ouverture de porte…	166
05820SB	Touche tactile	210
05821	Housse de protection	210
05912WEB	Logiciel de…	237
05913	Convertisseur série RS-485 vers…	211
05914	Concentrateur de données Wi-Fi…	237
05916	Carte mémoire SD pour compteur…	238
05917	Batterie pour compteur de…	238
08010	Cylindre de sécurité à double…	191
08030	Demi-cylindre de sécurité à clé…	191

ControlAccessPro

Sommaire | Index des références | Demander un devis

Index des références

Cliquez sur une ligne pour ouvrir sa fiche.

08040 00	Sélecteur à clé	192
08600	Passe-câble encastré	192
08600XL	Passe-câble encastré	192
08601	Passe-câble encastré avec câble…	193
08605	Passe-câble encastré	193
08608	Presse-étoupe flexible pour…	194
08610	Presse-étoupe flexible pour…	194
08619	Presse-étoupe flexible pour…	194
08620	Presse-étoupe flexible pour…	194
08630A	Presse-étoupe flexible pour…	195
08640	Presse-étoupe flexible pour…	195
08641	Presse-étoupe flexible pour…	195
08650	Contacts à ressort bipolaires	196
08700	Boule anti-rebond	196
08710	Serrure à loquet	72
08711A	Serrure à pêne	73
09100B	Bouton motorisé	229
09100N	Bouton motorisé	229
09101	Insert pour tige de bouton…	230
12500	Micro-aimant pour portes…	21
12700	Micro-aimant pour portes…	22
12800	Micro-aimant pour portes…	22
12800M	Micro-aimant avec capteur pour…	23
12800MN	Micro-aimant avec capteur pour…	23
12800N	Micro-aimant pour portes…	22
13000	Maxi électro-aimant pour portes…	23
13000N	Maxi électro-aimant pour portes…	23
13100	Safety Maxi · ventouse argent	6
13100N	Safety Maxi · ventouse noir	6
13100TD	Electro-aimant Maxi avec…	24
13100TDN	Electro-aimant Maxi avec…	24
13400	Midi solénoïde pour portes…	24
13400M	Midi solénoïde avec capteur à…	25
13500	Electro-aimant miniature pour…	25
13500M	Mini solénoïde avec capteur…	26
13600	Mini électro-aimant pour portes…	26
13600N	Mini électro-aimant pour portes…	26
13700	Mini solénoïde avec capteur…	27
13700KIT TF	Kit solénoïde miniature pour…	27
13700KIT TFB	Safety Mini · kit ventouse et…	7
13700N	Mini solénoïde avec capteur…	27
13700TD	Mini solénoïde avec capteur et…	28
13700TDL	Electro-aimant miniature avec…	28
13700TDN	Mini solénoïde avec capteur et…	28
13800	Serrure à cisaillement…	29
13900	Micro Shear Lock solénoïde pour…	29
13900M	Micro Shear Lock solénoïde avec…	30
14000	Maxi double solénoïde avec…	30

ControlAccessPro

Index des références

Cliquez sur une ligne pour ouvrir sa fiche.

14000N	Maxi double solénoïde avec…	30
14212R	Electro-aimant de verrouillage…	31
14224R	Electro-aimant de verrouillage…	31
14710TD	Mini solénoïde avec poignée et…	31
14710TDN	Mini solénoïde avec poignée et…	31
14800TD-A	Mini solénoïde avec poignée…	32
17003A	Dispositif électromagnétique de…	46
18003	Electro-aimant de maintien…	46
18004	Electro-aimant de maintien avec…	47
18005A	Electro-aimant de maintien au…	47
18005AB	Electro-aimant de maintien au…	47
18100	Fire Control · retenteur mural	36
18101	Electro-aimant de maintien pour…	48
18104	Solénoïde de maintien avec…	48
18104RES	Solénoïde de maintien avec…	48
19000	Electro-aimant de maintien pour…	49
19000GC	Electro-aimant de maintien pour…	49
19001	Electro-aimant de maintien pour…	49
19001DV	Electro-aimant de maintien à…	50
19001GC	Electro-aimant de maintien pour…	49
19001GCDV	Electro-aimant de maintien à…	50
19001GCR	Electro-aimant de maintien à…	50
19001GD	Electro-aimant de maintien pour…	51
19001R	Electro-aimant de maintien à…	50
19002	Electro-aimant de maintien pour…	51
19002DV	Retenteur magnétique à double…	51
19002GD	Electro-aimant de maintien pour…	51
19002GDDV	Retenteur magnétique à double…	51
19002GDR	Electro-aimant de maintien à…	52
19002N	Electro-aimant de maintien pour…	51
19002NDV	Retenteur magnétique à double…	51
19002NR	Electro-aimant de maintien à…	52
19002R	Electro-aimant de maintien à…	52
20610	Micro serrure électromagnétique	92
20610XS	Micro serrure électromagnétique	92
20611	Micro serrure électromagnétique	92
20611XS	Micro serrure électromagnétique	92
20612	Micro-verrou électromagnétique…	93
20613	Micro serrure électromagnétique	93
20613XS	Micro serrure électromagnétique	94
20810	Micro serrure électromagnétique	94
20810XS	Micro serrure électromagnétique	95
20811	Micro serrure électromagnétique	94
20811XS	Micro serrure électromagnétique	95
20812	Micro-verrou électromagnétique…	95
20813	Micro serrure électromagnétique	96
20813XS	Micro serrure électromagnétique	96
20910	Micro-verrou électromagnétique…	97

ControlAccessPro

Sommaire | Index des références | Demander un devis

Index des références

Cliquez sur une ligne pour ouvrir sa fiche.

20910A	Micro-verrou électromagnétique…	97
20910XS	Micro-verrou électromagnétique…	98
20910XSA	Micro-verrou électromagnétique…	98
20911	Micro-verrou électromagnétique…	97
20911A	Micro-verrou électromagnétique…	97
20911XS	Micro-verrou électromagnétique…	98
20911XSA	Micro-verrou électromagnétique…	98
20913	Micro-verrou électromagnétique…	99
20913A	Micro-verrou électromagnétique…	99
20913XS	Micro-verrou électromagnétique…	100
20913XSA	Micro-verrou électromagnétique…	100
21610	Verrou de sécurité à solénoïde	101
21611	Verrou de sécurité à solénoïde	101
21612	Quadra · électropêne à encastrer	88
21613	Boulon solénoïde de sécurité	101
21614	Verrou de sécurité à solénoïde	102
21615	Verrou de sécurité à solénoïde	102
21616	Electro-aimant de sécurité avec…	102
21810	Verrou de sécurité à solénoïde	103
21811	Verrou de sécurité à solénoïde	103
21812	Electro-aimant de sécurité avec…	103
21813	Boulon solénoïde de sécurité	104
21814	Electro-aimant de sécurité	104
21815	Electro-aimant de sécurité	104
21816	Electro-aimant de sécurité avec…	105
21910	Verrou de sécurité à solénoïde…	105
21911	Verrou de sécurité à solénoïde…	105
21912	Pêne électromagnétique de…	106
21913	Quadra · verrou à solénoïde…	88
21914	Boulon solénoïde de sécurité	106
21915	Boulon solénoïde de sécurité	106
22800M	Electrobloc normalement fermé	114
22800MBR	Serrure solénoïde RFID…	115
22912	Arca · électroverrou d'armoire…	107
22912A	Art. 22912A / 22912AF-…	115
22912AF	Art. 22912A / 22912AF-…	115
22912CS	Arca · électroverrou d'armoire…	108
22922S	Arca Slim · verrou de casier 12 V	108
22924	Arca · électroverrou d'armoire…	107
22924S	Arca Slim · verrou de casier 24 V	109
23000	Swing · serrure double action	143
23500	Omnia Gemina · axe 30 mm	143
23500 30	Omnia Gemina · axe 30 mm	143
23622AS	Serrure de sécurité électrique…	116
23624AS	Serrure de sécurité électrique…	116
23800	Serrure de sécurité mécanique…	116
23800FG	Serrure de sécurité mécanique…	116
23800S	Serrure de sécurité mécanique…	117

ControlAccessPro

Index des références

Cliquez sur une ligne pour ouvrir sa fiche.

23822	Arca Slide · verrou coulissant…	109
23822AS	Serrure électrique de sécurité…	117
23822FG	Arca Slide · verrou coulissant…	110
23824	Arca Slide · verrou coulissant…	110
23824AS	Serrure électrique de sécurité…	117
24600	Electro-aimant de sécurité pour…	128
24608	Electro-aimant de sécurité pour…	128
2462030	Pêne de sécurité MAXI à…	128
2462830	Pêne de sécurité MAXI à…	128
24800	Electro-aimant de sécurité pour…	129
24808	Electro-aimant de sécurité pour…	129
2482030	Pêne de sécurité MAXI à…	129
2482830	Pêne de sécurité MAXI à…	129
25500	Maxima · Pêne dormant, axe 35 mm	156
25500 20	Maxima · Pêne dormant, axe 35 mm	156
25500 25	Maxima · Pêne dormant, axe 35 mm	156
25500 30	Maxima · Pêne dormant, axe 35 mm	156
25500 35	Maxima · Pêne dormant, axe 35 mm	156
25500 50	Maxima · Pêne dormant, axe 35 mm	156
25500.35	Maxima · Pêne dormant, axe 35 mm	156
25500.50	Maxima · Pêne dormant, axe 50 mm	156
25511	Maxima · Crochet, axe 35 mm	157
25511 20	Maxima · Crochet, axe 35 mm	157
25511 25	Maxima · Crochet, axe 35 mm	157
25511 30	Maxima · Crochet, axe 35 mm	157
25511 35	Maxima · Crochet, axe 35 mm	157
25511 50	Maxima · Crochet, axe 35 mm	157
25511.35	Maxima · Crochet, axe 35 mm	157
25511.50	Maxima · Crochet, axe 50 mm	157
25600	Electro-aimant de sécurité pour…	130
25600FL	Pêne de sécurité à solénoïde…	130
25608	Electro-aimant de sécurité pour…	130
25608FL	Pêne de sécurité à solénoïde…	130
2562030	Pêne de sécurité MAXI à…	131
2562830	Pêne de sécurité MAXI à…	131
25800	Electro-aimant de sécurité pour…	131
25800FL	Pêne de sécurité à solénoïde…	132
25808	Electro-aimant de sécurité pour…	131
25808FL	Pêne de sécurité à solénoïde…	132
2582030	Pêne de sécurité MAXI à…	132
2582830	Pêne de sécurité MAXI à…	132
25900	Electro-aimant de sécurité pour…	133
25908	Electro-aimant de sécurité pour…	133
25910	Electro-aimant de sécurité…	133
25918	Electro-aimant de sécurité…	133
26600	Pêne de sécurité horizontal à…	138
26608	Pêne de sécurité horizontal à…	138
26800	Pêne de sécurité horizontal à…	139

ControlAccessPro

Index des références

Cliquez sur une ligne pour ouvrir sa fiche.

26808	Pêne de sécurité horizontal à…	139
27600	Pêne de sécurité horizontal à…	139
27608	Pêne de sécurité horizontal à…	139
27800	Pêne de sécurité horizontal à…	140
27808	Pêne de sécurité horizontal à…	140
27900	Pêne de sécurité horizontal à…	140
27908	Pêne de sécurité horizontal à…	140
28002.1BR	Gate Lock · main droite, bouton	142
28002.2BR	Gate Lock · main droite, bouton	142
28003.1BR	Gate Lock · main droite, clé	142
28003.2BR	Gate Lock · main droite, bouton	142
28302.1.50	Serrure électrique motorisée…	153
28302.1.70	Serrure électrique motorisée…	153
28302.2.50	Serrure électrique motorisée…	153
28302.2.70	Serrure électrique motorisée…	153
28303.1.50	Serrure électrique motorisée…	153
28303.1.70	Serrure électrique motorisée…	153
28303.2.50	Serrure électrique motorisée…	153
28303.2.70	Serrure électrique motorisée…	153
28305.1.50	Serrure électrique motorisée…	153
28305.1.70	Serrure électrique motorisée…	153
28305.2.50	Serrure électrique motorisée…	153
28305.2.70	Serrure électrique motorisée…	153
28602.1BR	Serrure électrique pour…	153
28602.2BR	Serrure électrique pour…	153
28603.1BR	Serrure électrique pour…	153
28603.2BR	Serrure électrique pour…	153
28700	Verrou électromagnétique pour…	154
28700N	Verrou électromagnétique pour…	154
28710	Verrou électromagnétique pour…	154
28710N	Verrou électromagnétique pour…	154
28720	Serrure électromagnétique…	154
28720N	Serrure électromagnétique…	154
28800	Verrou électromagnétique pour…	155
28800LC	Verrou électromagnétique pour…	155
28800LCI	Verrou électromagnétique pour…	155
31012	Gâche électrique sans fonction…	73
31012DCF	Gâche électrique avec lèvre…	74
31012DCPN	Gâche électrique de faible…	74
31012TD	Gâche électrique temporisée	75
31012UNI	Gâche électrique sans fonction…	73
31024DC	Gâche électrique sans fonction…	73
31112	Gâche électrique sans fonction…	73
31112TD	Gâche électrique temporisée	75
31112UNI	Gâche électrique sans fonction…	73
31124DC	Gâche électrique sans fonction…	73
31212L	Gâche électrique avec antigâche…	75
31312L	Gâche électrique avec antigâche…	75

ControlAccessPro

Index des références

Cliquez sur une ligne pour ouvrir sa fiche.

31412A	Gâche électrique automatique…	76
31412FTA	Gâche électrique avec lèvre…	74
31512A	Gâche électrique automatique…	76
31812	Gâche électrique	76
31824	Gâche électrique	76
32012	Gâche électrique radiale sans…	77
32012PLA	Gâche électrique radiale sans…	77
32112	Gâche électrique radiale sans…	77
32112PLA	Gâche électrique radiale sans…	77
32212	Gâche électrique radiale avec…	78
32212PLA	Gâche électrique radiale avec…	78
32312	Gâche électrique radiale avec…	78
32312PLA	Gâche électrique radiale avec…	78
32812	Gâche radiale électrique	79
32824	Gâche radiale électrique	79
34602A	Gâche électrique de sécurité	79
34604A	Gâche électrique de sécurité	79
34622	Gâche électrique de sécurité	80
34624	Gâche électrique de sécurité	80
34802A	Gâche électrique de sécurité	80
34804A	Gâche électrique de sécurité	80
34822	Gâche électrique de sécurité	81
34824	Gâche électrique de sécurité	81
35412	Gâche électrique radiale…	81
35512	Gâche électrique radiale…	81
36012B	Gâche électrique de sécurité…	82
36012C	Gâche électrique pour montage	82
36412B	Gâche électrique de sécurité…	83
36412BCR	Gâche électrique de sécurité…	83
36412C	Gâche électrique pour montage	82
36612B	Gâche électrique de sécurité…	82
36812B	Gâche électrique de sécurité…	83
36824B	Gâche électrique de sécurité…	83
37012	Gâche électrique de sécurité…	84
37012.1PLA	Gâche électrique de sécurité à…	84
37012.2PLA	Gâche électrique de sécurité à…	84
37212	Gâche électrique de sécurité…	85
37312	Gâche électrique de sécurité…	85
37312.1PLA	Gâche électrique de sécurité à…	84
37312.2PLA	Gâche électrique de sécurité à…	84
37412	Gâche électrique de sécurité…	85
37512	Gâche électrique de sécurité…	85
37612	Gâche électrique de sécurité…	84
37624	Gâche électrique de sécurité…	84
37812	Gâche électrique de sécurité…	85
37824	Gâche électrique de sécurité…	85
38012	Gâche électrique de sécurité	86
38412	Gâche électrique de sécurité	86

ControlAccessPro

Index des références

Cliquez sur une ligne pour ouvrir sa fiche.

38612	Gâche électrique de sécurité	86
38624	Gâche électrique de sécurité	86
39012A	Gâche électrique de sécurité	86
39812A	Gâche électrique de sécurité	87
40610	Electropoignée pour portes…	57
40611	Art. 40611 / 40811…	57
40620	Electropoignée pour barre…	58
40621	Smart Trim · poignée active…	204
40810	Electropoignée pour portes…	57
40811	Art. 40611 / 40811…	57
40820	Electropoignée pour barre…	58
40821	Smart Trim · poignée inactive…	204
51300	Module de retardement du…	32
51400	Module de retardement de…	33
51500	Module de retardement de la…	33
52002	Centrale d'alarme incendie…	52
53500	Carte sensorielle pour les…	197
53501	Carte sensorielle avec face…	197
54250	Unité de contrôle électronique…	160
54255	Unité de contrôle électronique…	161
54610A	Unité de contrôle électronique	120
54611A	Pupitre de commande universel…	120
54612A	Pupitre de commande universel…	121
54613A	Pupitre de commande universel…	121
54614A	Pupitre de commande universel…	122
54614B	Console de commande universelle…	122
54615B	Circuit auxiliaire de gestion…	123
54616B	Circuit maître OpNET pour la…	123
54617B	Circuit de secours de la batterie	124
55001	Système de sortie électronique…	34
55003	Electro-aimant pour application…	34
55005	Alarme autogérée "Système…	35
55010	Feu rouge/vert	166
55010BR	Feu rouge/vert	166
55010N	Feu rouge/vert	166
55011	Feu rouge/vert avec bouton	167
55011BR	Feu rouge/vert avec bouton	167
55011N	Feu rouge/vert avec bouton	167
55012	Feu rouge/vert avec bouton…	167
55012BR	Feu rouge/vert avec bouton…	167
55012N	Feu rouge/vert avec bouton…	167
55013	Portier d'interphone externe	168
55013BR	Portier d'interphone externe	168
55013N	Portier d'interphone externe	168
55015N	Bouton poussoir pour…	168
55017	Bouton poussoir pour…	168
55017N	Bouton poussoir pour…	168
55017V	Bouton poussoir pour…	168

ControlAccessPro

Index des références

Cliquez sur une ligne pour ouvrir sa fiche.

55017VN	Bouton poussoir pour…	168
55020	Bouton d'ouverture de porte…	169
55020EX	Bouton d'ouverture de porte…	169
55020NT	Bouton d'ouverture de porte…	169
55021	Bouton d'ouverture de porte	169
55023	Bouton poussoir pour…	170
55030	Voyant rouge/vert	170
55030BR	Voyant rouge/vert	170
55030N	Voyant rouge/vert	170
55031	Voyant lumineux rouge/vert avec…	171
55031BR	Voyant lumineux rouge/vert avec…	171
55031N	Voyant lumineux rouge/vert avec…	171
55033	Portier	171
55033BR	Portier	171
55033N	Portier	171
55040	Support avec micro-interrupteur…	172
55040N	Support avec micro-interrupteur…	172
55041	Support avec micro-interrupteur…	172
55042FC	Support avec micro-interrupteur…	173
55042FL	Support avec micro-interrupteur…	173
55043FC	Support avec micro-interrupteur…	173
55043FL	Support avec micro-interrupteur…	173
55414	Récepteur à quatre canaux	198
55416	Récepteur à deux canaux	198
55417	Mini récepteur à un canal	199
55418	Mini récepteur à un canal	199
55420	Télécommande radio à deux canaux	200
55420RC	Télécommande radio à deux canaux	200
55421	Télécommande radio à quatre…	200
55421RC	Télécommande radio à quatre…	200
55516	Cartes à transpondeur	118
55611NET	Stand Alone / NET Management…	211
55612	Clavier à code	212
55612CR	Clavier à code	212
55612PD	Clavier à code anti-vandalisme	212
55612PDC	Clavier à code anti-vandalisme	212
55612PDCN	Clavier à code anti-vandalisme	212
55612PDN	Clavier à code anti-vandalisme	212
55612SS	Clavier à code anti-vandalisme	213
55612SSD	Clavier à code anti-vandalisme	213
55613A	Lecteur de cartes magnétiques	213
55613AAL	Lecteur de cartes magnétiques…	214
55613NET	Lecteur de cartes magnétiques…	214
55614	Lecteur de transpondeur	215
55614NET	Lecteur de transpondeurs USB	215
55614NET-1	Lecteur de carte pour…	230
55614PD	Lecteur de transpondeur	216
55614PDN	Lecteur de transpondeur	216

ControlAccessPro

Sommaire | Index des références | Demander un devis

Index des références

Cliquez sur une ligne pour ouvrir sa fiche.

55614SC	Lecteur de transpondeurs pour…	216
55615	Carte à bande magnétique	217
55615SLA	Carte à bande magnétique	217
55615SLB	Carte à bande magnétique	217
55616NET	Convertisseur USB vers Série…	217
55618NET	Convertisseur TTL vers Série…	218
55618PD	Lecteur Dallas	218
55618PDN	Lecteur Dallas	218
55622NET	Logiciel de contrôle d'accès au…	219
55640SE	Electronique de gestion pour…	219
55641A	Lecteur de cartes à insertion…	220
55641B	Lecteur de cartes à insertion…	220
55641C	Lecteur de cartes à insertion…	221
55641D	Lecteur de cartes magnétiques…	221
55641E	Lecteur de cartes magnétiques…	222
55641F	Lecteur de cartes magnétiques…	222
55641G	Bouton d'ouverture de la porte…	223
55642SE	Electronique de gestion pour…	223
56611A	Electronique de gestion du…	224
56612SSD	Clavier à code anti-vandalisme	213
56616	Transpondeur	224
56616MF	Cartes RFID pour lecteur 55512MF	231
56616MFSLA	Cartes RFID pour lecteur 55512MF	231
56616MFSLB	Cartes RFID pour lecteur 55512MF	231
56616SLA	Transpondeur	224
56616SLB	Transpondeur	224
56616T	Transpondeur	224
56616W	Transpondeur	224
57301	Clavier autonome · PIN et RFID	205
57312	Clavier à code	225
57312N	Clavier à code	225
57313	Clavier à code	225
57313N	Clavier à code	225
57402	Module d'ouverture de porte…	231
57402PRO	Module d'ouverture de porte…	232
57412	Caméra vidéo à combiner avec…	232
57413	Clavier avec lecteur de carte…	233
57414	Lecteur RFID pour le module…	233
57519ARF	Module d'interface pour bouton…	234
57520RF	Module émetteur radio Lo.Ra.	201
57521RF	Module récepteur radio Lo.Ra.	201
57530A	Unité de gestion des économies…	234
57530ARF	Unité de gestion des économies…	234
57532ABRF	Capteur magnétique radio	235
57532ARF	Capteur magnétique radio	235
57533	Détecteur de présence radio	235
57533ARF	Détecteur de présence radio	235
57534	Détecteur de présence radio	236

ControlAccessPro

Sommaire | Index des références | Demander un devis

Index des références

Cliquez sur une ligne pour ouvrir sa fiche.

57534ARF	Détecteur de présence radio	236
57700	judas numérique de 3,2″.	225
57700GD	judas numérique de 3,2″.	225
57701	judas numérique de 4,0 pouces	226
57701GD	judas numérique de 4,0 pouces	226
58000	Lecteur de touches à effleurement	226
58000N	Lecteur de touches à effleurement	226
58013	Lecteur de touches à effleurement	226
58013N	Lecteur de touches à effleurement	226
58015	Touche Dallas	227
58015G	Touche Dallas	227
58015R	Touche Dallas	227
58015V	Touche Dallas	227
58018ML	Lecteur de touche…	227
58018MLN	Lecteur de touche…	227
58200SA	Biométrique	228
59001	Compteur de personnes	239
59001RF	Compteur de personnes	239
59002	Compteur de personnes	239
59002RF	Compteur de personnes	239
59013	Compteur de personnes manuel	239
60000	Régulateur à fermeture continue…	53
60000-1	Régulateur à verrouillage…	53
60000VLC	Régulateur à fermeture continue…	54
65000	Amortisseur hydraulique court	54
65001	Amortisseur hydraulique long	55
CC090	Connecteur de rechange	134
CC091	Connecteur de rechange	134
KA	Chiffre simple pour cylindres	202
OP0450056	Feu de signalisation Alt /…	174
OP0450058	Feu de signalisation Alt /…	174
OP0450156	Feu rouge/vert	175
OP0450158	Feu rouge/vert avec interphone	175
OP54036	Pêne de sécurité horizontal à…	141
OP54038	Pêne de sécurité horizontal à…	141
OP54039.1	Pêne de sécurité horizontal à…	141
OP54039.2	Pêne de sécurité horizontal à…	141
OP55011 50	Maxima · serrure motorisée axe…	158
OP55036	Pêne de sécurité à solénoïde…	135
OP55038	Pêne de sécurité à solénoïde…	135
OP55039.1	Pêne de sécurité à solénoïde…	135
OP55039.2	Pêne de sécurité à solénoïde…	135
OP5503910.1	Pêne de sécurité à solénoïde à…	136
OP5503910.2	Pêne de sécurité à solénoïde à…	136
OP57036	Pêne de sécurité à solénoïde…	136
OP57038	Pêne de sécurité à solénoïde…	136
REL12V	Relais de service	202
REL24V	Relais de service	202

ControlAccessPro

Index des références

Cliquez sur une ligne pour ouvrir sa fiche.

TEST-01	Opera Test	203

ControlAccessPro